Data sheet

MPC 07/12/07 7035

Weidmüller Interface GmbH & Co. KG
Klingenbergstraße 26
D-32758 Detmold
Germany

www.weidmueller.com

Små till medelstora polykarbonatkapslingar
Kapslingsserien MPC i polykarbonat lämpar sig framför allt för inbyggnad av elektriska, elektromekaniska och pneumatiska apparater och kretskort. Kapslingarna används i mekaniska och krävande kemiska miljöer.
Kännetecken:
- 17 storlekar i 2 utföranden
- grått eller transparent lock
- lock med plomberingshål
- Montagehål utanför täthetsområdet gängade hål för montageskenor, montageplattor och kretskort
- omfattande tillbehör

Weidmüller tillverkar och levererar kapslingarna i enlighet med kundens önskemål komplett bestyckade med plintar och förskruvningar.

Allmänna beställningsdata

Utförande	MPC (tom kapsling i polykarbonat), Tom kapsling, Höjd: 75 mm, Bredd: 125 mm, Djup: 75 mm, Grundläggande material: Polykarbonat, obehandlad, ljusgrå
Art.nr.	9535170000
Typ	MPC 07/12/07 7035
GTIN (EAN)	4032248009534
Förp.	1 items

MPC 07/12/07 7035

Weidmüller Interface GmbH & Co. KG
Klingenbergstraße 26
D-32758 Detmold
Germany

www.weidmueller.com

Technical data

Godkännanden

ROHS	Uppfyllelse

Mått och vikter

Djup	75 mm	Byggdjup (tum)	2.9527 inch
Höjd	75 mm	Bygghöjd (tum)	2.9527 inch
Bredd	125 mm	Byggbredd (tum)	4.9212 inch
Nettovikt	214 g		

Temperaturer

Drifttemperatur	-50 °C...130 °C

Miljööverenstämmelse för produkt

RoHS-kompatibilitetsstatus	Kompatibel utan undantag
REACH SVHC	Nej mSvHC över 0,1 viktprocent

Allmänna uppgifter

Materialtjocklek	3.5 mm	Driftstemperatur, max	130 °C
Driftstemperatur, min.	-50 °C	Fastsättning av lock	4 polyamid krysspårskruvar
Monteringsanvisning	Skruvmontering	Yta	obehandlad
Slagtålighet	IK08	Skyddsklass	IP66, IP67
Grundläggande material	Polykarbonat	Tätningsmaterial	Polyuretan
Vridmoment för lockskruvar	0.8 Nm	Komponentfastsättning	genom självgängande skruvar
Kapslingens fastsättning	Hål 4,5 mm	Antal lockskruvar	4
Åtkomstöppning Bredd	121.5 mm	Flänsplåt	Nej
Lock	Ja	Åtkomstöppning Höjd	71.5 mm
Användningsområden	Fastighetsteknik., Transportväsende, Förpackningsindustri, Maskintillverkning		

Bestyckning horisontal

WDU 10 / ZDU 10	1x6	WDU 2,5 / ZDU 2,5 / IDU 2,5	1x13
WDU 4 / ZDU 4	1x11	WDU 6 / ZDU 6	1x8

Bestyckning vertikal

WDU 10 / ZDU 10	1x6	WDU 2,5 / ZDU 2,5 / IDU 2,5	1x13
WDU 4 / ZDU 4	1x11	WDU 6 / ZDU 6	1x8

Certifikatnummer kapsling

Försäkran om överensstämmelse nr. (DoC LVD)	DoC DE PS2420 201008 001ISS00

Förskruvningar höger

M16	3	M20	3
M12	4		

MPC 07/12/07 7035

Weidmüller Interface GmbH & Co. KG
Klingenbergstraße 26
D-32758 Detmold
Germany

www.weidmueller.com

Technical data

Förskruvningar uppe / nere

M20	1	M12	1
M16	1		

Klassificeringar

ETIM 8.0	EC000261	ETIM 9.0	EC000261
ETIM 10.0	EC000261	ECLASS 14.0	27-18-01-01
ECLASS 15.0	27-18-01-01		

MPC 07/12/07 7035

Weidmüller Interface GmbH & Co. KG
Klingenbergstraße 26
D-32758 Detmold
Germany

www.weidmueller.com

Drawings

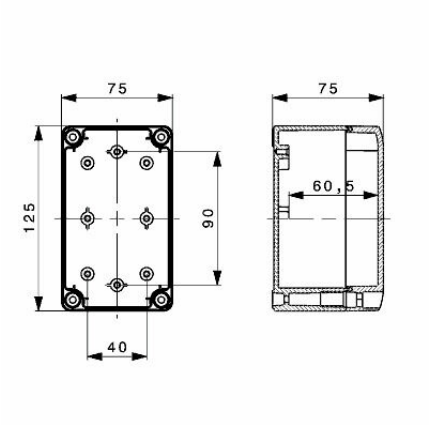

Weidmüller Interface GmbH & Co. KG
Klingenbergstraße 26
D-32758 Detmold
Germany

www.weidmueller.com

Accessories

MPC

Montageplattor 1,5 mm stålplåt förzinkad

Allmänna beställningsdata

Typ	MP MPC 07/12	Utförande
Art.nr.	9535540000	MPC (tom kapsling i polykarbonat), Montageplatta, Montageplatta,
GTIN (EAN)	4032248009268	Höjd: 75 mm, Bredd: 125 mm, Grundläggande material: Stålplåt,
Förp.	1 ST	förzinkad, förzinkad

Utvändiga fästöron

Utvändiga fästöron
sats med vardera 4 styck

Allmänna beställningsdata

Typ	MF MPC	Utförande
Art.nr.	9535600000	MPC (tom kapsling i polykarbonat), Monteringsfot, Fästöron, Höjd: 30
GTIN (EAN)	4032248009381	mm, Bredd: 15 mm, Djup: 10 mm, Grundläggande material: Plast
Förp.	1 ST	

Gångjärn

MPC-serien, Gångjärn, sats med 2 stycken

Allmänna beställningsdata

Typ	HG MPC	Utförande
Art.nr.	9535590000	MPC (tom kapsling i polykarbonat), Gångjärn utvändigt, Gångjärn,
GTIN (EAN)	4032248009329	Grundläggande material: Plast
Förp.	1 ST	

Weidmüller Interface GmbH & Co. KG
Klingenbergstraße 26
D-32758 Detmold
Germany

www.weidmueller.com

Accessories

Fastsättningsmaterial

Tillbehör

Allmänna beställningsdata

Typ	SC MPC	Utförande
Art.nr.	9535640000	MPC (tom kapsling i polykarbonat), Montageskruv, Skruvar, Höjd:
GTIN (EAN)	4032248009428	12.5 mm, Bredd: 7 mm, Djup: 12.5 mm, Grundläggande material: Stål
Förp.	100 ST	förzinkat

Jordningsbult

Jordningsbultar att byta ut som en fullständig komponent i två utföranden - mässing och rostfritt stål.

Allmänna beställningsdata

Typ	PEBZ M10 BR SET	Utförande
Art.nr.	1277220000	Klippon POK (tom kapsling i polyester), Jordningsbultar, övriga, Höjd:
GTIN (EAN)	4050118067019	21 mm, Bredd: 21 mm, Djup: 48.7 mm, Grundläggande material:
Förp.	1 ST	Mässing
Typ	PEBZ M10 S4 SET	Utförande
Art.nr.	1283440000	Klippon POK (tom kapsling i polyester), Jordningsbultar, övriga, Höjd:
GTIN (EAN)	4050118073362	21 mm, Bredd: 21 mm, Djup: 48.7 mm, Grundläggande material:
Förp.	1 ST	Rostfritt stål 1.4404 (316 L)
Typ	PEBZ M6 BR SET	Utförande
Art.nr.	1277250000	Klippon POK (tom kapsling i polyester), Jordningsbultar, övriga, Höjd:
GTIN (EAN)	4050118067149	12.3 mm, Bredd: 12.3 mm, Djup: 42 mm, Grundläggande material:
Förp.	1 ST	Mässing
Typ	PEBZ M6 S4 SET	Utförande
Art.nr.	1283430000	Klippon POK (tom kapsling i polyester), Jordningsbultar, övriga, Höjd:
GTIN (EAN)	4050118073607	12.3 mm, Bredd: 12.3 mm, Djup: 42 mm, Grundläggande material:
Förp.	1 ST	Rostfritt stål 1.4404 (316 L)

MPC 07/12/07 7035

Weidmüller Interface GmbH & Co. KG
Klingenbergstraße 26
D-32758 Detmold
Germany

www.weidmueller.com

Accessories

Ventilationsproppar - DAE

Kabelförskruvningsportföljen avrundas med ett stort antal tillbehör.

Allmänna beställningsdata

Typ	DAE M12 PA LONG	Utförande
Art.nr.	1868570000	DAE (ventilationselement), Utjämningselement, Rak, M 12, 10 mm,
GTIN (EAN)	4032248440429	IP66, IP68, IP69K, Polyamid 6
Förp.	10 ST	
Typ	DAE M12 SS	Utförande
Art.nr.	1868550000	DAE (ventilationselement), Utjämningselement, Rak, M 12, 10 mm,
GTIN (EAN)	4032248440405	IP66, IP68, IP69K, Rostfritt stål 1.4305 (303)
Förp.	10 ST	

Montagehållare

Vi erbjuder en bred portfölj med växande stöd för enkel hantering och komplettering av våra produkter. Från olika verktyg till isoleringshylsa och olika skruvar är våra komponenter så detaljerade att de stämmer överens med varandra och på så sätt underlättar sammanställningen i enlighet med respektive standard- och skyddsbestämmelser.

Allmänna beställningsdata

Typ	FKSC M4X6 D8/SW2	Utförande
Art.nr.	1567480000	SAK-serien, Insexskruv, Skruvar, Antal poler: 1
GTIN (EAN)	4008190033491	
Förp.	100 ST	

TS 15

Tillbehör

Weidmüller Interface GmbH & Co. KG
Klingenbergstraße 26
D-32758 Detmold
Germany

www.weidmueller.com

Accessories

Allmänna beställningsdata

Typ	TS15X5 ST MPC0712 VER	Utförande
Art.nr.	8000037599	Montageskena, TS 15, Bredd: 55 mm, utan avlångt hål, Stål, förzinkad, förkromad
GTIN (EAN)	4050118653113	
Förp.	20 ST	
Typ	TS15X5 ST MPC1217 VER	Utförande
Art.nr.	8000037598	Montageskena, TS 15, Bredd: 4.13 mm, utan avlångt hål, Stål, förzinkad, förkromad
GTIN (EAN)	4050118653106	
Förp.	20 ST	