Data sheet

SAIE-M12BK-5-0.2VFM16-1.5

Weidmüller Interface GmbH & Co. KG
Klingenbergstraße 26
D-32758 Detmold
Germany

www.weidmueller.com

Dina kringutrustning bör matas med större effekt. Med vårt nya M12-kontaktdon är mer än 250 V och 2 A möjligt utan problem. De kompakta A-, K-, L-, S- och T-kodade M12-kontaktdonen är utformade för överföring av upp till 630 V AC eller 60 V DC och 12 A.

Allmänna beställningsdata

Utförande	Chassie kontakt, M12, Hylsa, rak, Monteringsgänga: M 16 x 1,5, Antal poler: 5, Tråd-/kabellängd: 0.2 m, Frontmontage
Art.nr.	2968040000
Typ	SAIE-M12BK-5-0.2VFM16-1.5
GTIN (EAN)	4099986779440
Förp.	1 items

SAIE-M12BK-5-0.2VFM16-1.5

Weidmüller Interface GmbH & Co. KG
Klingenbergstraße 26
D-32758 Detmold
Germany

www.weidmueller.com

Technical data

Godkännanden

Godkännanden	c UL us LISTED
ROHS	Uppfyllelse
UL File Number Search	UL-webbplats
Certifikat-Nr. (cULus)	E310075

Mått och vikter

Nettovikt	25 g

Miljööverenstämmelse för produkt

RoHS-kompatibilitetsstatus	Kompatibel med undantag
RoHS-undantag (om tillämpligt/känt)	6c
REACH SVHC	Lead 7439-92-1
SCIP	0ea6d931-f9e9-40a6-89d9-8d67103189d3

Tekniska data för kabel

PE-Funktion	Ja	Ledararea	1.5 mm²
Tråd-/kabellängd	0.2 m	Färkodning	svart, brun, grå, blå, grön/gul
Antal poler	5 (4 + PE)		

Tekniska data för konfektionerbara kontaktdon

Antal poler	5	Kodering	K-coded
Kontaktyta	förgylld	Kapslingsmaterial	Zinkpressgjutning
Isolationsmotstånd	≥ 100 MΩ	Nominell spänning	630 V
Märkström	12 A	Skyddsklass	IP 65, IP67, IP68, i åtdraget tillstånd
Stickcykler	≥ 100	Nedsmutsningsgrad	3
Temperaturområde kapsling	-40 ... +85 ° C		

Normer

Kontaktdon Norm	IEC 61076-2-111

Allmänna data

Antal poler	5
Kodering	K-coded
Anslutningsgänga	M12
Kontaktyta	förgylld
Åtdragningsmoment	1 Nm
Ledararea	1.5 mm²
Kapslingsmaterial	Zinkpressgjutning
Isolationsmotstånd	≥ 100 MΩ
Monteringstyp	Frontmontage
Nominell spänning	630 V
Märkström	12 A
Nyckelbredd	17 mm
Skyddsklass	IP 65, IP67, IP68, i åtdraget tillstånd

SAIE-M12BK-5-0.2VFM16-1.5

Weidmüller Interface GmbH & Co. KG
Klingenbergstraße 26
D-32758 Detmold
Germany

www.weidmueller.com

Technical data

Stickcykler	≥ 100	
Nedsmutsningsgrad	3	
Anslutning 1	M12	
Anslutning 2	Flying wires	
Tråd-/kabellängd	0.2 m	
Monteringsgänga	M 16 x 1,5	
Område, montagemoment	2 Nm	
Montagemoment	max.	2 Nm
Temperaturområde kapsling	-40 ... +85 ° C	

Klassificeringar

ETIM 8.0	EC003570	ETIM 9.0	EC003570
ETIM 10.0	EC003570	ECLASS 14.0	27-44-01-03
ECLASS 15.0	27-44-01-03		

SAIE-M12BK-5-0.2VFM16-1.5

Weidmüller Interface GmbH & Co. KG
Klingenbergstraße 26
D-32758 Detmold
Germany

www.weidmueller.com

Drawings

Profilritning

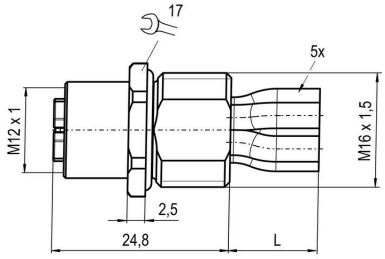

Profilritning

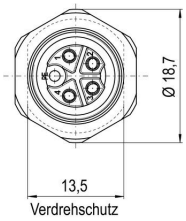

Polschema

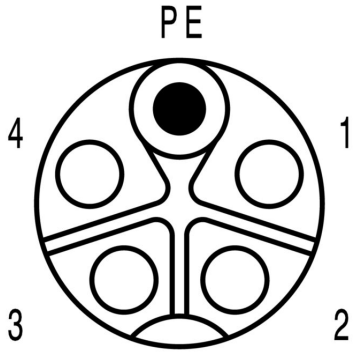

Kopplingsbild

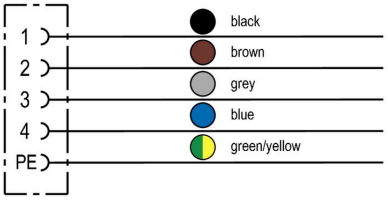
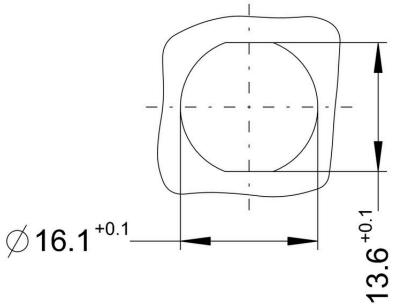
Detaljerad ritning