Data sheet

LMFV 7.50/12/90 3.5SN OR BX

Weidmüller Interface GmbH & Co. KG
Klingenbergstraße 26
D-32758 Detmold
Germany

www.weidmueller.com

Produktillustration

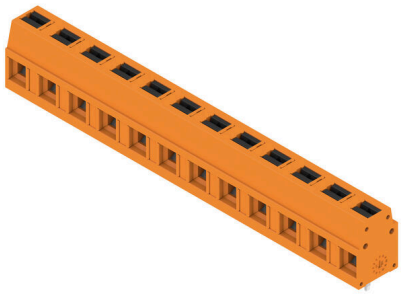

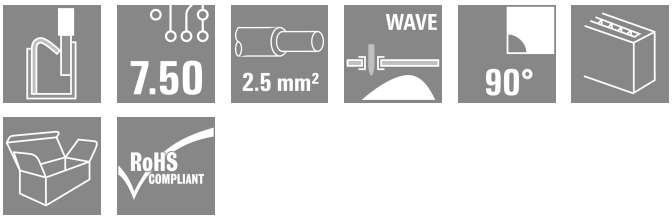

Den innovativa snabbanslutningen - enkel, säker och ekonomisk: Kretskortsplintar med fjäderanslutning och direktinstickstekniк (PUSH IN). En milstolpe inom anslutningsteknik. Överraskande enkelt att använda:
• Anslut och lossa massiva ledare eller ledare med ledarändhylsor på ett enkelt sätt, utan att behöva använda verktyg
• Potentialer och klämpunkter tydligt uppmärkta med färgade tryckknappar Design och bearbetning i världsklass, passar för många olika tillämpningar.

Allmänna beställningsdata

Utförande	Kretskortsplint, 7.50 mm, Antal poler: 12, 90°, Lödstiftlängd (l): 3.5 mm, förtennad, orange, PUSH IN med manöverknapp, Anslutningsområde, max. : 2.5 mm², Box
Art.nr.	2787670000
Typ	LMFV 7.50/12/90 3.5SN OR BX
GTIN (EAN)	4064675065517
Förp.	38 items
Produktparametrar	IEC: 630 V / 24 A / 0.2 - 2.5 mm² UL: 300 V / 15 A / AWG 24 - AWG 14
Förpackning	Box

LMFV 7.50/12/90 3.5SN OR BX

Weidmüller Interface GmbH & Co. KG
Klingenbergstraße 26
D-32758 Detmold
Germany

www.weidmueller.com

Technical data

Godkännanden

Godkännanden	
ROHS	Uppfyllelse
UL File Number Search	UL-webbplats
Certifikat nr. (UR)	E60693

Mått och vikter

Djup	10 mm	Byggdjup (tum)	0.3937 inch
Höjd	17.3 mm	Bygghöjd (tum)	0.6811 inch
Bredd	88 mm	Byggbredd (tum)	3.4646 inch
Nettovikt	12 g		

Miljööverenstämmelse för produkt

RoHS-kompatibilitetsstatus	Kompatibel utan undantag
REACH SVHC	Nej mSvHC över 0,1 viktprocent

Packaging

Förpackning	Box	VPE-längd	170.00 mm
VPE-bredd	137.00 mm	VPE-höjd	52.00 mm

Karakteristiska systemvärden

Produktfamilj	OMNIMATE Signal – serie LMF	
Ledaranslutningsteknik	PUSH IN med manöverknapp	
Montering på kretskortet	THT lödanslutning	
Ledarutgångsriktning	90°	
Delning i mm (P)	7.50 mm	
Delning i tum (P)	0.295 "	
Antal poler	12	
Polradstal	1	
Antal rader	1	
Lödstiftlängd (l)	3.5 mm	
Dimensioner för lödstift	0,95 x 0,8 mm	
Skruvmejselklinga	0,6 x 3,5	
Avisoleringslängd	8 mm	
Avisoleringslängd, tolerans	min.	-1 mm
	max.	0 mm
L1 i mm	82.50 mm	
L1 i tum	3.250 "	
Beröringsskydd enligt DIN VDE 0470	IP 20	
Beröringsskydd enligt DIN VDE 57	fingersäker	
Skyddsklass	IP20	

Materialdata

Isoleringsmaterial	PA	Färgkod	orange
Färgtabell (jämförbar)	RAL 2000	CTI (Comparative Tracking Index)	≥ 600
Moisture Level (MSL)		Brännbarhetsklass enligt UL 94	V-0
Kontaktmaterial	Cu-legering	Kontaktyta	förtennad

LMFV 7.50/12/90 3.5SN OR BX

Weidmüller Interface GmbH & Co. KG
Klingenbergstraße 26
D-32758 Detmold
Germany

www.weidmueller.com

Technical data

Ytbehandling	4–8 µm SN	Skiktstruktur för lödanslutningen	4...8 µm Sn matt
Lagertemperatur, min.	-40 °C	Lagertemperatur, max.	70 °C
Driftstemperatur, min.	-40 °C	Driftstemperatur, max	115 °C

Anslutningsbara ledare

Anslutningsområde, min.	0.2 mm²	Anslutningsområde, max.	2.5 mm²
Ledardiameter, AWG, min.	AWG 24	Ledardiameter, AWG, max	AWG 14
entrådig, min. H05(07) V-U	0.2 mm²	entrådig, max. H05(07) V-U	2.5 mm²
fintrådig, min. H05(07) V-K	0.2 mm²	fintrådig, max. H05(07) V-K	2.5 mm²
med AEH med krage DIN 46 228/4, min.	0.25 mm²	med ändhylsa med krage DIN 46 228/4, max.	1.5 mm²
med ändhylsa, DIN 46228 pt 1, min.	0.2 mm²	med ändhylsa enligt DIN 46 228/1, max.	1.5 mm²
Referenstext	Längd på hylsor ska väljas beroende på produkten och märkspänningen., Ytterdiametern på plastkragen ska inte vara större än rastret (P)		

Märkdata enligt UL 1059

Institut (UR)	UR	Certifikat nr. (UR)	E60693
Märkspänning (användargrupp B / UL 1059)	300 V	Märkspänning (användargrupp D / UL 1059)	300 V
Märkspänning (användargrupp F / UL 1059)	1000 V	Märkström (användargrupp B / UL 1059)	15 A
Märkström (användargrupp D / UL 1059)	10 A	Märkström (användargrupp F / UL 1059)	12 A
Ledardiameter AWG, min.	AWG 24	Ledardiameter AWG, max.	AWG 14
Hänvisning till godkännandevärden	Specifikationerna avser maxvärden. För detaljer – se typgodkännandeintyg.		

Märkdata enligt IEC

Märkström, min. antal poler (Tu=20°C)	24 A	Märkström, max. antal poler (Tu=20°C)	22.8 A
Märkström, min. antal poler (Tu=40°C)	24 A	Märkström, max. antal poler (Tu=40°C)	22.8 A
Märkspänning vid överspänningsk./ Nedsmutsningsgrad II/2	630 V	Märkspänning vid överspänningsk./ Nedsmutsningsgrad III/2	350 V
Märkspänning vid överspänningskat./ Nedsmutsningsgrad III/3	250 V	Märkspänning vid överspänningsk./ Nedsmutsningsgrad II/2	4 kV
Märkspänning vid överspänningsk./ Nedsmutsningsgrad III/2	4 kV	Märkstötspänning vid överspänningsk./ Nedsmutsningsgrad III/3	4 kV

Viktig hänvisningstext

IPC-konformitet	Konformitet: Produkterna utvecklas, tillverkas och levereras i enlighet med internationellt erkända standarder och normer, och uppfyller de egenskaper som garanteras i databladet resp. har designegenskaper i enlighet med IPC-A-610 "Klass 2". Övriga anspråk gällande produkterna kan bedömas på begäran.
Hänvisningstext	• Additional variants on request • Rated current related to rated cross-section & min. No. of poles. • Wire end ferrule without plastic collar to DIN 46228/1 • Wire end ferrule with plastic collar to DIN 46228/4 • P on drawing = pitch • Rated data refer only to the component itself. Clearance and creepage distances to other components are to be designed in accordance with the relevant application standards. • The test point can only be used as potential-pickup point. • Long term storage of the product with average temperature of 50 °C and maximum humidity 70%, 36 months

LMFV 7.50/12/90 3.5SN OR BX

Weidmüller Interface GmbH & Co. KG
Klingenbergstraße 26
D-32758 Detmold
Germany

www.weidmueller.com

Technical data

Klassificeringar

ETIM 8.0	EC002643	ETIM 9.0	EC002643
ETIM 10.0	EC002643	ECLASS 14.0	27-46-01-01
ECLASS 15.0	27-46-01-01		

LMFV 7.50/12/90 3.5SN OR BX

Weidmüller Interface GmbH & Co. KG
Klingenbergstraße 26
D-32758 Detmold
Germany

www.weidmueller.com

Drawings

Produktillustration

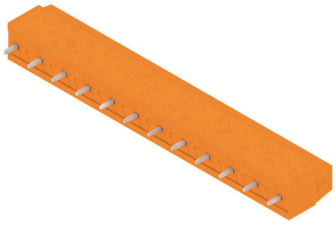

Dimensional drawing

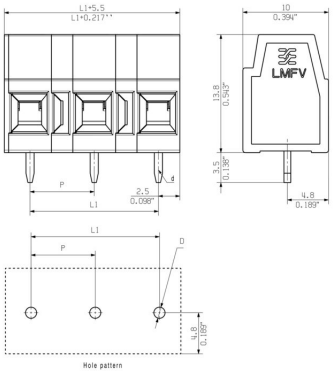

Deratingkurva

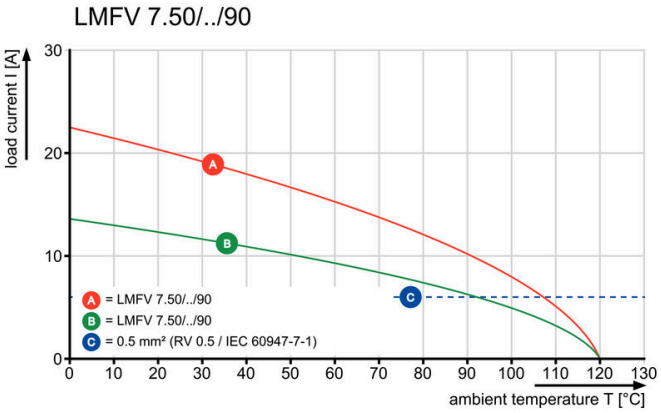
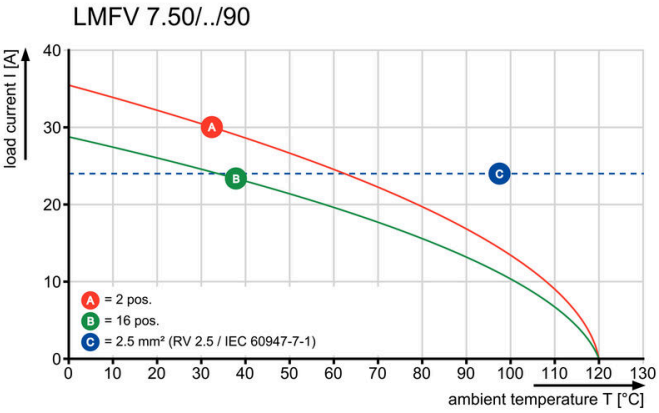
Deratingkurva