Datablad

KCMA-42-750-1A-2.5VA-0.5

Weidmüller Interface GmbH & Co. KG
Klingenbergstraße 26
D-32758 Detmold
Germany

www.weidmueller.com

Produktillustration, Bildliknande

Strömomvandlare för eftermontering
Kännetecken:
• särskilt lämplig för användning på svårtillgängliga platser
• inget kapande av de primära ledare krävs
• Utveckling av strömomvandlare utan ytterligare verktyg

Allmänna beställningsdata

Utförande	Primärström: 750 A, Sekundärström max.: 1 A, Load: 2.5 VA, noggrannhetsklass: 0,5, Tångströmtransformator
Art.nr.	2753200000
Typ	KCMA-42-750-1A-2.5VA-0.5
GTIN (EAN)	4050118896268
Förp.	1 items
Tillverkare	MBS AG

KCMA-42-750-1A-2.5VA-0.5

Weidmüller Interface GmbH & Co. KG
Klingenbergstraße 26
D-32758 Detmold
Germany

www.weidmueller.com

Tekniska data

Godkännanden

ROHS	Uppfyllelse

Mått och vikter

Djup	69 mm	Byggdjup (tum)	2.7165 inch
Höjd	96 mm	Bygghöjd (tum)	3.7795 inch
Bredd	67 mm	Byggbredd (tum)	2.6378 inch
Nettovikt	540 g		

Temperaturer

Lagertemperatur		Drifttemperatur	-5 °C...50 °C

Miljööverenstämmelse för produkt

RoHS-kompatibilitetsstatus	Kompatibel utan undantag
REACH SVHC	Nej mSvHC över 0,1 viktprocent

Elektriska attribut

noggrannhetsklass	0,5	Sekundärström	0...1 A
Load	2.5 VA	Primärström	750 A

Mått spänningsförande ledare

Typ av ledare	Endast isolerad ledare	Rundledare	42.00 mm
Installationsplats	För inomhusbruk		

Tekniska egenskaper

Kabellängd	0.5 m	Skyddsklass	IP20

Isolationskoordination

noggrannhetsklass	0,5

Klassificeringar

ETIM 8.0	EC002048	ETIM 9.0	EC002048
ETIM 10.0	EC002048	ECLASS 14.0	27-21-09-02
ECLASS 15.0	27-21-09-02		

KCMA-42-750-1A-2.5VA-0.5

Weidmüller Interface GmbH & Co. KG
Klingenbergstraße 26
D-32758 Detmold
Germany

www.weidmueller.com
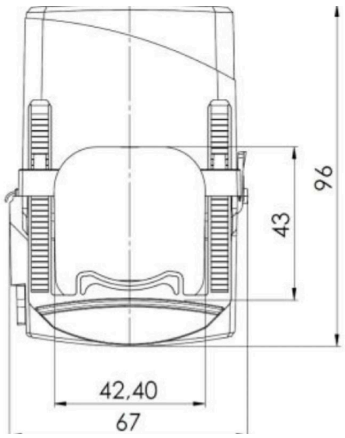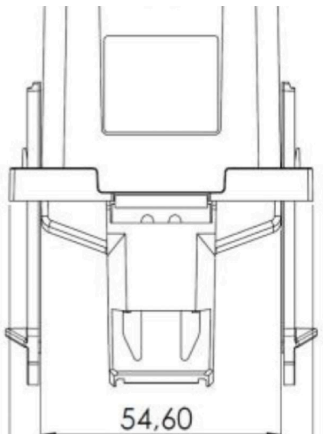
Ritningar