Datablad

HDC 64D SBU 1M40G N

Weidmüller Interface GmbH & Co. KG
Klingenbergstraße 26
D-32758 Detmold
Germany

www.weidmueller.com

Produktillustration



IP65 RoHS COMPLIANT

HDC-kapslingarna är perfekt skyddade tack vare en speciell pressgjutningslegering och en flerstegsförsegling av ytan.
Det avancerade låssystemet tillverkas konsekvent i rostfritt stål. Det innebär lång livslängd, hög beständighet mot korrosion och slagtålighet.
Låsningen av kapslingarna ger inbyggd säkerhet. Vårt unika, patenterade fjädersystem ger kapslingens låsning ett säkert fäste och skyddar mot oavsiktligt öppnande.
Lasermärkningen möjliggör snabb och enkel identifiering. För att omedelbart kunna identifiera varje produkt är kapslingarna permanent märkta med laser.
Weidmüller RockStar® kapsling IP65 / NEMA typ 4X är ditt förstahandsval när det handlar om industrikåpor i skyddsklass IP65.

Allmänna beställningsdata

Utförande	HDC - kapsling, Installationsstorlek: 8, Skyddsklass: IP65, Sockelkåpa, Tvärförregling på underdelen, hög, Storlek på kabelinföringar: M 40
Art.nr.	2735560000
Typ	HDC 64D SBU 1M40G N
GTIN (EAN)	4050118827811
Förp.	1 items

HDC 64D SBU 1M40G N

Weidmüller Interface GmbH & Co. KG
Klingenbergstraße 26
D-32758 Detmold
Germany

www.weidmueller.com

Tekniska data

Godkännanden

Godkännanden	
ROHS	Uppfyllelse
UL File Number Search	UL-webbplats
Certifikat nr (cURus)	E92202

Mått och vikter

Djup	144 mm	Byggdjup (tum)	5.6693 inch
Höjd	84 mm	Bygghöjd (tum)	3.3071 inch
Bredd	58 mm	Byggbredd (tum)	2.2835 inch
Montagemått höjd	45 mm	Montagemått bredd	132 mm
Nettovikt	416 g		

Miljööverenstämmelse för produkt

Kemikaliebeständighet	Innehåll	Aceton
	Kemisk beständighet	Villkorligt beständigt
	Innehåll	Borrolja
	Kemisk beständighet	Beständigt
	Innehåll	Diesel
	Kemisk beständighet	Beständigt
	Innehåll	Etylalkohol
	Kemisk beständighet	Beständigt
	Innehåll	Växellådsolja
	Kemisk beständighet	Beständigt
	Innehåll	Hydraulolja
	Kemisk beständighet	Beständigt
	Innehåll	Kylmedium
	Kemisk beständighet	Beständigt
	Innehåll	Petroleumbensin
	Kemisk beständighet	Beständigt
	Innehåll	Svett
	Kemisk beständighet	Beständigt
	Innehåll	Bensin premium
	Kemisk beständighet	Villkorligt beständigt
	Innehåll	Vatten
	Kemisk beständighet	Beständigt
	Innehåll	UV
	Kemisk beständighet	Instabilt
	Innehåll	Ozon
	Kemisk beständighet	Instabilt

Allmänna data

Yta	Pulverlack	Skyddsklass	IP65

Mått

Hålavstånd längd A2	132 mm	Kabelingång	m. gänga
Bredd kapsling	43 mm	Bredd C1 - sockel	58 mm
Totallängd (kapsling)	120 mm	Höjd kapsling B	84 mm
Höjd sockel B1	5 mm		

HDC 64D SBU 1M40G N

Weidmüller Interface GmbH & Co. KG
Klingenbergstraße 26
D-32758 Detmold
Germany

www.weidmueller.com

Tekniska data

Utförande

Storlek på kabelinföringar	M 40	Överdel/Underdel/Lock	lower part
Övertäckning	utan lock	Antal kabelingång uppe	0
Antal kabelingång på sidan	1	Utförande kapsling	Sockelkåpa
Utförande låssystem	Tvärförregling på underdelen	Byggform	hög
Installationsstorlek	8	Kabelingång	m. gänga
Typ	Sockelkåpa	Bygelutförande	Överkopplingsbygel
Tätning	NBR	Gänga (inre)	M 40
Färg (RAL)	RAL 7035	BG	8
Lämplig för ModuPlug®	Ja		

Klassificeringar

ETIM 8.0	EC000437	ETIM 9.0	EC000437
ETIM 10.0	EC000437	ECLASS 14.0	27-44-02-02
ECLASS 15.0	27-44-02-02		

HDC 64D SBU 1M40G N

Weidmüller Interface GmbH & Co. KG
Klingenbergstraße 26
D-32758 Detmold
Germany

www.weidmueller.com

Ritningar

Ritning

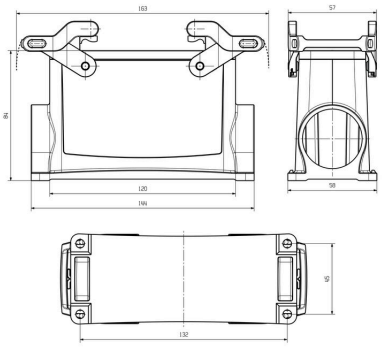

HDC 64D SBU 1M40G N

Weidmüller Interface GmbH & Co. KG
Klingenbergstraße 26
D-32758 Detmold
Germany

www.weidmueller.com

Tillbehör

Stickproppskåpa, kabelinföring uppe



HDC-kapslingarna är perfekt skyddade tack vare en speciell pressgjutningslegering och en flerstegsförsegling av ytan.
Det avancerade låssystemet tillverkas konsekvent i rostfritt stål. Det innebär lång livslängd, hög beständighet mot korrosion och slagtålighet.
Låsningen av kapslingarna ger inbyggd säkerhet. Vårt unika, patenterade fjädersystem ger kapslingens låsning ett säkert fäste och skyddar mot oavsiktligt öppnande.
Lasermärkningen möjliggör snabb och enkel identifiering. För att omedelbart kunna identifiera varje produkt är kapslingarna permanent märkta med laser.
Weidmüller RockStar® kapsling IP65 / NEMA typ 4X är ditt förstahandsval när det handlar om industrikåpor i skyddsklass IP65.

Allmänna beställningsdata

Typ	HDC 64D TOBU 2M32G	Utförande
Art.nr.	1009710000	HDC - kapsling, Installationsstorlek: 8, Skyddsklass: IP65, Kabelingång
GTIN (EAN)	4032248771394	ovansida, stickproppskåpa, Tvärförregling på underdelen, hög, Storlek
Förp.	1 ST	på kabelinföringar: M 32
Typ	HDC 64D TOBU 1M40G	Utförande
Art.nr.	1045560000	HDC - kapsling, Installationsstorlek: 8, Skyddsklass: IP65, Kabelingång
GTIN (EAN)	4032248780532	ovansida, stickproppskåpa, Tvärförregling på underdelen, hög, Storlek
Förp.	1 ST	på kabelinföringar: M 40

XXL kabelkåpa, kabelingång upptill



HDC-kapslingarna är perfekt skyddade tack vare en speciell pressgjutningslegering och en flerstegsförsegling av ytan.
Det avancerade låssystemet tillverkas konsekvent i rostfritt stål. Det innebär lång livslängd, hög beständighet mot korrosion och slagtålighet.
Låsningen av kapslingarna ger inbyggd säkerhet. Vårt unika, patenterade fjädersystem ger kapslingens låsning ett säkert fäste och skyddar mot oavsiktligt öppnande.
Lasermärkningen möjliggör snabb och enkel identifiering. För att omedelbart kunna identifiera varje produkt är kapslingarna permanent märkta med laser.
Weidmüller RockStar® kapsling IP65 / NEMA typ 4X är ditt förstahandsval när det handlar om industrikåpor i skyddsklass IP65.

Allmänna beställningsdata

Typ	HDC 64D TOBU 1M50G	Utförande
Art.nr.	1111140000	HDC - kapsling, Installationsstorlek: 8, Skyddsklass: IP65, Kabelingång
GTIN (EAN)	4032248964413	ovansida, stickproppskåpa, Tvärförregling på underdelen, hög, Storlek
Förp.	1 ST	på kabelinföringar: M 50

HDC 64D SBU 1M40G N

Weidmüller Interface GmbH & Co. KG
Klingenbergstraße 26
D-32758 Detmold
Germany

www.weidmueller.com

Tillbehör

Stickproppskåpa, kabelinföring uppe



HDC-kapslingarna är perfekt skyddade tack vare en speciell pressgjutningslegering och en flerstegsförsegling av ytan.
Det avancerade låssystemet tillverkas konsekvent i rostfritt stål. Det innebär lång livslängd, hög beständighet mot korrosion och slagtålighet.
Låsningen av kapslingarna ger inbyggd säkerhet. Vårt unika, patenterade fjädersystem ger kapslingens låsning ett säkert fäste och skyddar mot oavsiktligt öppnande.
Lasermärkningen möjliggör snabb och enkel identifiering. För att omedelbart kunna identifiera varje produkt är kapslingarna permanent märkta med laser.
Weidmüller RockStar® kapsling IP65 / NEMA typ 4X är ditt förstahandsval när det handlar om industrikåpor i skyddsklass IP65.

Allmänna beställningsdata

Typ	HDC 24B TOBU 1PG21G	Utförande
Art.nr.	1661370000	HDC - kapsling, Installationsstorlek: 8, Skyddsklass: IP65, Kabelingång
GTIN (EAN)	4008190417925	ovansida, stickproppskåpa, Tvärförregling på underdelen, Standard,
Förp.	1 ST	Storlek på kabelinföringar: PG 21
Typ	HDC 24B TOBU 1PG29G	Utförande
Art.nr.	1661380000	HDC - kapsling, Installationsstorlek: 8, Skyddsklass: IP65, Kabelingång
GTIN (EAN)	4008190417932	ovansida, stickproppskåpa, Tvärförregling på underdelen, Standard,
Förp.	1 ST	Storlek på kabelinföringar: PG 29
Typ	HDC 64D TOBU 1PG21G	Utförande
Art.nr.	1661440000	HDC - kapsling, Installationsstorlek: 8, Skyddsklass: IP65, Kabelingång
GTIN (EAN)	4008190417994	ovansida, stickproppskåpa, Tvärförregling på underdelen, hög, Storlek
Förp.	1 ST	på kabelinföringar: PG 21
Typ	HDC 64D TOBU 1PG29G	Utförande
Art.nr.	1661460000	HDC - kapsling, Installationsstorlek: 8, Skyddsklass: IP65, Kabelingång
GTIN (EAN)	4008190418014	ovansida, stickproppskåpa, Tvärförregling på underdelen, hög, Storlek
Förp.	1 ST	på kabelinföringar: PG 29
Typ	HDC 64D TOBU 1M32G	Utförande
Art.nr.	1786830000	HDC - kapsling, Installationsstorlek: 8, Skyddsklass: IP65, Kabelingång
GTIN (EAN)	4032248204076	ovansida, stickproppskåpa, Tvärförregling på underdelen, hög, Storlek
Förp.	1 ST	på kabelinföringar: M 32
Typ	HDC 24B TOBU 1M32G	Utförande
Art.nr.	1787810000	HDC - kapsling, Installationsstorlek: 8, Skyddsklass: IP65, Kabelingång
GTIN (EAN)	4032248205257	ovansida, stickproppskåpa, Tvärförregling på underdelen, Standard,
Förp.	1 ST	Storlek på kabelinföringar: M 32
Typ	HDC 24B TOBU 1M25G	Utförande
Art.nr.	1787820000	HDC - kapsling, Installationsstorlek: 8, Skyddsklass: IP65, Kabelingång
GTIN (EAN)	4032248205264	ovansida, stickproppskåpa, Tvärförregling på underdelen, Standard,
Förp.	1 ST	Storlek på kabelinföringar: M 25
Typ	HDC 24B TOBU 1M40G	Utförande
Art.nr.	1902980000	HDC - kapsling, Installationsstorlek: 8, Skyddsklass: IP65, Kabelingång
GTIN (EAN)	4032248585274	ovansida, stickproppskåpa, Tvärförregling på underdelen, Standard,
Förp.	1 ST	Storlek på kabelinföringar: M 40

HDC 64D SBU 1M40G N

Weidmüller Interface GmbH & Co. KG
Klingenbergstraße 26
D-32758 Detmold
Germany

www.weidmueller.com

Tillbehör

XXL kabelkåpa, kabelingång på sidan



HDC-kapslingarna är perfekt skyddade tack vare en speciell pressgjutningslegering och en flerstegsförsegling av ytan.
Det avancerade låssystemet tillverkas konsekvent i rostfritt stål. Det innebär lång livslängd, hög beständighet mot korrosion och slagtålighet.
Låsningen av kapslingarna ger inbyggd säkerhet. Vårt unika, patenterade fjädersystem ger kapslingens låsning ett säkert fäste och skyddar mot oavsiktligt öppnande.
Lasermärkningen möjliggör snabb och enkel identifiering. För att omedelbart kunna identifiera varje produkt är kapslingarna permanent märkta med laser.
Weidmüller RockStar® kapsling IP65 / NEMA typ 4X är ditt förstahandsval när det handlar om industrikåpor i skyddsklass IP65.

Allmänna beställningsdata

Typ	HDC 64D TSBU 1M50G	Utförande
Art.nr.	1111130000	HDC - kapsling, Installationsstorlek: 8, Skyddsklass: IP65, Kabelingång
GTIN (EAN)	4032248967711	på sidan, stickproppskåpa, Tvärförregling på underdelen, hög, Storlek
Förp.	1 ST	på kabelinföringar: M 50

Stickproppskåpa, kabelinföring på sidan



HDC-kapslingarna är perfekt skyddade tack vare en speciell pressgjutningslegering och en flerstegsförsegling av ytan.
Det avancerade låssystemet tillverkas konsekvent i rostfritt stål. Det innebär lång livslängd, hög beständighet mot korrosion och slagtålighet.
Låsningen av kapslingarna ger inbyggd säkerhet. Vårt unika, patenterade fjädersystem ger kapslingens låsning ett säkert fäste och skyddar mot oavsiktligt öppnande.
Lasermärkningen möjliggör snabb och enkel identifiering. För att omedelbart kunna identifiera varje produkt är kapslingarna permanent märkta med laser.
Weidmüller RockStar® kapsling IP65 / NEMA typ 4X är ditt förstahandsval när det handlar om industrikåpor i skyddsklass IP65.

Allmänna beställningsdata

Typ	HDC 24B TSBU 1PG21G	Utförande
Art.nr.	1661230000	HDC - kapsling, Installationsstorlek: 8, Skyddsklass: IP65, Kabelingång
GTIN (EAN)	4008190417789	på sidan, stickproppskåpa, Tvärförregling på underdelen, Standard,
Förp.	1 ST	Storlek på kabelinföringar: PG 21
Typ	HDC 24B TSBU 1PG29G	Utförande
Art.nr.	1661240000	HDC - kapsling, Installationsstorlek: 8, Skyddsklass: IP65, Kabelingång
GTIN (EAN)	4008190417796	på sidan, stickproppskåpa, Tvärförregling på underdelen, Standard,
Förp.	1 ST	Storlek på kabelinföringar: PG 29
Typ	HDC 64D TSBU 1PG21G	Utförande
Art.nr.	1661300000	HDC - kapsling, Installationsstorlek: 8, Skyddsklass: IP65, Kabelingång
GTIN (EAN)	4008190417857	på sidan, stickproppskåpa, Tvärförregling på underdelen, hög, Storlek
Förp.	1 ST	på kabelinföringar: PG 21

HDC 64D SBU 1M40G N

Weidmüller Interface GmbH & Co. KG
Klingenbergstraße 26
D-32758 Detmold
Germany

www.weidmueller.com

Tillbehör

Typ	HDC 64D TSBU 1PG29G	Utförande
Art.nr.	1661320000	HDC - kapsling, Installationsstorlek: 8, Skyddsklass: IP65, Kabelingång
GTIN (EAN)	4008190417871	på sidan, stickproppskåpa, Tvärförregling på underdelen, hög, Storlek
Förp.	1 ST	på kabelinföringar: PG 29
Typ	HDC 64D TSBU 1M32G	Utförande
Art.nr.	1786770000	HDC - kapsling, Installationsstorlek: 8, Skyddsklass: IP65, Kabelingång
GTIN (EAN)	4032248204014	på sidan, stickproppskåpa, Tvärförregling på underdelen, hög, Storlek
Förp.	1 ST	på kabelinföringar: M 32
Typ	HDC 64D TSBU 1M25G	Utförande
Art.nr.	1786780000	HDC - kapsling, Installationsstorlek: 8, Skyddsklass: IP65, Kabelingång
GTIN (EAN)	4032248204021	på sidan, stickproppskåpa, Tvärförregling på underdelen, hög, Storlek
Förp.	1 ST	på kabelinföringar: M 25
Typ	HDC 24B TSBU 1M32G	Utförande
Art.nr.	1787750000	HDC - kapsling, Installationsstorlek: 8, Skyddsklass: IP65, Kabelingång
GTIN (EAN)	4032248205097	på sidan, stickproppskåpa, Tvärförregling på underdelen, Standard,
Förp.	1 ST	Storlek på kabelinföringar: M 32
Typ	HDC 24B TSBU 1M25G	Utförande
Art.nr.	1787760000	HDC - kapsling, Installationsstorlek: 8, Skyddsklass: IP65, Kabelingång
GTIN (EAN)	4032248205103	på sidan, stickproppskåpa, Tvärförregling på underdelen, Standard,
Förp.	1 ST	Storlek på kabelinföringar: M 25
Typ	HDC 64D TSBU 1M40G	Utförande
Art.nr.	1809630000	HDC - kapsling, Installationsstorlek: 8, Skyddsklass: IP65, Kabelingång
GTIN (EAN)	4032248284986	på sidan, stickproppskåpa, Tvärförregling på underdelen, hög, Storlek
Förp.	1 ST	på kabelinföringar: M 40
Typ	HDC 24B TSBU 1M40G	Utförande
Art.nr.	1902480000	HDC - kapsling, Installationsstorlek: 8, Skyddsklass: IP65, Kabelingång
GTIN (EAN)	4032248592944	på sidan, stickproppskåpa, Tvärförregling på underdelen, Standard,
Förp.	1 ST	Storlek på kabelinföringar: M 40

Lock



HDC-kapslingarna är perfekt skyddade tack vare en speciell pressgjutningslegering och en flerstegsförsegling av ytan.
Det avancerade låssystemet tillverkas konsekvent i rostfritt stål. Det innebär lång livslängd, hög beständighet mot korrosion och slagtålighet.
Låsningen av kapslingarna ger inbyggd säkerhet. Vårt unika, patenterade fjädersystem ger kapslingens låsning ett säkert fäste och skyddar mot oavsiktligt öppnande.
Lasermärkningen möjliggör snabb och enkel identifiering. För att omedelbart kunna identifiera varje produkt är kapslingarna permanent märkta med laser.
Weidmüller RockStar® kapsling IP65 / NEMA typ 4X är ditt förstahandsval när det handlar om industrikåpor i skyddsklass IP65.

Allmänna beställningsdata

Typ	HDC 24B DODQ 4BO	Utförande
Art.nr.	1665630000	HDC - kapsling, Installationsstorlek: 8, Skyddsklass: IP65, Lock för
GTIN (EAN)	4008190422653	kapslingsunderdel, Tvärförregling på underdelen, Standard, Storlek på
Förp.	1 ST	kabelinföringar: none

HDC 64D SBU 1M40G N

Weidmüller Interface GmbH & Co. KG
Klingenbergstraße 26
D-32758 Detmold
Germany

www.weidmueller.com

Tillbehör

IP68-version



Förutom det omfattande sortimentet av kapslingar erbjuder Weidmüller en rad kabelförskruvningar för de mest skiftande användningsändamål.
Kabelförskruvningarna i mässing, plast och rostfritt stål uppfyller de varierande IP-kapslingsklasserna, för att passa alla industriella kapslingar.
Beroende på kabelförskruvningarnas serie och användningsområde är kabelförskruvningarna godkända och testade enligt VDE, UL, UR, cULus, DNV GL eller EN 45545.

Allmänna beställningsdata

Typ	VG M40 - MS 68	Utförande
Art.nr.	1772250000	VG MS (standard kabelförskruvning av mässing), kabelförskruvning,
GTIN (EAN)	4032248129904	Rak, M 40, 9 mm, OD min. 18 - OD max. 25 mm, IP54, IP66, IP67,
Förp.	10 ST	IP68 - 5 bar (30 min.), Mässing, förnicklad
Typ	VG M40 - K 68	Utförande
Art.nr.	1772330000	VG K (standard plastförskruvning), kabelförskruvning, Rak, M 40, 18
GTIN (EAN)	4032248129997	mm, OD min. 22 - OD max. 32 mm, IP54, IP66, IP67, IP68 - 5 bar (30
Förp.	10 ST	min.), Polyamid 6

HDC 64D SBU 1M40G N

Weidmüller Interface GmbH & Co. KG
Klingenbergstraße 26
D-32758 Detmold
Germany

www.weidmueller.com

Motsvarighet

Stickproppskåpa, kabelinföring uppe



HDC-kapslingarna är perfekt skyddade tack vare en speciell pressgjutningslegering och en flerstegsförsegling av ytan.
Det avancerade låssystemet tillverkas konsekvent i rostfritt stål. Det innebär lång livslängd, hög beständighet mot korrosion och slagtålighet.
Låsningen av kapslingarna ger inbyggd säkerhet. Vårt unika, patenterade fjädersystem ger kapslingens låsning ett säkert fäste och skyddar mot oavsiktligt öppnande.
Lasermärkningen möjliggör snabb och enkel identifiering. För att omedelbart kunna identifiera varje produkt är kapslingarna permanent märkta med laser.
Weidmüller RockStar® kapsling IP65 / NEMA typ 4X är ditt förstahandsval när det handlar om industrikåpor i skyddsklass IP65.

Allmänna beställningsdata

Typ	HDC 64D TOBU 2M32G	Utförande
Art.nr.	1009710000	HDC - kapsling, Installationsstorlek: 8, Skyddsklass: IP65, Kabelingång
GTIN (EAN)	4032248771394	ovansida, stickproppskåpa, Tvärförregling på underdelen, hög, Storlek
Förp.	1 ST	på kabelinföringar: M 32
Typ	HDC 64D TOBU 1M40G	Utförande
Art.nr.	1045560000	HDC - kapsling, Installationsstorlek: 8, Skyddsklass: IP65, Kabelingång
GTIN (EAN)	4032248780532	ovansida, stickproppskåpa, Tvärförregling på underdelen, hög, Storlek
Förp.	1 ST	på kabelinföringar: M 40

XXL kabelkåpa, kabelingång upptill



HDC-kapslingarna är perfekt skyddade tack vare en speciell pressgjutningslegering och en flerstegsförsegling av ytan.
Det avancerade låssystemet tillverkas konsekvent i rostfritt stål. Det innebär lång livslängd, hög beständighet mot korrosion och slagtålighet.
Låsningen av kapslingarna ger inbyggd säkerhet. Vårt unika, patenterade fjädersystem ger kapslingens låsning ett säkert fäste och skyddar mot oavsiktligt öppnande.
Lasermärkningen möjliggör snabb och enkel identifiering. För att omedelbart kunna identifiera varje produkt är kapslingarna permanent märkta med laser.
Weidmüller RockStar® kapsling IP65 / NEMA typ 4X är ditt förstahandsval när det handlar om industrikåpor i skyddsklass IP65.

Allmänna beställningsdata

Typ	HDC 64D TOBU 1M50G	Utförande
Art.nr.	1111140000	HDC - kapsling, Installationsstorlek: 8, Skyddsklass: IP65, Kabelingång
GTIN (EAN)	4032248964413	ovansida, stickproppskåpa, Tvärförregling på underdelen, hög, Storlek
Förp.	1 ST	på kabelinföringar: M 50

HDC 64D SBU 1M40G N

Weidmüller Interface GmbH & Co. KG
Klingenbergstraße 26
D-32758 Detmold
Germany

www.weidmueller.com

Motsvarighet

Stickproppskåpa, kabelinföring uppe



HDC-kapslingarna är perfekt skyddade tack vare en speciell pressgjutningslegering och en flerstegsförsegling av ytan.
Det avancerade låssystemet tillverkas konsekvent i rostfritt stål. Det innebär lång livslängd, hög beständighet mot korrosion och slagtålighet.
Låsningen av kapslingarna ger inbyggd säkerhet. Vårt unika, patenterade fjädersystem ger kapslingens låsning ett säkert fäste och skyddar mot oavsiktligt öppnande.
Lasermärkningen möjliggör snabb och enkel identifiering. För att omedelbart kunna identifiera varje produkt är kapslingarna permanent märkta med laser.
Weidmüller RockStar® kapsling IP65 / NEMA typ 4X är ditt förstahandsval när det handlar om industrikåpor i skyddsklass IP65.

Allmänna beställningsdata

Typ	HDC 24B TOBU 1PG21G	Utförande
Art.nr.	1661370000	HDC - kapsling, Installationsstorlek: 8, Skyddsklass: IP65, Kabelingång
GTIN (EAN)	4008190417925	ovansida, stickproppskåpa, Tvärförregling på underdelen, Standard,
Förp.	1 ST	Storlek på kabelinföringar: PG 21
Typ	HDC 24B TOBU 1PG29G	Utförande
Art.nr.	1661380000	HDC - kapsling, Installationsstorlek: 8, Skyddsklass: IP65, Kabelingång
GTIN (EAN)	4008190417932	ovansida, stickproppskåpa, Tvärförregling på underdelen, Standard,
Förp.	1 ST	Storlek på kabelinföringar: PG 29
Typ	HDC 64D TOBU 1PG21G	Utförande
Art.nr.	1661440000	HDC - kapsling, Installationsstorlek: 8, Skyddsklass: IP65, Kabelingång
GTIN (EAN)	4008190417994	ovansida, stickproppskåpa, Tvärförregling på underdelen, hög, Storlek
Förp.	1 ST	på kabelinföringar: PG 21
Typ	HDC 64D TOBU 1PG29G	Utförande
Art.nr.	1661460000	HDC - kapsling, Installationsstorlek: 8, Skyddsklass: IP65, Kabelingång
GTIN (EAN)	4008190418014	ovansida, stickproppskåpa, Tvärförregling på underdelen, hög, Storlek
Förp.	1 ST	på kabelinföringar: PG 29
Typ	HDC 64D TOBU 1M32G	Utförande
Art.nr.	1786830000	HDC - kapsling, Installationsstorlek: 8, Skyddsklass: IP65, Kabelingång
GTIN (EAN)	4032248204076	ovansida, stickproppskåpa, Tvärförregling på underdelen, hög, Storlek
Förp.	1 ST	på kabelinföringar: M 32
Typ	HDC 24B TOBU 1M32G	Utförande
Art.nr.	1787810000	HDC - kapsling, Installationsstorlek: 8, Skyddsklass: IP65, Kabelingång
GTIN (EAN)	4032248205257	ovansida, stickproppskåpa, Tvärförregling på underdelen, Standard,
Förp.	1 ST	Storlek på kabelinföringar: M 32
Typ	HDC 24B TOBU 1M25G	Utförande
Art.nr.	1787820000	HDC - kapsling, Installationsstorlek: 8, Skyddsklass: IP65, Kabelingång
GTIN (EAN)	4032248205264	ovansida, stickproppskåpa, Tvärförregling på underdelen, Standard,
Förp.	1 ST	Storlek på kabelinföringar: M 25
Typ	HDC 24B TOBU 1M40G	Utförande
Art.nr.	1902980000	HDC - kapsling, Installationsstorlek: 8, Skyddsklass: IP65, Kabelingång
GTIN (EAN)	4032248585274	ovansida, stickproppskåpa, Tvärförregling på underdelen, Standard,
Förp.	1 ST	Storlek på kabelinföringar: M 40

HDC 64D SBU 1M40G N

Weidmüller Interface GmbH & Co. KG
Klingenbergstraße 26
D-32758 Detmold
Germany

www.weidmueller.com

Motsvarighet

XXL kabelkåpa, kabelingång på sidan



HDC-kapslingarna är perfekt skyddade tack vare en speciell pressgjutningslegering och en flerstegsförsegling av ytan.
Det avancerade låssystemet tillverkas konsekvent i rostfritt stål. Det innebär lång livslängd, hög beständighet mot korrosion och slagtålighet.
Låsningen av kapslingarna ger inbyggd säkerhet. Vårt unika, patenterade fjädersystem ger kapslingens låsning ett säkert fäste och skyddar mot oavsiktligt öppnande.
Lasermärkningen möjliggör snabb och enkel identifiering. För att omedelbart kunna identifiera varje produkt är kapslingarna permanent märkta med laser.
Weidmüller RockStar® kapsling IP65 / NEMA typ 4X är ditt förstahandsval när det handlar om industrikåpor i skyddsklass IP65.

Allmänna beställningsdata

Typ	HDC 64D TSBU 1M50G	Utförande
Art.nr.	1111130000	HDC - kapsling, Installationsstorlek: 8, Skyddsklass: IP65, Kabelingång
GTIN (EAN)	4032248967711	på sidan, stickproppskåpa, Tvärförregling på underdelen, hög, Storlek
Förp.	1 ST	på kabelinföringar: M 50

Stickproppskåpa, kabelinföring på sidan



HDC-kapslingarna är perfekt skyddade tack vare en speciell pressgjutningslegering och en flerstegsförsegling av ytan.
Det avancerade låssystemet tillverkas konsekvent i rostfritt stål. Det innebär lång livslängd, hög beständighet mot korrosion och slagtålighet.
Låsningen av kapslingarna ger inbyggd säkerhet. Vårt unika, patenterade fjädersystem ger kapslingens låsning ett säkert fäste och skyddar mot oavsiktligt öppnande.
Lasermärkningen möjliggör snabb och enkel identifiering. För att omedelbart kunna identifiera varje produkt är kapslingarna permanent märkta med laser.
Weidmüller RockStar® kapsling IP65 / NEMA typ 4X är ditt förstahandsval när det handlar om industrikåpor i skyddsklass IP65.

Allmänna beställningsdata

Typ	HDC 24B TSBU 1PG21G	Utförande
Art.nr.	1661230000	HDC - kapsling, Installationsstorlek: 8, Skyddsklass: IP65, Kabelingång
GTIN (EAN)	4008190417789	på sidan, stickproppskåpa, Tvärförregling på underdelen, Standard,
Förp.	1 ST	Storlek på kabelinföringar: PG 21
Typ	HDC 24B TSBU 1PG29G	Utförande
Art.nr.	1661240000	HDC - kapsling, Installationsstorlek: 8, Skyddsklass: IP65, Kabelingång
GTIN (EAN)	4008190417796	på sidan, stickproppskåpa, Tvärförregling på underdelen, Standard,
Förp.	1 ST	Storlek på kabelinföringar: PG 29
Typ	HDC 64D TSBU 1PG21G	Utförande
Art.nr.	1661300000	HDC - kapsling, Installationsstorlek: 8, Skyddsklass: IP65, Kabelingång
GTIN (EAN)	4008190417857	på sidan, stickproppskåpa, Tvärförregling på underdelen, hög, Storlek
Förp.	1 ST	på kabelinföringar: PG 21

HDC 64D SBU 1M40G N

Weidmüller Interface GmbH & Co. KG
Klingenbergstraße 26
D-32758 Detmold
Germany

www.weidmueller.com

Motsvarighet

Typ	HDC 64D TSBU 1PG29G	Utförande
Art.nr.	1661320000	HDC - kapsling, Installationsstorlek: 8, Skyddsklass: IP65, Kabelingång
GTIN (EAN)	4008190417871	på sidan, stickproppskåpa, Tvärförregling på underdelen, hög, Storlek
Förp.	1 ST	på kabelinföringar: PG 29
Typ	HDC 64D TSBU 1M32G	Utförande
Art.nr.	1786770000	HDC - kapsling, Installationsstorlek: 8, Skyddsklass: IP65, Kabelingång
GTIN (EAN)	4032248204014	på sidan, stickproppskåpa, Tvärförregling på underdelen, hög, Storlek
Förp.	1 ST	på kabelinföringar: M 32
Typ	HDC 64D TSBU 1M25G	Utförande
Art.nr.	1786780000	HDC - kapsling, Installationsstorlek: 8, Skyddsklass: IP65, Kabelingång
GTIN (EAN)	4032248204021	på sidan, stickproppskåpa, Tvärförregling på underdelen, hög, Storlek
Förp.	1 ST	på kabelinföringar: M 25
Typ	HDC 24B TSBU 1M32G	Utförande
Art.nr.	1787750000	HDC - kapsling, Installationsstorlek: 8, Skyddsklass: IP65, Kabelingång
GTIN (EAN)	4032248205097	på sidan, stickproppskåpa, Tvärförregling på underdelen, Standard,
Förp.	1 ST	Storlek på kabelinföringar: M 32
Typ	HDC 24B TSBU 1M25G	Utförande
Art.nr.	1787760000	HDC - kapsling, Installationsstorlek: 8, Skyddsklass: IP65, Kabelingång
GTIN (EAN)	4032248205103	på sidan, stickproppskåpa, Tvärförregling på underdelen, Standard,
Förp.	1 ST	Storlek på kabelinföringar: M 25
Typ	HDC 64D TSBU 1M40G	Utförande
Art.nr.	1809630000	HDC - kapsling, Installationsstorlek: 8, Skyddsklass: IP65, Kabelingång
GTIN (EAN)	4032248284986	på sidan, stickproppskåpa, Tvärförregling på underdelen, hög, Storlek
Förp.	1 ST	på kabelinföringar: M 40
Typ	HDC 24B TSBU 1M40G	Utförande
Art.nr.	1902480000	HDC - kapsling, Installationsstorlek: 8, Skyddsklass: IP65, Kabelingång
GTIN (EAN)	4032248592944	på sidan, stickproppskåpa, Tvärförregling på underdelen, Standard,
Förp.	1 ST	Storlek på kabelinföringar: M 40

Lock



HDC-kapslingarna är perfekt skyddade tack vare en speciell pressgjutningslegering och en flerstegsförsegling av ytan.
Det avancerade låssystemet tillverkas konsekvent i rostfritt stål. Det innebär lång livslängd, hög beständighet mot korrosion och slagtålighet.
Låsningen av kapslingarna ger inbyggd säkerhet. Vårt unika, patenterade fjädersystem ger kapslingens låsning ett säkert fäste och skyddar mot oavsiktligt öppnande.
Lasermärkningen möjliggör snabb och enkel identifiering. För att omedelbart kunna identifiera varje produkt är kapslingarna permanent märkta med laser.
Weidmüller RockStar® kapsling IP65 / NEMA typ 4X är ditt förstahandsval när det handlar om industrikåpor i skyddsklass IP65.

Allmänna beställningsdata

Typ	HDC 24B DODQ 4BO	Utförande
Art.nr.	1665630000	HDC - kapsling, Installationsstorlek: 8, Skyddsklass: IP65, Lock för
GTIN (EAN)	4008190422653	kapslingsunderdel, Tvärförregling på underdelen, Standard, Storlek på
Förp.	1 ST	kabelinföringar: none