Data sheet

SAIL-M12WM12G-L-10PGR

Weidmüller Interface GmbH & Co. KG
Klingenbergstraße 26
D-32758 Detmold
Germany

www.weidmueller.com

Dina kringutrustning bör matas med större effekt. Med vårt nya M12-kontaktdon är mer än 250 V och 2 A möjligt utan problem. De kompakta A-, K-, L-, S- och T-kodade M12-kontaktdonen är utformade för överföring av upp till 630 V AC eller 60 V DC och 12 A.

Allmänna beställningsdata

Utförande	Sensor/Aktuator-Ledning, Anslutningsledning, M12 / M12, Antal poler : 5, 10 m, Stift, vinklat - uttag, rakt, Skärmad: Nej, LED: Nej, Mantelmaterial: PUR, Halogener: Nej
Art.nr.	2455321000
Typ	SAIL-M12WM12G-L-10PGR
GTIN (EAN)	4050118470550
Förp.	1 items

SAIL-M12WM12G-L-10PGR

Weidmüller Interface GmbH & Co. KG
Klingenbergstraße 26
D-32758 Detmold
Germany

www.weidmueller.com

Technical data

Godkännanden

Godkännanden	
ROHS	Uppfyllelse
UL File Number Search	UL-webbplats
Certifikat-Nr. (cULus)	E257571

Mått och vikter

Nettovikt	500 g

Miljööverenstämmelse för produkt

RoHS-kompatibilitetsstatus	Kompatibel
REACH SVHC	Lead 7439-92-1
SCIP	e8d8af70-4c85-4483-bc8c-9bc5b598e2a9

Tekniska data för kabel

Kabellängd	10 m	Mantelfärg	grå
Släpkedjetålighet	Ja	Ledararea	1.5 mm²
Skärmad	Nej	Halogener	Nej
Isolering	PP	Accelerartion	5 m/s²
Böjradie min, rörlig	7,5 x kabeldiameter	Böjradie min, fast monterad	4 x kabeldiameter
Böjcykler	10 Mio	hastighet	5 m/s
Mantelmaterial	PUR	Konfigurerbar kabellängd	Nej
Mantel i enlighet med UL AWM-stil	20939 (80 °C / 600 V)	Bestrålning tvärbunden	Nej
Beständighet mot svetsgnistor	Nej	Färkodning	brun, vit, blå, svart, rosa
Temperaturområde, fast lagd	-40...80 °C	Säker mot svetsstänk	Nej
Temperaturområde, rörligt	-30...80 °C	Antal poler	5
Ytterdiameter	8 mm ± 0.2 mm		

Allmänna tekniska data

Kodering	L-coded	Anslutningsgänga	M12 / M12
Kontaktyta	förgylld	LED	Nej
Utförande	Stift, vinklat - uttag, rakt	Kapslingsmaterial	PUR
Isolationsmotstånd	108 Ω	Nominell spänning	50 V
Märkström	16 A	Skyddsklass	IP65, IP67, i åtdraget tillstånd
Stickcykler	≤ 100	Nedsmutsningsgrad	3
bockad	Nej	Temperaturområde kapsling	-40 ... +85 ° C
Anslutningsvridmoment	M12: 0,8 - 1,2 Nm		

Allmänna standarder

Kontaktdon Norm	IEC 61076-2-111	Certifikat-Nr. (cULus)	E257571

Elektriska egenskaper

Isolationsmotstånd	108 Ω	Nominell spänning	50 V

SAIL-M12WM12G-L-10PGR

Weidmüller Interface GmbH & Co. KG
Klingenbergstraße 26
D-32758 Detmold
Germany

www.weidmueller.com

Technical data

Normer

Kontaktdon Norm	IEC 61076-2-111

Kontakt höger

Stickkontakt höger	M12, L-kodad, IP67, honkontakt, rak, Plast, oskärmad

Kontakt vänster

Stickkontakt vänster	M12, L-kodad, IP67, hankontakt, vinklad 90°, Plast, oskärmad

Klassificeringar

ETIM 8.0	EC001855	ETIM 9.0	EC001855
ETIM 10.0	EC001855	ECLASS 14.0	27-06-03-11
ECLASS 15.0	27-06-03-11		

SAIL-M12WM12G-L-10PGR

Weidmüller Interface GmbH & Co. KG
Klingenbergstraße 26
D-32758 Detmold
Germany

www.weidmueller.com

Drawings

Profilritning

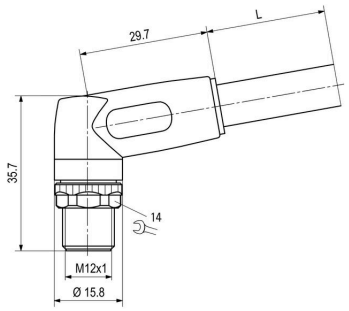

Profilritning

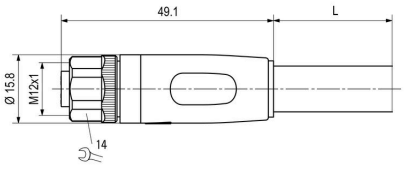

Polschema

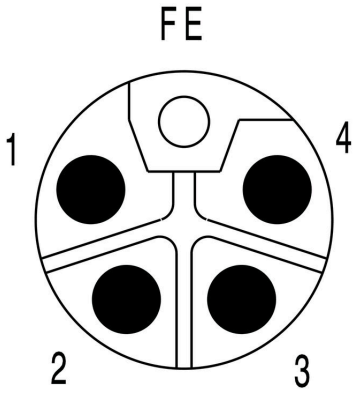

Polschema

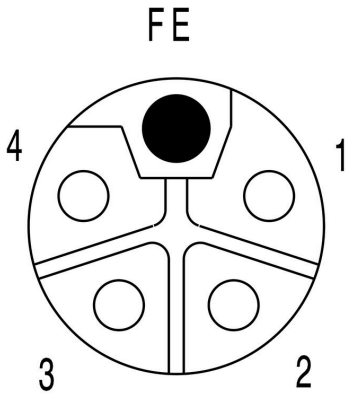

Kopplingsbild

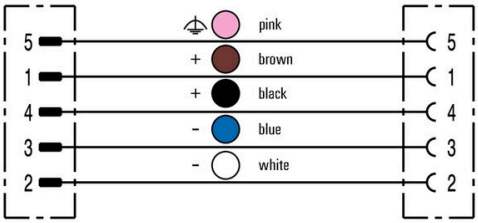

Det idealiska verktyget: Screwty ® med momentfunktion