Datablad

SAIL-VSA-DS-10U

Weidmüller Interface GmbH & Co. KG
Klingenbergstraße 26
D-32758 Detmold
Germany

www.weidmueller.com

Weidmüller erbjuder ventilstickproppskabel med M8/ M12 kontakt eller fri ledningsände. Ventilstickproppens driftsläge signaliseras med ett indikeringselement (ljus-diod). Ventilstickpropparna har en skyddskoppling. Weid-müllers program omfattar ventilstickproppar i utförandena A, B, C enligt DIN och industristandard. Skyddsklass IP 67 uppfylls vid instruvning. Anslutningsriktningen är också en avgörande faktor, och Weidmüller erbjuder därför olika versioner.

Allmänna beställningsdata

Utförande	Ventilledning (konfektionerad), Kabelände öppen - ventilstickpropp, Bryggform A (18 mm), Kabel-längd: 10 m, PUR, svart (liknande RAL 9005)
Art.nr.	1896991000
Typ	SAIL-VSA-DS-10U
GTIN (EAN)	4032248752089
Förp.	1 items

SAIL-VSA-DS-10U

Weidmüller Interface GmbH & Co. KG
Klingenbergstraße 26
D-32758 Detmold
Germany

www.weidmueller.com

Tekniska data

Godkännanden

Godkännanden	CE
ROHS	Uppfyllelse

Mått och vikter

Nettovikt	59 g

Miljööverenstämmelse för produkt

RoHS-kompatibilitetsstatus	Kompatibel utan undantag
REACH SVHC	Nej mSvHC över 0,1 viktprocent

Tekniska data för kabel

Kabellängd	10 m	Mantelfärg	svart (liknande RAL 9005)
PE-Funktion	Ja	Släpkedjetålighet	Ja
Ledararea	0.34 mm²	Skärmad	Nej
Halogener	Nej	Accelerartion	5 m/s²
Böjradie min, rörlig	10 x kabeldiameter	Böjradie min, fast monterad	5 x kabeldiameter
hastighet	200 m/s	Mantelmaterial	PUR
Beständighet mot svetsgnistor	Nej	Färkodning	blå, brun, grön/gul, svart, vit
Temperaturområde, fast lagd	-40...90 °C	Säker mot svetsstänk	Nej
Temperaturområde, rörligt	-30...90 °C	Antal poler	4 (3 + PE)
Ytterdiameter	5.2 mm ± 0.2 mm		

Allmänna tekniska data

Kodering	Bryggform A (18 mm)	LED	Ja
Utförande	Kabelände öppen - ventilstickpropp	Kapslingsmaterial	TPU
Kontaktmaterial	CuZn	Nominell spänning	24 V
Märkström	4 A	Skyddsklass	IP67, i åtdraget tillstånd
Nedsmutsningsgrad	3	Temperaturområde kapsling	-25...+80 °C

Klassificeringar

ETIM 8.0	EC001855	ETIM 9.0	EC001855
ETIM 10.0	EC001855	ECLASS 14.0	27-06-03-12
ECLASS 15.0	27-06-03-12		

SAIL-VSA-DS-10U

Weidmüller Interface GmbH & Co. KG
Klingenbergstraße 26
D-32758 Detmold
Germany

www.weidmueller.com

Ritningar

Profilritning

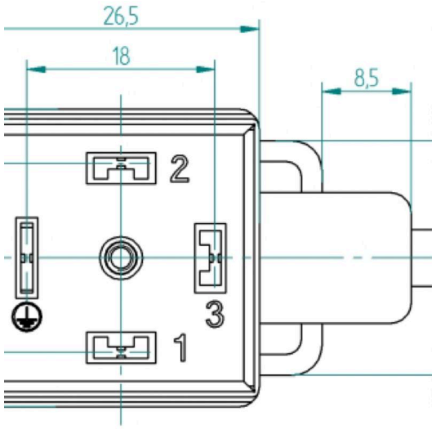

Profilritning

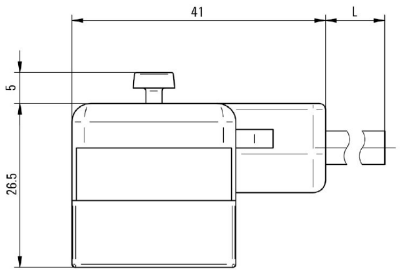
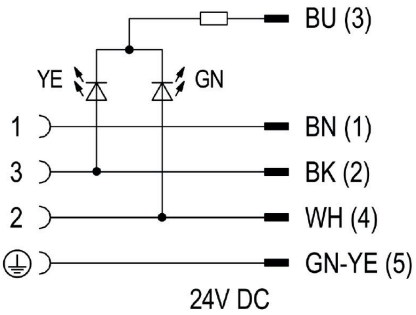
Kopplingsbild