Data sheet

ZDUB 2.5-2/2AN/RC

Weidmüller Interface GmbH & Co. KG
Klingenbergstraße 26
D-32758 Detmold
Germany

www.weidmueller.com

Produktillustration

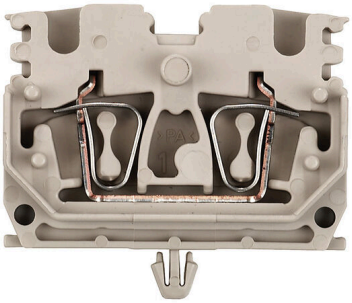

Tack vare sin kompakta utformning är mini-skenmonterade plintar perfekta för arbete i trånga utrymmen såsom små kapslingar och kapsling och terminalboxar.

Allmänna beställningsdata

Utförande	Z-Serie, Genomgångs-radplint, Märkarea: 2.5 mm², Fjäderanslutning, mörkbeige, Direktmontage
Art.nr.	1712820000
Typ	ZDUB 2.5-2/2AN/RC
GTIN (EAN)	4008190378776
Förp.	100 items

ZDUB 2.5-2/2AN/RC

Weidmüller Interface GmbH & Co. KG
Klingenbergstraße 26
D-32758 Detmold
Germany

www.weidmueller.com

Technical data

Godkännanden

Godkännanden	
ROHS	Uppfyllelse
UL File Number Search	UL-webbplats
Certifikat nr (cURus)	E60693
Certifikat nr (cURusEX)	E184763

Mått och vikter

Djup	29 mm	Byggdjup (tum)	1.1417 inch
Höjd	33.5 mm	Bygghöjd (tum)	1.3189 inch
Bredd	5.1 mm	Byggbredd (tum)	0.2008 inch
Nettovikt	3.69 g		

Temperaturer

Lagertemperatur	-25 °C...55 °C	Omgivningstemperatur	-50 °C...75 °C
Varaktig driftstemperatur, min.	-50 °C	Varaktig driftstemperatur, max.	120 °C

Miljööverenstämmelse för produkt

RoHS-kompatibilitetsstatus	Kompatibel utan undantag	
REACH SVHC	Nej mSvHC över 0,1 viktprocent	
Produktens koldioxidavtryck	Vagga till grind	0.041 kg CO2 eq.

Märkdata IECEx/ATEX

Certifikat nr. (ATEX)	DEMKO16ATEX1808U	Certifikat nr. (IECEX)	IECEXULD16.0036U
Max. spänning (ATEX)	550 V	Ström (ATEX)	21 A
Ledararea max. (ATEX)	2.5 mm²	Max. spänning (IECEX)	550 V
Ström (IECEX)	21 A	Ledararea max. (IECEX)	2.5 mm²
Märkning EN 60079-7	Ex eb II C Gb	Ex 2014/34/EU märkning	II 2 G D

Allmänt

Ledardiameter, AWG, max	AWG 12	Monteringsanvisning	Direktmontage
Ledardiameter, AWG, min.	AWG 26	Normer	IEC 60947-7-1
Montageskena obestyckad	TS 35		

Klämbara ledare (Märkanslutning)

Tolkdorn enligt 60 947-1	A2
Ledardiameter, AWG, max	AWG 12
Anslutningsriktning	övre
Avisoleringslängd	10 mm
Anslutningstyp	Fjäderanslutning
Antal anslutningar	2
Anslutningsområde, max.	4 mm²
Anslutningsområde, min.	0.13 mm²

ZDUB 2.5-2/2AN/RC

Weidmüller Interface GmbH & Co. KG
Klingenbergstraße 26
D-32758 Detmold
Germany

www.weidmueller.com

Technical data

Klingmått	6 x 3,5 mm		
Ledardiameter, AWG, min.	AWG 26		
Ledararea, fintrådig med ändhylsa DIN 46228/4, max.	1.5 mm²		
Ledararea, fintrådig med ändhylsor DIN 46228/4, min.	0.13 mm²		
Ledararea, fintrådig med ändhylsa DIN 46228/1, max.	1.5 mm²		
Ledararea, fintrådig med ändhylsa DIN 46228/1, min.	0.13 mm²		
Ledardiameter, fintrådig, max.	2.5 mm²		
Ledararea, fintrådig, min.	0.13 mm²		
Anslutningsarea, flertrådig, max.	4 mm²		
Anslutningsarea, flertrådig, min.	0.13 mm²		
Ledararea, entrådig, max.	4 mm²		
Ledararea, entrådig, min.	0.13 mm²		
Anslutningsarea, fintrådig, min.	0.13 mm²		
Rörlängd för beslag i ledarände med plastkrage DIN 46228/4	Rörlängd	min.	6 mm
		max.	10 mm
	Ledarens anslutningsarea	nominell	0.5 mm²
	Rörlängd	min.	6 mm
		max.	10 mm
	Ledarens anslutningsarea	nominell	0.75 mm²
	Rörlängd	min.	6 mm
		max.	10 mm
	Ledarens anslutningsarea	nominell	1 mm²
	Rörlängd	min.	8 mm
		max.	10 mm
	Ledarens anslutningsarea	nominell	1.5 mm²
	Rörlängd	nominell	8 mm
	Ledarens anslutningsarea	nominell	2.5 mm²
Rörlängd för beslag i ledarände utan plastkrage DIN 46228/1	Rörlängd	nominell	10 mm
	Ledarens anslutningsarea	nominell	0.5 mm²
	Rörlängd	nominell	10 mm
	Ledarens anslutningsarea	nominell	0.75 mm²
	Rörlängd	nominell	10 mm
	Ledarens anslutningsarea	nominell	1 mm²
	Rörlängd	nominell	10 mm
	Ledarens anslutningsarea	nominell	1.5 mm²
	Rörlängd	nominell	10 mm
	Ledarens anslutningsarea	nominell	2.5 mm²

Klämbara ledare (ytterligare anslutning)

Anslutningstyp, ytterligare anslutning	Fjäderanslutning

Märkdata

Märkarea	2.5 mm²	Märkspänning	800 V
Märkspänning DC	800 V	Märkström	24 A
Ström med max. ledare	30 A	Normer	IEC 60947-7-1
Genomgångsmotstånd enligt IEC 60947-7-x	1.33 mΩ	Märkstötspänning	8 kV
Förlusteffekt enligt IEC 60947-7-x	0.77 W	Nedsmutsningsgrad	3

Märkdata enligt CSA

Ledararea max. (CSA)	12 AWG	Spänning grupp C (CSA)	600 V
Ström Gr C (CSA)	25 A	Certifikat nr. (CSA)	12400-379

ZDUB 2.5-2/2AN/RC

Weidmüller Interface GmbH & Co. KG
Klingenbergstraße 26
D-32758 Detmold
Germany

www.weidmueller.com

Technical data

Ledararea min. (CSA)	26 AWG		

Märkdata enligt UL

Ledarstorlek Factory wiring max (cURus)	12 AWG	Certifikat nr (cURus)	E60693
Ledarstorlek Field wiring min (cURus)	26 AWG	Ledarstorlek Factory wiring min (cURus)	26 AWG
Spänning grupp C (cURus)	600 V	Ström grupp C (cURus)	20 A
Ledarstorlek Field wiring max (cURus)	12 AWG		

Materialdata

Grundläggande material	Wemid	Färgkod	mörkbeige
Brännbarhetsklass enligt UL 94	V-0		

Mått

Offset TS 15	17 mm

Systemparametrar

Utförande	Fjäderanslutning, kan endast byglas vid anslutningspunkten, öppen på en sida	Ändplatta krävs	Ja
Antal potentialer	1	Antal våningar	1
Antal klämställen per våning	2	Antal potentialer per våning	1
Nivåer internt överkopplade	Nej	PE-anslutning	Nej
Montageskena obestyckad	TS 35	N-Funktion	Nej
PE-Funktion	Nej	PEN-Funktion	Nej

ytterligare tekniska data

Öppna sidor	höger	Monteringsanvisning	Direktmontage
explosionstestat utförande	Ja	Monteringstyp	Direktmontage

Klassificeringar

ETIM 8.0	EC000897	ETIM 9.0	EC000897
ETIM 10.0	EC000897	ECLASS 14.0	27-25-01-01
ECLASS 15.0	27-25-01-01		

ZDUB 2.5-2/2AN/RC

Weidmüller Interface GmbH & Co. KG
Klingenbergstraße 26
D-32758 Detmold
Germany

www.weidmueller.com

Drawings

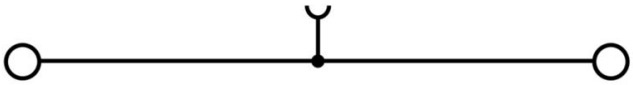

Borrmall

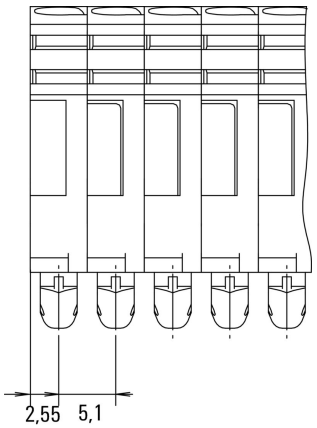

ZDUB 2.5-2/2AN

ZDUB 2.5-2/2AN/RC

Weidmüller Interface GmbH & Co. KG
Klingenbergstraße 26
D-32758 Detmold
Germany

www.weidmueller.com

Accessories

Överkopplingar

Fördelningen eller mångfaldigandet av en potential till angränsande kopplingsplinter genomförs via en överkoppling. Ytterligare insatser från kabeldragning kan lätt undvikas. Även om polerna bryts ut är kontaktens tillförlitlighet i kopplingsplintar fortfarande garanterad. Vår portfölj erbjuder pluggbara och skruvbara överkopplingssystem för modulär plintar.

Allmänna beställningsdata

Typ	ZQB 2.5-2	Utförande
Art.nr.	1677120000	Tillbehör, Överkoppling, 24 A
GTIN (EAN)	4008190467678	
Förp.	50 ST	

Ändplattor och skiljeplattor

Skiljeplattor och ändplattor är viktiga tillbehör för plintar. Skiljeplattor erbjuder optisk och elektrisk separation av olika potentialer och funktionsgrupper, vilket ökar säkerheten och säkerställer en tydlig struktur inuti kopplingsskåpet. Ändplattor stänger plintraden på sidorna, skyddar mot kontakt med spänningsförande delar och säkerställer ett rent, stabilt avslut. Båda komponenter är exakt anpassade till de olika plintserierna från Weidmüller, vilket bidrar till en säker, överensstämmande och professionell ledningsdragning.

Allmänna beställningsdata

Typ	ZAP ZDUB	Utförande
Art.nr.	1704750000	Z-Serie, Ändplatta
GTIN (EAN)	4008190948405	
Förp.	50 ST	
Typ	ZAP ZDUB BL	Utförande
Art.nr.	1704760000	Z-Serie, Ändplatta
GTIN (EAN)	4008190948412	
Förp.	50 ST	
Typ	ZAP ZDUB OR	Utförande
Art.nr.	1704770000	Z-Serie, Ändplatta
GTIN (EAN)	4008190948429	
Förp.	50 ST	
Typ	ZTW ZDUB	Utförande
Art.nr.	1704340000	Z-Serie, Sektionsplatta
GTIN (EAN)	4008190948597	
Förp.	50 ST	

ZDUB 2.5-2/2AN/RC

Weidmüller Interface GmbH & Co. KG
Klingenbergstraße 26
D-32758 Detmold
Germany

www.weidmueller.com

Accessories

Specialtryck

Dekafix (DEK) märkning är den universella märkningen för alla kabel- och kontaktdon samt för elektroniska underenheter. Systemet är idealiskt för korta talserier och täcker ett brett utbud av färdiga märkningar. Remsmontering för snabb uppmärkning i endast ett arbetssteg. Märkningen är lättläst, kontrastrik och finns i olika bredder.
• Stort urval av märkningar klara att användas
• Remsmontering för snabb uppmärkning
• Anslutningsmärkning som passar till Weidmüllers samtliga kabelkontakter,
• Finns som neutralt MultiCard eller som standardtryck i karta.För specialtryck: Skicka en fil till oss av vår märkningsprogramvara M-Print PRO eller M-Print PRO Online (utan installation) för dina märkningsspecifikationer.

Allmänna beställningsdata

Typ	DEK 5/5 MC SDR	Utförande
Art.nr.	1609810000	Dekafix, Plintmärkning, 5 x 5 mm, Delning i mm (P): 5.00
GTIN (EAN)	4008190456597	Weidmueller, enligt kundönskan
Förp.	200 ST	

Neutral

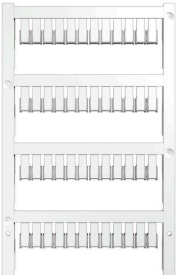

ZS-märkning – i beprövat MultiCard-format – har utvecklats specifikt för Z-serien. De erbjuder en stor märkyta. Den ledade mekanismen ger t.o.m. tillgång till överkopplingar, utan demontering. Det snabba montaget säkerställs genom de enskilda skyltarna, som kan snäppas på i remsor. De enskilda skyltarna är lätt separerbara.
• Vikbar märkyta
• Monteringsbar i remsor eller enskilt
• Märkning i beprövat MultiCard-formatFör specialtryck: Skicka en fil till oss av vår märkningsprogramvara M-Print PRO eller M-Print PRO Online (utan installation) för dina märkningsspecifikationer.

Allmänna beställningsdata

Typ	ZS 10/5 MC NE WS	Utförande
Art.nr.	1610000000	ZS, Plintmärkning, 10 x 5 mm, Delning i mm (P): 5.00 Weidmueller,
GTIN (EAN)	4008190263171	Allen-Bradley, vit
Förp.	480 ST	

Weidmüller Interface GmbH & Co. KG
Klingenbergstraße 26
D-32758 Detmold
Germany

www.weidmueller.com

Accessories

Märkningshållare

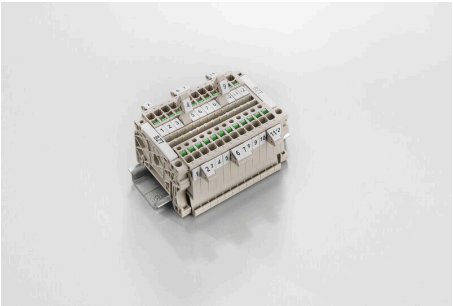

Märkningshållaren ger möjlighet till ytterligare montering av standardmärkningar med en delning på 5 eller 5,1 mm. De vinklade hållarna kan köpas som tillval och kan monteras i alla standardmärkningskanaler i Klippon® modulära anslutningsplintar. Kopplingar för märkningstyper kan hittas bland respektive tillbehör för avsedda märkningshållare.

Allmänna beställningsdata

Typ	BZT 1 WS 10/5	Utförande
Art.nr.	1805490000	Tillbehör, Märkningshållare
GTIN (EAN)	4032248270231	
Förp.	100 ST	
Typ	BZT 1 ZA WS 10/5	Utförande
Art.nr.	1805520000	Tillbehör, Märkningshållare
GTIN (EAN)	4032248270248	
Förp.	100 ST	

Spårskruvmejsel

VDE isolerad skruvmejsel för arbeten på delar som står under spänning på upp till AC 1000 V och DC 1500 V, DIN EN 60900, IEC 900. Testad säkerhet GS, individuellt testad Klinga av höglegerat krom- vanadium - molybden-stål, genomgående härdad, brunerad

Allmänna beställningsdata

Typ	SDIS SLIM 0.6X3.5X100	Utförande
Art.nr.	2749610000	Montageverktyg, Klingbredd (B): 3.5 mm, Klinglängd: 100 mm,
GTIN (EAN)	4050118896350	Klingtjocklek: 0.6 mm
Förp.	1 ST	