Data sheet

HDC 10A SDLU 1PG16G

Weidmüller Interface GmbH & Co. KG
Klingenbergstraße 26
D-32758 Detmold
Germany

www.weidmueller.com

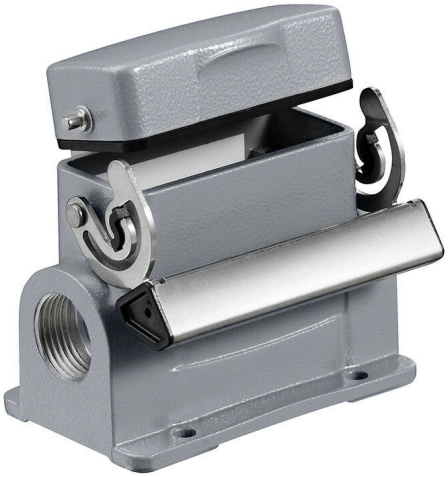

IP65

HDC-kapslingarna är perfekt skyddade tack vare en speciell pressgjutningslegering och en flerstegsförsegling av ytan.
Det avancerade låssystemet tillverkas konsekvent i rostfritt stål. Det innebär lång livslängd, hög beständighet mot korrosion och slagtålighet.
Låsningen av kapslingarna ger inbyggd säkerhet. Vårt unika, patenterade fjädersystem ger kapslingens låsning ett säkert fäste och skyddar mot oavsiktligt öppnande.
Lasermärkningen möjliggör snabb och enkel identifiering. För att omedelbart kunna identifiera varje produkt är kapslingarna permanent märkta med laser.
Weidmüller RockStar® kapsling IP65 / NEMA typ 4X är ditt förstahandsval när det handlar om industrikåpor i skyddsklass IP65.

Allmänna beställningsdata

Utförande	HDC - kapsling, Installationsstorlek: 2, Skyddsklass: IP65, i ijackat tillstånd, Sockelkåpa, Längsbygel på underdelen, Standard, med lock, Storlek på kabelinföringar: PG 16
Art.nr.	1664410000
Typ	HDC 10A SDLU 1PG16G
GTIN (EAN)	4008190421106
Förp.	1 items

HDC 10A SDLU 1PG16G

Weidmüller Interface GmbH & Co. KG
Klingenbergstraße 26
D-32758 Detmold
Germany

www.weidmueller.com

Technical data

Godkännanden

Godkännanden	
ROHS	Uppfyllelse
UL File Number Search	UL-webbplats
Certifikat nr (cURus)	E92202

Mått och vikter

Höjd	70 mm	Bygghöjd (tum)	2.7559 inch
Bredd	76 mm	Byggbredd (tum)	2.9921 inch
Montagemått höjd	40 mm	Montagemått bredd	48 mm
Nettovikt	253 g		

Temperaturer

Gränsvärde, temperatur	-40 °C ... 125 °C

Miljööverenstämmelse för produkt

RoHS-kompatibilitetsstatus	Kompatibel utan undantag	
REACH SVHC	Potassium perfluorobutane sulfonate 29420-49-3	
SCIP	e98b2b24-ba23-41bf-8d19-0dda3647412f	
Kemikaliebeständighet	Innehåll	Aceton
	Kemisk beständighet	Villkorligt beständigt
	Innehåll	Borrolja
	Kemisk beständighet	Beständigt
	Innehåll	Diesel
	Kemisk beständighet	Beständigt
	Innehåll	Etylalkohol
	Kemisk beständighet	Beständigt
	Innehåll	Växellådsolja
	Kemisk beständighet	Beständigt
	Innehåll	Hydraulolja
	Kemisk beständighet	Beständigt
	Innehåll	Kylmedium
	Kemisk beständighet	Beständigt
	Innehåll	Petroleumbensin
	Kemisk beständighet	Beständigt
	Innehåll	Svett
	Kemisk beständighet	Beständigt
	Innehåll	Bensin premium
	Kemisk beständighet	Villkorligt beständigt
	Innehåll	Vatten
	Kemisk beständighet	Beständigt
	Innehåll	UV
	Kemisk beständighet	Instabilt
	Innehåll	Ozon
	Kemisk beständighet	Instabilt

Allmänna data

Åtdragningsmoment	0.5 Nm	Kapslingsmaterial	Aluminiumpressgjutgods
Yta	Pulverlack	Skyddsklass	IP65, i ijackat tillstånd

HDC 10A SDLU 1PG16G

Weidmüller Interface GmbH & Co. KG
Klingenbergstraße 26
D-32758 Detmold
Germany

www.weidmueller.com

Technical data

Anmärkning skyddsklass	Skyddsklass med låst lock: IP 65	EMC-kapslingar	Nej
Material låselement	Rostfritt stål		

Mått

Hålavstånd längd A2	48 mm	Kabelingång	m. gänga
Bredd kapsling	30 mm	Bredd C1 - sockel	50 mm
Längd kapsling	63 mm	Höjd kapsling B	70 mm
Höjd sockel B1	4 mm		

Utförande

Storlek på kabelinföringar	PG 16	Överdel/Underdel/Lock	lower part
Övertäckning	med lock	Åtdragningsmoment	0.5 Nm
Antal kabelingång uppe	0	Antal kabelingång på sidan	1
Utförande lock	med lock	Utförande kapsling	Sockelkåpa
Utförande låssystem	Längsbygel på underdelen	Byggform	Standard
Installationsstorlek	2	Kabelingång	m. gänga
Typ	Sockelkåpa	Bygelutförande	Längsbygel
Tätning	NBR	Gänga (inre)	PG 16
Färg (RAL)	RAL 7035	BG	2
Lämplig för ModuPlug®	Nej		

Klassificeringar

ETIM 8.0	EC000437	ETIM 9.0	EC000437
ETIM 10.0	EC000437	ECLASS 14.0	27-44-02-02
ECLASS 15.0	27-44-02-02		

HDC 10A SDLU 1PG16G

Weidmüller Interface GmbH & Co. KG
Klingenbergstraße 26
D-32758 Detmold
Germany

www.weidmueller.com
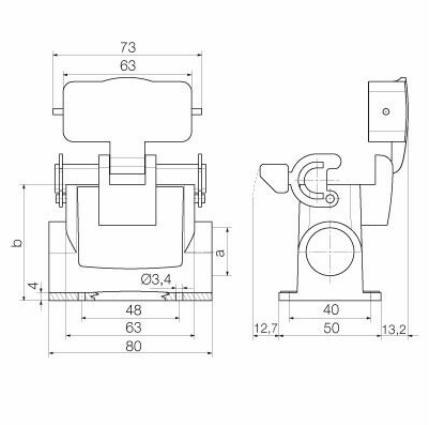
Drawings