Data sheet

HDC 15A TSLU 1PG21G

Weidmüller Interface GmbH & Co. KG
Klingenbergstraße 26
D-32758 Detmold
Germany

www.weidmueller.com

IP65

HDC-kapslingarna är perfekt skyddade tack vare en speciell pressgjutningslegering och en flerstegsförsegling av ytan.
Det avancerade låssystemet tillverkas konsekvent i rostfritt stål. Det innebär lång livslängd, hög beständighet mot korrosion och slagtålighet.
Låsningen av kapslingarna ger inbyggd säkerhet. Vårt unika, patenterade fjädersystem ger kapslingens låsning ett säkert fäste och skyddar mot oavsiktligt öppnande.
Lasermärkningen möjliggör snabb och enkel identifiering. För att omedelbart kunna identifiera varje produkt är kapslingarna permanent märkta med laser.
Weidmüller RockStar® kapsling IP65 / NEMA typ 4X är ditt förstahandsval när det handlar om industrikåpor i skyddsklass IP65.

Allmänna beställningsdata

Utförande	HDC - kapsling, Installationsstorlek: 2, Skyddsklass: IP65, i ijackat tillstånd, Kabelingång på sidan, stickproppskåpa, Längsbygel på underdelen, hög, Storlek på kabelinföringar: PG 21
Art.nr.	1663870000
Typ	HDC 15A TSLU 1PG21G
GTIN (EAN)	4008190420567
Förp.	1 items

HDC 15A TSLU 1PG21G

Weidmüller Interface GmbH & Co. KG
Klingenbergstraße 26
D-32758 Detmold
Germany

www.weidmueller.com

Technical data

Godkännanden

Godkännanden	
ROHS	Uppfyllelse
UL File Number Search	UL-webbplats
Certifikat nr (cURus)	E92202

Mått och vikter

Djup	72.5 mm	Byggdjup (tum)	2.8543 inch
Höjd	68 mm	Bygghöjd (tum)	2.6772 inch
Bredd	32.5 mm	Byggbredd (tum)	1.2795 inch
Nettovikt	126 g		

Temperaturer

Gränsvärde, temperatur	-40 °C ... 125 °C

Miljööverenstämmelse för produkt

RoHS-kompatibilitetsstatus	Kompatibel utan undantag	
REACH SVHC	Nej mSvHC över 0,1 viktprocent	
Kemikaliebeständighet	Innehåll	Aceton
	Kemisk beständighet	Villkorligt beständigt
	Innehåll	Borrolja
	Kemisk beständighet	Beständigt
	Innehåll	Diesel
	Kemisk beständighet	Beständigt
	Innehåll	Etylalkohol
	Kemisk beständighet	Beständigt
	Innehåll	Växellådsolja
	Kemisk beständighet	Beständigt
	Innehåll	Hydraulolja
	Kemisk beständighet	Beständigt
	Innehåll	Kylmedium
	Kemisk beständighet	Beständigt
	Innehåll	Petroleumbensin
	Kemisk beständighet	Beständigt
	Innehåll	Svett
	Kemisk beständighet	Beständigt
	Innehåll	Bensin premium
	Kemisk beständighet	Villkorligt beständigt
	Innehåll	Vatten
	Kemisk beständighet	Beständigt
	Innehåll	UV
	Kemisk beständighet	Instabilt
	Innehåll	Ozon
	Kemisk beständighet	Instabilt

Allmänna data

Åtdragningsmoment	0.5 Nm	Kapslingsmaterial	Aluminiumpressgjutgods
Yta	Pulverlack	Skyddsklass	IP65, i ijackat tillstånd
EMC-kapslingar	Nej	Material låselement	Rostfritt stål

HDC 15A TSLU 1PG21G

Weidmüller Interface GmbH & Co. KG
Klingenbergstraße 26
D-32758 Detmold
Germany

www.weidmueller.com

Technical data

Mått

Kabelingång	m. gänga	Bredd kapsling	29.5 mm
Längd kapsling	63 mm	Höjd kapsling B	68 mm

Utförande

Storlek på kabelinföringar	PG 21	Överdel/Underdel/Lock	upper part
Övertäckning	utan lock	Åtdragningsmoment	0.5 Nm
Antal kabelingång uppe	0	Antal kabelingång på sidan	1
Utförande kapsling	Kabelingång på sidan, stickproppskåpa	Utförande låssystem	Längsbygel på underdelen
Byggform	hög	Installationsstorlek	2
Kabelingång	m. gänga	Typ	Stickkontakt
Bygelutförande	Längsbygel	Tätning	NBR
Gänga (inre)	PG 21	Färg (RAL)	RAL 7035
BG	2	Lämplig för ModuPlug®	Nej

Klassificeringar

ETIM 8.0	EC000437	ETIM 9.0	EC000437
ETIM 10.0	EC000437	ECLASS 14.0	27-44-02-02
ECLASS 15.0	27-44-02-02		

HDC 15A TSLU 1PG21G

Weidmüller Interface GmbH & Co. KG
Klingenbergstraße 26
D-32758 Detmold
Germany

www.weidmueller.com

Drawings

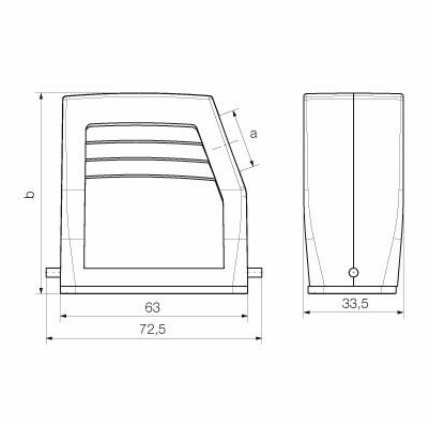

HDC 15A TSLU 1PG21G

Weidmüller Interface GmbH & Co. KG
Klingenbergstraße 26
D-32758 Detmold
Germany

www.weidmueller.com

Accessories

Lock

HDC-kapslingarna är perfekt skyddade tack vare en speciell pressgjutningslegering och en flerstegsförsegling av ytan.
Det avancerade låssystemet tillverkas konsekvent i rostfritt stål. Det innebär lång livslängd, hög beständighet mot korrosion och slagtålighet.
Låsningen av kapslingarna ger inbyggd säkerhet. Vårt unika, patenterade fjädersystem ger kapslingens låsning ett säkert fäste och skyddar mot oavsiktligt öppnande.
Lasermärkningen möjliggör snabb och enkel identifiering. För att omedelbart kunna identifiera varje produkt är kapslingarna permanent märkta med laser.
Weidmüller RockStar® kapsling IP65 / NEMA typ 4X är ditt förstahandsval när det handlar om industrikåpor i skyddsklass IP65.

Allmänna beställningsdata

Typ	HDC 10A DODL 1LB	Utförande
Art.nr.	1665890000	HDC - kapsling, Installationsstorlek: 2, Skyddsklass: IP65, i ijackat
GTIN (EAN)	4008190422929	tillstånd, Lock för kapslingsöverdel, Längsbygel på underdelen,
Förp.	1 ST	Standard, Storlek på kabelinföringar: none