Datablad

HDC IP68 06B AS

Weidmüller Interface GmbH & Co. KG
Klingenbergstraße 26
D-32758 Detmold
Germany

www.weidmueller.com

IP68 RoHS COMPLIANT

De nya RockStar® kapslingarna är beständiga mot havsvatten och erbjuder en hög grad av stöttålighet, uppfyller IP 68 och IP 69K, och har utvecklats för att användas under extrema miljöförhållanden och utformats för höga vibrationskrav enl. DIN EN 61373 kat. 2 (bogie). Som sådan är denna kapslingsfamilj idealisk för fel- och underhållsfri drift av mångpoliga kontaktdon inom transport- och trafikteknik samt kraftteknik och i applikationer med extrema krav. Under utvecklingen har åtgärder också genomförts för att göra kapslingarna extremt EMC-beständiga.

Allmänna beställningsdata

Utförande	HDC - kapsling, Installationsstorlek: 3, Skyddsklass: IP66, IP68, i ijackat tillstånd, Chassikåpa, Klämbygelanslutning, Standard, Storlek på kabelinföringar: none
Art.nr.	1081510000
Typ	HDC IP68 06B AS
GTIN (EAN)	4032248844258
Förp.	1 items

HDC IP68 06B AS

Weidmüller Interface GmbH & Co. KG
Klingenbergstraße 26
D-32758 Detmold
Germany

www.weidmueller.com

Tekniska data

Godkännanden

Godkännanden	
ROHS	Uppfyllelse

Mått och vikter

Höjd	30 mm	Bygghöjd (tum)	1.1811 inch
Bredd	58 mm	Byggbredd (tum)	2.2835 inch
Montagemått höjd	32 mm	Montagemått bredd	70 mm
Nettovikt	141.68 g		

Temperaturer

Gränsvärde, temperatur	-50 °C ... 125 °C

Miljööverenstämmelse för produkt

RoHS-kompatibilitetsstatus	Kompatibel utan undantag	
REACH SVHC	Nej mSvHC över 0,1 viktprocent	
Kemikaliebeständighet	Innehåll	Aceton
	Kemisk beständighet	Beständigt
	Innehåll	Dieselolja
	Kemisk beständighet	Instabilt
	Innehåll	Etylalkohol
	Kemisk beständighet	Beständigt
	Innehåll	Växellådsolja
	Kemisk beständighet	Villkorligt beständigt
	Innehåll	Hydraulolja
	Kemisk beständighet	Villkorligt beständigt
	Innehåll	Petroleumbensin
	Kemisk beständighet	Instabilt
	Innehåll	Svett
	Kemisk beständighet	Villkorligt beständigt
	Innehåll	Bensin premium
	Kemisk beständighet	Instabilt
	Innehåll	Vatten
	Kemisk beständighet	Beständigt
	Innehåll	UV
	Kemisk beständighet	Beständigt
	Innehåll	Ozon
	Kemisk beständighet	Beständigt

Allmänna data

Yta	Pulverlack	Skyddsklass	IP66, IP68, i ijackat tillstånd

Mått

Hålavstånd längd A2	70 mm	Kabelingång	m. gänga
Längd kapsling	132 mm	Höjd kapsling B	30 mm

HDC IP68 06B AS

Weidmüller Interface GmbH & Co. KG
Klingenbergstraße 26
D-32758 Detmold
Germany

www.weidmueller.com

Tekniska data

Utförande

Kabelförskruvningar, antal	0	Storlek på kabelinföringar	none
Överdel/Underdel/Lock	lower part	Övertäckning	utan lock
Antal kabelingång uppe	0	Antal kabelingång på sidan	0
Utförande kapsling	Chassikåpa	Utförande låssystem	Klämbygelanslutning
Byggform	Standard	Installationsstorlek	3
Kabelingång	m. gänga	Typ	Chassi (genomföring)
Bygelutförande	Klämbygelanslutning	Tätning	Silikon
Färg (RAL)	RAL 9011, RAL 9005	BG	3
Lämplig för ModuPlug®	Ja		

Viktig hänvisningstext

Produktinformation	När du monterar kapslingarna, se till att den platta packningen sitter korrekt.

Klassificeringar

ETIM 8.0	EC000437	ETIM 9.0	EC000437
ETIM 10.0	EC000437	ECLASS 14.0	27-44-02-02
ECLASS 15.0	27-44-02-02		

HDC IP68 06B AS

Weidmüller Interface GmbH & Co. KG
Klingenbergstraße 26
D-32758 Detmold
Germany

www.weidmueller.com

Ritningar

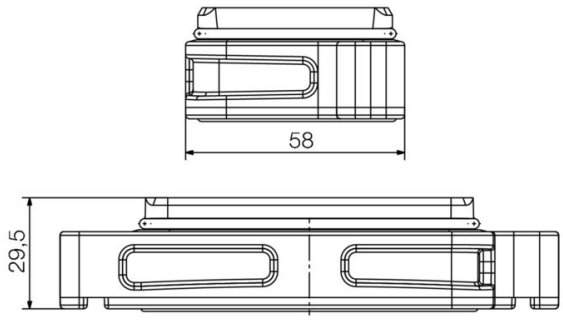

Weidmüller Interface GmbH & Co. KG
Klingenbergstraße 26
D-32758 Detmold
Germany

www.weidmueller.com

Tillbehör

Flänstätningar

Till kapslingarna erbjuder vi olika tillbehör, bland annat tätningar.
Vår kapsling ger dig största möjliga täthet genom den utomordentliga tätningen.
Omfattande tester har visat att RockStar® håller helt tätt ned till ett vattendjup på 50 meter. På så sätt kan du använda industrukontaktdonen även på sådana ställen där det tidigare bara gick att använda fasta kablar.

Allmänna beställningsdata

Typ	HDC FLDG 06B IP68	Utförande
Art.nr.	1987480000	Tillbehör, Kapsling tillbehör
GTIN (EAN)	4050118379242	
Förp.	10 ST	

IP68 O-ringstätningar

Till kapslingarna erbjuder vi olika tillbehör, bland annat tätningar.
Vår kapsling ger dig största möjliga täthet genom den utomordentliga tätningen.
Omfattande tester har visat att RockStar® håller helt tätt ned till ett vattendjup på 50 meter. På så sätt kan du använda industrukontaktdonen även på sådana ställen där det tidigare bara gick att använda fasta kablar.

Allmänna beställningsdata

Typ	HDC DG 06B IP68	Utförande
Art.nr.	1987490000	Tillbehör, Kapsling tillbehör
GTIN (EAN)	4050118379198	
Förp.	10 ST	