Справочный листок технических данных

H2,5/25T GR

Weidmüller Interface GmbH & Co. KG
Klingenbergstraße 26
D-32758 Detmold
Germany

www.weidmueller.com

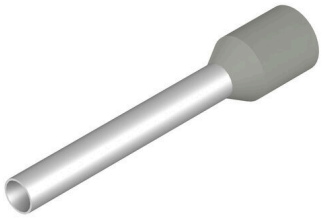

- поставляется отдельно в полиэтиленовых пакетах
- цветовой код согласно DIN
- другой цветовой код

Основные данные для заказа

Версия	Кабельный наконечник, Стандартный, 20 mm, 18 mm, серый
Заказ №	9021090000
Тип	H2,5/25T GR
GTIN (EAN)	4008190060916
Кол.	500 Штука
Упаковка	Россыпью

Справочный листок технических данных

H2,5/25T GR

Weidmüller Interface GmbH & Co. KG
Klingenbergstraße 26
D-32758 Detmold
Germany

www.weidmueller.com

Технические данные

Сертификаты

Допуски к эксплуатации	
ROHS	Соответствовать
UL File Number Search	Сайт UL
Сертификат № (cULus)	E499744

Размеры и массы

Масса нетто	0.24 g

Экологическое соответствие изделия

Состояние соответствия RoHS	Соответствует без исключения
REACH SVHC	Нет SVHC выше 0,1 wt%

Технические данные

Описание артикула	Кабельный наконечник с изоляцией, цвет - серый	Исполнение	Стандартный

Кабельные наконечники

Диаметр поверхности контакта (D1)	2.2 mm	Длина поверхности контакта (L2)	18 mm
Диаметр изоляции (D2)	4.2 mm	Толщина изоляции (S2)	0.25 mm
L1 в мм	25.00 mm	Поперечное сечение подключаемого провода AWG, макс.	AWG 14
Толщина металлической втулки (S1)	0.15 mm	Длина зачистки изоляции	20 mm
Поперечное сечение соединяемого провода	2.5 mm²	Цветовой код	Telemecanique

Классификации

ETIM 8.0	EC000005	ETIM 9.0	EC000005
ETIM 10.0	EC000005	ECLASS 14.0	27-40-02-01
ECLASS 15.0	27-40-02-01		

Weidmüller Interface GmbH & Co. KG
Klingenbergstraße 26
D-32758 Detmold
Germany

www.weidmueller.com

H2,5/25T GR

Изображения
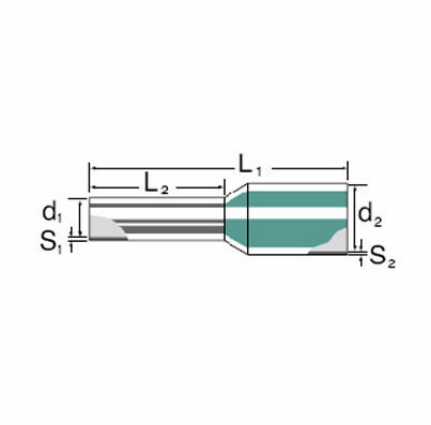
Чертеж