Справочный листок технических данных

TPSDHA KEB 130X50 S4B R

Weidmüller Interface GmbH & Co. KG
Klingenbergstraße 26
D-32758 Detmold
Germany

www.weidmueller.com

Подобно иллюстрации

Имеются разнообразные держатели табличек, предназначенные для размещения на видном месте, а также для дополнительных табличек по мере необходимости.

Основные данные для заказа

Версия	Klippon EB (Essential Box), Корпус, Заклепочное, Высота: 50 mm, Ширина: 171 mm, Глубина: 16.5 mm, Основной материал: Нержавеющая сталь 1.4404 (316 L), зачищенный щеткой, серебряный
Заказ №	8000075816
Тип	TPSDHA KEB 130X50 S4B R
GTIN (EAN)	4064675425366
Кол.	1 Штука

Справочный листок технических данных

TPSDHA KEB 130X50 S4B R

Weidmüller Interface GmbH & Co. KG
Klingenbergstraße 26
D-32758 Detmold
Germany

www.weidmueller.com

Технические данные

Сертификаты

ROHS	Соответствовать

Размеры и массы

Глубина	16.5 mm	Глубина (дюймов)	0.6496 inch
Высота	50 mm	Высота (в дюймах)	1.9685 inch
Ширина	171 mm	Ширина (в дюймах)	6.7323 inch
Масса нетто	80 g		

Температуры

Рабочая температура

Экологическое соответствие изделия

Состояние соответствия RoHS	Соответствует без исключения
REACH SVHC	Нет SVHC выше 0,1 wt%

Общие данные

Поверхность	зачищенный щеткой	Основной материал	Нержавеющая сталь 1.4404 (316 L)

Классификации

ETIM 8.0	EC002626	ETIM 9.0	EC002626
ETIM 10.0	EC002626	ECLASS 14.0	27-18-28-16
ECLASS 15.0	27-18-28-16		

TPSDHA KEB 130X50 S4B R

Weidmüller Interface GmbH & Co. KG
Klingenbergstraße 26
D-32758 Detmold
Germany

www.weidmueller.com
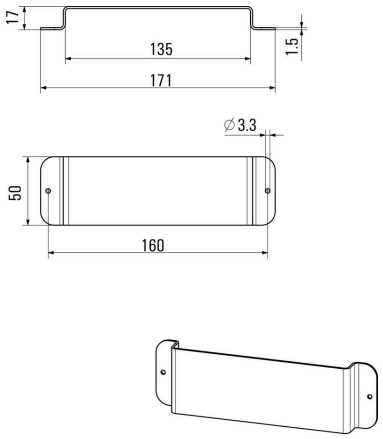
Изображения