Справочный листок технических данных

FPL 4G2.5/P/Q4KW/5

Weidmüller Interface GmbH & Co. KG
Klingenbergstraße 26
D-32758 Detmold
Germany

www.weidmueller.com

Воспользуйтесь преимуществами наших предварительно собранных разъемов FieldPower® с разъемами HQ по стандарту IEC 23570 (DESINA) для быстрого и удобного подключения децентрализованных устройств управления двигателями.

Основные данные для заказа

Версия	FieldPower®, Проводник, Пластмассовый корпус, Количество жил: 4, Ölflex Classic 110 4G2,5 или аналогичный, Раздел: 2.5 mm² , 5 m
Заказ №	8000005229
Тип	FPL 4G2.5/P/Q4KW/5
GTIN (EAN)	4032248997541
Кол.	1 Штука

Справочный листок технических данных

FPL 4G2.5/P/Q4KW/5

Weidmüller Interface GmbH & Co. KG
Klingenbergstraße 26
D-32758 Detmold
Germany

www.weidmueller.com

Технические данные

Сертификаты

ROHS	Соответствовать

Размеры и массы

Масса нетто	1 g

Температуры

Температура хранения	Рабочая температура

Экологическое соответствие изделия

Состояние соответствия RoHS	Соответствует с исключением
Исключение из RoHS (если применимо/известно)	6c
REACH SVHC	Lead 7439-92-1, Potassium perfluorobutane sulfonate 29420-49-3
SCIP	13ce035c-fa1c-4432-a4df-1b9d07f69a8d

Классификации

ETIM 6.0	EC001576	ETIM 7.0	EC001576
ETIM 8.0	EC001576	ETIM 9.0	EC001576
ETIM 10.0	EC001576	ECLASS 9.0	27-06-04-02
ECLASS 9.1	27-06-91-90	ECLASS 10.0	27-06-04-02
ECLASS 11.0	27-06-04-02	ECLASS 12.0	27-06-04-02
ECLASS 13.0	27-06-04-02	ECLASS 14.0	27-06-04-02
ECLASS 15.0	27-06-04-02		

Weidmüller Interface GmbH & Co. KG
Klingenbergstraße 26
D-32758 Detmold
Germany

www.weidmueller.com

FPL 4G2.5/P/Q4KW/5
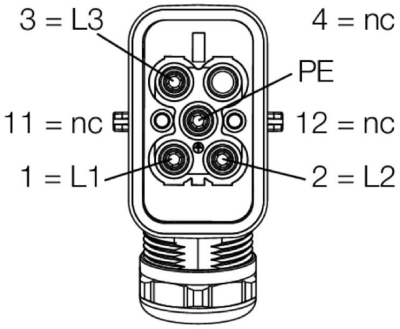
Изображения