Справочный листок технических данных

MPS 6/04 S LF TN B B

Weidmüller Interface GmbH & Co. KG
Klingenbergstraße 26
D-32758 Detmold
Germany

www.weidmueller.com

Изображение изделия

SNAP IN

Основные данные для заказа

Версия	Штекерный соединитель печатной платы, Гнездовой разъем, Шаг в мм (P): 6.35 mm, Количество полюсов: 4, 180°, Ящик
Заказ №	3106870000
Тип	MPS 6/04 S LF TN B B
GTIN (EAN)	4099987171144
Кол.	48 Штука
Продуктное отношение	IEC: 1000 V / 47.2 A / 0.75 - 6 mm² UL: 600 V / 30 A / AWG 20 - AWG 10
Упаковка	Ящик

Справочный листок технических данных

MPS 6/04 S LF TN B B

Weidmüller Interface GmbH & Co. KG
Klingenbergstraße 26
D-32758 Detmold
Germany

www.weidmueller.com

Технические данные

Размеры и массы

Глубина	43 mm	Глубина (дюймов)	1.6929 inch
Высота	20.5 mm	Высота (в дюймах)	0.8071 inch
Ширина	32.85 mm	Ширина (в дюймах)	1.2933 inch
Масса нетто	22.24 g		

Экологическое соответствие изделия

Состояние соответствия RoHS	Соответствует без исключения
REACH SVHC	Нет SVHC выше 0,1 wt%

Системные параметры

Серия изделия	OMNIMATE 4.0	Вид соединения	Полевое соединение
Метод проводного соединения	SNAP IN с рычагом	Шаг в мм (P)	6.35 mm
Шаг в дюймах (P)	0.250 "	Направление вывода кабеля	180°
Количество полюсов	4	L1 в мм	19.05 mm
L1 в дюймах	0.750 "	Количество рядов	1
Количество полюсных рядов	1	Защита от прикосновения согласно DIN VDE 57 106	защита от доступа пальцем
Защита от прикосновения согласно DIN VDE 0470	IP 20	Вид защиты	IP20
Объемное сопротивление	≤5 mΩ	Длина зачистки изоляции	11 mm
Циклы коммутации	≥ 25	Усилие сцепления на один полюс, макс.	11.25 N
Тянущее усилие на один полюс, макс.	10 N		

Данные о материалах

Изоляционный материал	PA 9T	Цветовой код	черный
Цвет элементов управления	оранжевый	Таблица цветов (аналогич.)	RAL 9011
Группа изоляционного материала	I	Сравнительный показатель пробоя (CTI)	≥ 600
Moisture Level (MSL)	1	Класс пожаростойкости UL 94	V-0
Материал контакта	Сплав меди	Поверхность контакта	луженые
Температура хранения, мин.	-40 °C	Температура хранения, макс.	70 °C
Рабочая температура, мин.	-50 °C	Рабочая температура, макс.	125 °C

Провода, подходящие для подключения

Сечение проводника (номинальное соединение), мин.	0.5 mm²
Сечение проводника (номинальное соединение), макс.	6 mm²
Одножильный, мин. H05(07) V-U	0.75 mm²
Одножильный, макс. H05(07) V-U	4 mm²
Гибкий, мин. H05(07) V-K	0.75 mm²
Гибкий, макс. H05(07) V-K	6 mm²
С наконечником DIN 46 228/4, мин.	0.5 mm²
С наконечником DIN 46 228/4, макс.	4 mm²
с обжимной втулкой для фиксации концов проводов, DIN 46228 часть 1, мин.	0.75 mm²
С кабельным наконечником согласно DIN 46 228/1, макс.	4 mm²

Зажимаемый проводник	Сечение подсоединяемого провода	номин.	0.5 mm²	
	кабельный наконечник	Длина снятия изоляции	номин.	14 mm

Weidmüller Interface GmbH & Co. KG
Klingenbergstraße 26
D-32758 Detmold
Germany

www.weidmueller.com

Технические данные

	Рекомендованная обжимная втулка для фиксации концов проводов	H0,5/18 OR	
	Длина снятия изоляции	номин.	12 mm
	Рекомендованная обжимная втулка для фиксации концов проводов	H0,5/16 OR	
Сечение подсоединяемого провода	номин.	0.75 mm²	
кабельный наконечник	Длина снятия изоляции	номин.	14 mm
	Рекомендованная обжимная втулка для фиксации концов проводов	H0,75/18 W	
	Длина снятия изоляции	номин.	12 mm
	Рекомендованная обжимная втулка для фиксации концов проводов	H0,75/16 W	
Сечение подсоединяемого провода	номин.	1 mm²	
кабельный наконечник	Длина снятия изоляции	номин.	15 mm
	Рекомендованная обжимная втулка для фиксации концов проводов	H1,0/18 GE	
	Длина снятия изоляции	номин.	12 mm
	Рекомендованная обжимная втулка для фиксации концов проводов	H1,0/16 GE	
Сечение подсоединяемого провода	номин.	1.5 mm²	
кабельный наконечник	Длина снятия изоляции	номин.	15 mm
	Рекомендованная обжимная втулка для фиксации концов проводов	H1,5/18D SW	
	Длина снятия изоляции	номин.	12 mm
	Рекомендованная обжимная втулка для фиксации концов проводов	H1,5/16 R	
Сечение подсоединяемого провода	номин.	2.5 mm²	
кабельный наконечник	Длина снятия изоляции	номин.	14 mm
	Рекомендованная обжимная втулка для фиксации концов проводов	H2,5/19T GR	
	Длина снятия изоляции	номин.	13 mm
	Рекомендованная обжимная втулка для фиксации концов проводов	H2,5/16DS BL	
Сечение подсоединяемого провода	номин.	4 mm²	

Weidmüller Interface GmbH & Co. KG
Klingenbergstraße 26
D-32758 Detmold
Germany

www.weidmueller.com

MPS 6/04 S LF TN B B

Технические данные

	кабельный наконечник	Длина снятия изоляции	номин.	14 mm
		Рекомендованная обжимная втулка для фиксации концов проводов	H4,0/20T OR	
		Длина снятия изоляции	номин.	12 mm
		Рекомендованная обжимная втулка для фиксации концов проводов	H4,0/18T OR	

Номинальные характеристики по IEC

пройдены испытания по стандарту	IEC 60664-1, IEC 61984	Номинальный ток при мин. количестве полюсов (Tu = 20 °C)	47.2 A
Номинальный ток, макс. кол-во контактов (Tu = 20 °C)	41 A	Номинальный ток, мин. кол-во контактов (Tu = 40 °C)	42.5 A
Номинальный ток при макс. количестве полюсов (Tu = 40 °C)	36.8 A	Номинальное напряжение для класса импульсного перенапряжения (класс загрязнения II/2)	1000 V
Номинальное напряжение для класса импульсного перенапряжения (класс загрязнения III/2)	1000 V	Номинальное напряжение для класса импульсного перенапряжения (класс загрязнения III/3)	800 V
Расчетное импульсное напряжение для класса импульсного перенапряжения (класс загрязнения II/2)	8 V	Расчетное импульсное напряжение для класса импульсного перенапряжения (класс загрязнения III/2)	8 kV
Расчетное импульсное напряжение для класса импульсного перенапряжения (класс загрязнения III/3)	8 kV	Расстояние утечки, мин.	11.2 mm
Зазор, мин.	11.2 mm		

Номинальные характеристики по UL 1059

Номинальное напряжение (группа использования B/UL 1059)	600 V	Номинальное напряжение (группа использования C/UL 1059)	600 V
Номинальное напряжение (группа использования D/UL 1059)	600 V	Номинальное напряжение (группа использования F/UL 1059)	1000 V
Номинальный ток (группа использования B/UL 1059)	30 A	Номинальный ток (группа использования C/UL 1059)	30 A
Номинальный ток (группа использования D/UL 1059)	5 A	Поперечное сечение подключаемого провода AWG, мин.	AWG 20
Поперечное сечение подключаемого провода AWG, макс.	AWG 10		

Важное примечание

Примечания	• Rated current related to rated cross-section & min. No. of poles. • P on drawing = pitch • Rated data refer only to the component itself. Clearance and creepage distances to other components are to be designed in accordance with the relevant application standards. • Long term storage of the product with average temperature of 50 °C and maximum humidity 70%, 36 months

Классификации

ETIM 8.0	EC002638	ETIM 9.0	EC002638
ETIM 10.0	EC002638	ECLASS 14.0	27-46-02-02
ECLASS 15.0	27-46-02-02		

Справочный листок технических данных

MPS 6/04 S LF TN B B

Weidmüller Interface GmbH & Co. KG
Klingenbergstraße 26
D-32758 Detmold
Germany

www.weidmueller.com

Изображения

Изображение изделия

Dimensional drawing

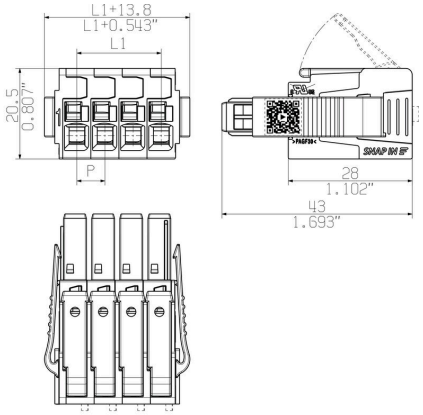

Кривая ухудшения параметров

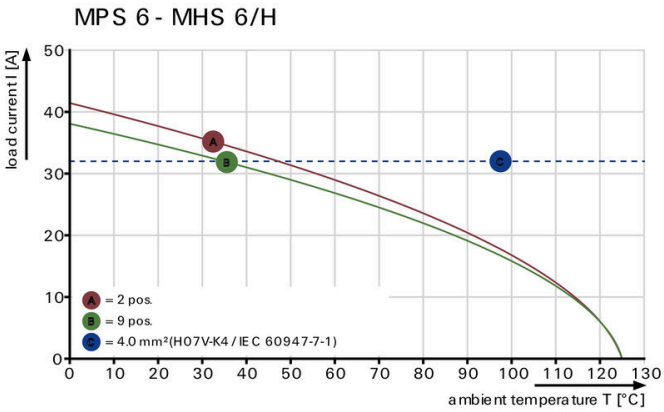
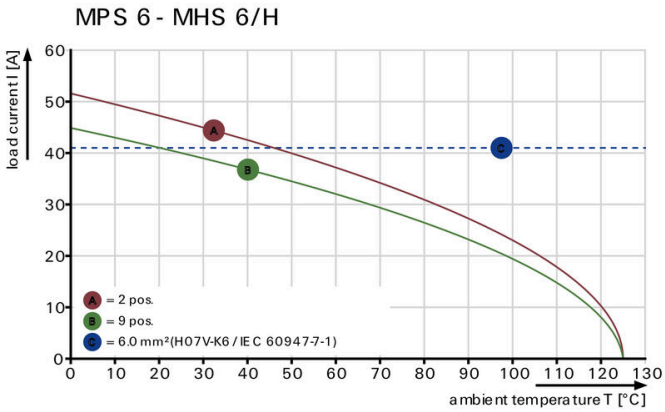
Кривая ухудшения параметров