Справочный листок технических данных

SAIBWP-M-4D-4/8-P12

Weidmüller Interface GmbH & Co. KG
Klingenbergstraße 26
D-32758 Detmold
Germany

www.weidmueller.com



В современных условиях зачастую требуются кабели оригинальной длины. Для удовлетворения данных требований компания Weidmüller предлагает широкий ряд вставных разъемов для индивидуальной сборки. Штекеры и гнезда для настраиваемой компоновки M8, M12, M16 и соединений 7/8" высокой прочности, идеально подходят, например, для машиностроения. Вставные разъемы M12 предлагают на выбор 5 различных систем соединений.

Основные данные для заказа

Версия	Разъем, подключаемый в поле, M12 Push-Pull
Заказ №	3099430000
Тип	SAIBWP-M-4D-4/8-P12
GTIN (EAN)	4099987134088
Кол.	1 Штука

Справочный листок технических данных

SAIBWP-M-4D-4/8-P12

Weidmüller Interface GmbH & Co. KG
Klingenbergstraße 26
D-32758 Detmold
Germany

www.weidmueller.com

Технические данные

Сертификаты

ROHS	Соответствовать

Размеры и массы

Ширина	47 mm	Ширина (в дюймах)	1.8504 inch
Диаметр	18.6 mm	Масса нетто	36.08 g

Экологическое соответствие изделия

Состояние соответствия RoHS	Соответствует без исключения
REACH SVHC	Нет SVHC выше 0,1 wt%

Технические данные, настраиваемые вставные разъемы

Количество полюсов	4	
Кодировка	D	
Поверхность контакта	Ni/Au	
LED	Нет	
Вид соединения	PUSH IN	
Основной материал корпуса	PA 66, Никелированный цинк (литье под давлением)	
Сопротивление изоляции	≥ 100 MΩ	
Диаметр кабеля, макс.	8 mm	
Диаметр кабеля, мин.	4 mm	
Категория	Cat.5 (ISO/IEC 11801)	
Материал контакта	CuSn	
Поперечное сечение соединительного провода, макс.	0.75 mm²	
Поперечное сечение соединительного провода, мин.	0.14 mm²	
Номинальное напряжение	48 V	
Номинальный ток	4 A	
Вид защиты	IP67, IP65	
Циклы коммутации	≥ 100	
Степень загрязнения	3	
Тип контакта	Гнездо	
Номинальное напряжение	Номинальное напряжение	48 V
	Тип напряжения	Переменный ток
	Номинальное напряжение	60 V
	Тип напряжения	DC
Экранированное соединение	Да	
Материал резьбового кольца	Цинковое литье под давлением	
Диапазон температур корпуса	-40 … +85 ° C	
Сечение соединяемого провода, макс.	0.75 mm²	
Сечение соединяемого провода, мин.	0.14 mm²	

Общие данные

Количество полюсов	4	Соединение 1	M12
Соединение 2	PUSH IN	Класс пожаростойкости UL 94	V-0
Основной материал корпуса	PA 66, Никелированный цинк (литье под давлением)	Категория	Cat.5 (ISO/IEC 11801)
Соединительная резьба	M12 Push-Pull	Материал контакта	CuSn

Справочный листок технических данных

SAIBWP-M-4D-4/8-P12

Weidmüller Interface GmbH & Co. KG
Klingenbergstraße 26
D-32758 Detmold
Germany

www.weidmueller.com

Технические данные

Поверхность контакта	Ni/Au	Сечение подсоединяемого провода, тонкий скрученный, мин.	0.14 mm²
Сечение соединения проводника, тонко скрученного, макс.	0.75 mm²	Сечение соединения проводов, тонкий скрученный с кабельными наконечниками DIN 46228/1, мин.	0.08 mm²
Сечение соединения проводов, тонкий скрученный с кабельными наконечниками DIN 46228/1, макс.	0.5 mm²	Сечение подключаемого провода, одножильного, мин.	0.14 mm²
Сечение подключаемого проводника, однопроволочного, макс.	0.75 mm²	Материалы держателя контактов	PA
Экранирование	Да	Вид защиты	IP67, IP65
Циклы коммутации	≥ 100		

Общие стандарты

Вилочный разъем, стандарт	IEC 61076-2-010, IEC 61076-2-101

Стандарты

Вилочный разъем, стандарт	IEC 61076-2-010, IEC 61076-2-101	Противопожарная защита рельсового подвижного состава	DIN EN 45545-2
Стойкость к ударам и вибрации согласно	EN 50155:2001		

Электрические свойства

Сопротивление изоляции	≥ 100 MΩ	Номинальное напряжение	48 V

Классификации

ETIM 8.0	EC002635	ETIM 9.0	EC002635
ETIM 10.0	EC002635	ECLASS 14.0	27-44-01-16
ECLASS 15.0	27-44-01-16		

Справочный листок технических данных

SAIBWP-M-4D-4/8-P12

Weidmüller Interface GmbH & Co. KG
Klingenbergstraße 26
D-32758 Detmold
Germany

www.weidmueller.com

Изображения

Габаритный чертеж

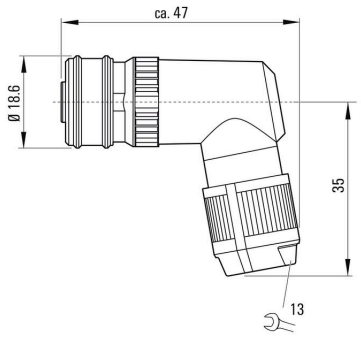

Схема контактов

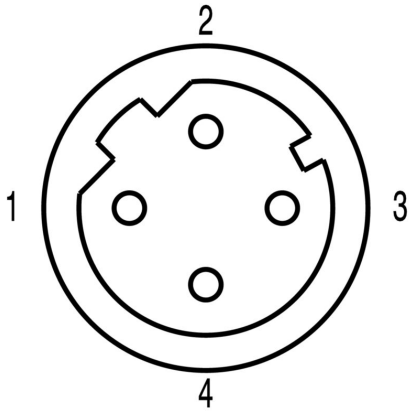



Справочный листок технических данных

SAIBWP-M-4D-4/8-P12

Weidmüller Interface GmbH & Co. KG
Klingenbergstraße 26
D-32758 Detmold
Germany

www.weidmueller.com

Изображения

