Справочный листок технических данных

ACT20P-PRO DCDC II-24-S

Weidmüller Interface GmbH & Co. KG
Klingenbergstraße 26
D-32758 Detmold
Germany

www.weidmueller.com

Изображение изделия

ACT20P: гибкое решение
• Точные преобразователи сигналов с широкими функциональными возможностями
• Разъединяющие рычажки для удобства работы

Основные данные для заказа

Версия	Аналоговый разделительный усилитель, Питание 24 В пост. тока, Вход : I/U универсальный, Выход : I/U универсальный
Заказ №	2816690000
Тип	ACT20P-PRO DCDC II-24-S
GTIN (EAN)	4064675313809
Кол.	1 Штука

Справочный листок технических данных

ACT20P-PRO DCDC II-24-S

Weidmüller Interface GmbH & Co. KG
Klingenbergstraße 26
D-32758 Detmold
Germany

www.weidmueller.com

Технические данные

Сертификаты

Допуски к эксплуатации	
ROHS	Соответствовать
UL File Number Search	Сайт UL
Сертификат № (cULus)	E314307

Размеры и массы

Глубина	113.7 mm	Глубина (дюймов)	4.4764 inch
Высота	119.2 mm	Высота (в дюймах)	4.6929 inch
Ширина	12.5 mm	Ширина (в дюймах)	0.4921 inch
Масса нетто	130 g		

Температуры

Температура хранения		Рабочая температура	-20 °C...60 °C
Влажность при рабочей температуре	0...95 % (без появления конденсата)		

Вероятность сбоя

SIL согласно IEC 61508	Нет	MTBF	76 a

Экологическое соответствие изделия

Состояние соответствия RoHS	Соответствует с исключением
Исключение из RoHS (если применимо/известно)	7a, 7cI
REACH SVHC	Lead 7439-92-1
SCIP	2f6dd957-421a-46db-a0c2-cf1609156924

Вход

Датчик	Четырехпроводной датчик (с собственным источником питания)	Количество входов	1
Напряжение	возможность конфигурирования, ±40 mV...±300 V, мин. диапазон измерений 40 мВ, (Example: 0...+40 mV or -40...0 mV or -20.... +20 mV or....), Measuring range, max: 300 V	Входной сигнал	Вход по току или напряжению - по выбору
Входной ток	возможность конфигурирования, ± 0.1mA...± 100 mA, Диапазон измерения мин. 200 мкА	Входное сопротивление, напряжение	≥ 1 MΩ
Входное сопротивление, ток	<5 mA: approx. 100 Ω; >5 mA: approx. 5 Ω		

Справочный листок технических данных

ACT20P-PRO DCDC II-24-S

Weidmüller Interface GmbH & Co. KG
Klingenbergstraße 26
D-32758 Detmold
Germany

www.weidmueller.com

Технические данные

Выход

Сопротивление нагрузки, напряжение	≥ 1 кОм	Ток полного сопротивления нагрузки	≤ 600 Ω
Напряжение смещения	<10 мВ	Ток смещения	20 мкА
Тип	активный (как источник тока) или пассивный (как сток тока), подключенное управление может быть активным/пассивным	Выходное напряжение, замечание	возможность конфигурирования, 0... ±10 В
Выходной ток	возможность конфигурирования, 0... ±20 мА	Предельная частота (-3 дБ)	> 10 kHz/ <10 Hz

Сообщение

Значение показания	измеренное значение тока, Данные конфигурации	Тип	Экран с точечной матрицей с бегущим текстом, зеленый

Общие данные

Точность	< 0,05% диапазона измерения	Вид защиты	IP20
Напряжение питания	24 V DC (-20% / +30%)	Время переходного процесса	≤50 µs
Укомплектованная монтажная рейка	TS 35	Потребляемая мощность	≤2.3 W
Температурный коэффициент	≤0,01% des Messbereichs/ °C	Номинальное энергопотребление	2 VA
Конфигурация	DIP-переключатель, или посредством дисплея и кнопок	Рабочая высота	≤ 2000 м

Соответствие стандартам по изоляции

Импульсное перенапряжение, до	5 кВ (1,2/50 мкс)	Нормы по ЭМС	EN 61326-1
Категория перенапряжения	II	Степень загрязнения	2
Гальваническая развязка	3-канальная гальваническая развязка, между входом / выходом / питанием	Напряжение развязки	4 кВэфф., вход/выход/ блок питания
Расчетное напряжение	600 В		

Данные для применения в зоне Ex (ATEX)

Обозначение	II 3 G Ex nA IIC T4 Gc

Размеры

Вид соединения	Винтовое соединение	Момент затяжки, мин.	0.4 Nm
Момент затяжки, макс.	0.6 Nm	Диапазон размеров зажимаемых проводников, измерительное соединение,	2.5 mm²
Диапазон зажима, мин.	0.5 mm²	Диапазон зажима, макс.	2.5 mm²
Поперечное сечение подключаемого провода AWG, мин.	AWG 26	Поперечное сечение подключаемого провода AWG, макс.	AWG 12

Описание артикула

Описание изделия	Универсально конфигурируемый развязывающий усилитель пост. тока ACT20P-PRO DCDC II разделяет и преобразует аналоговые сигналы. Входной аналоговый сигнал (ток или напряжение) линейно преобразуется в выходной аналоговый сигнал (ток или напряжение) с

Weidmüller Interface GmbH & Co. KG
Klingenbergstraße 26
D-32758 Detmold
Germany

www.weidmueller.com

Технические данные

обеспечением гальванической развязки. Источник питания гальванически развязан от входа и выхода (3-канальная развязка).
Особенности
• Универсальный широкодиапазонный источник напряжения
• Универсальное конфигурирование посредством DIP-переключателя или светодиодного дисплея с использованием кнопок управления
• Активный или пассивный сигнальный выход
• Индикация рабочего состояния с помощью светодиодов на передней панели
• 3-канальная гальваническая развязка между входом, выходом и источником питания.

Классификации

ETIM 6.0	EC002653	ETIM 7.0	EC002653
ETIM 8.0	EC002653	ETIM 9.0	EC002653
ETIM 10.0	EC002653	ECLASS 9.0	27-21-01-20
ECLASS 9.1	27-21-01-20	ECLASS 10.0	27-21-01-20
ECLASS 11.0	27-21-01-20	ECLASS 12.0	27-21-01-20
ECLASS 13.0	27-21-01-20	ECLASS 14.0	27-21-01-20
ECLASS 15.0	27-21-01-20		

Weidmüller Interface GmbH & Co. KG
Klingenbergstraße 26
D-32758 Detmold
Germany

www.weidmueller.com

ACT20P-PRO DCDC II-24-S

Изображения

Монтаж

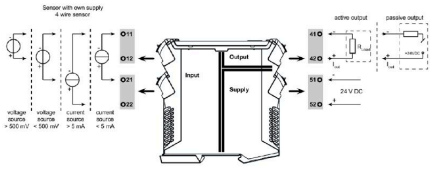

DIP switch setting for standard values

Input range	DIP switch 1	2	3	4
configuration via display				
-10...+10 V				■
-5...+5V			■	
0...300 V			■	■
0...100 V		■		
0...30 V		■		■
0...10 V		■	■	
2...10 V		■	■	■
0...5 V	■			
1...5 V	■			■
0...150 mV	■		■	
0...60 mV	■		■	■
-20...+20 mA	■	■		
0...20 mA	■	■		■
4...20 mA	■	■	■	
reserved	■	■	■	■

Output range	DIP switch 5	6	7	8
configuration via display				
-10...+10 V				■
-5...+5V			■	
10...0 V *			■	■
0...10 V		■		
2...10 V		■		■
5...0 V *		■	■	
0...5 V		■	■	■
1...5 V	■			
-20...+20 mA	■			■
-10...+10 mA	■		■	
20...0 mA *	■		■	■
0...20 mA	■	■		
20...4 mA *	■	■		■
4...20 mA	■	■	■	
reserved	■	■	■	■

■ = ON * Inverted output range: Output polarity must be reversed!

Configuration menu (part) universal input / output values

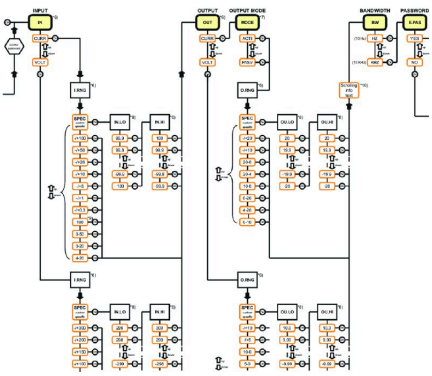

Габаритный чертеж

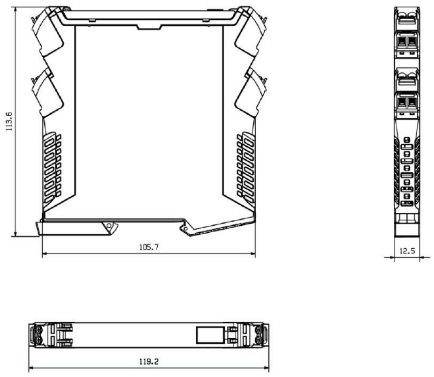

setting via display and push-buttons

ACT20P-PRO DCDC II-24-S

Weidmüller Interface GmbH & Co. KG
Klingenbergstraße 26
D-32758 Detmold
Germany

www.weidmueller.com

Изображения

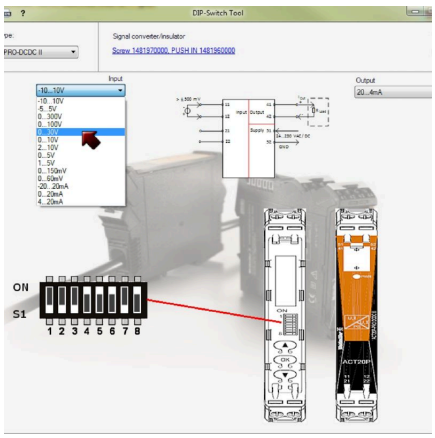

example for DIP switch setting (with ACT20 tool)

ACT20P-PRO DCDC II-24-S

Weidmüller Interface GmbH & Co. KG
Klingenbergstraße 26
D-32758 Detmold
Germany

www.weidmueller.com

Аксессуары

Чистый

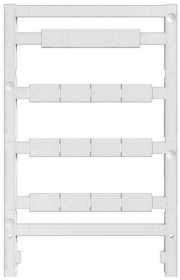

ESG представляет собой проверенный на практике маркировочный элемент формата MultiCard для множества популярных электрических устройств. Результатом является высококачественная маркировка устройств с высокой контрастностью.
Доступны элементы различного типа для устройств таких производителей, как Siemens, ABB, Beckhoff и т. д.
Коротко о преимуществах:
• Универсальность применения: самоклеящиеся или фиксируемые шильдики в зависимости от типа.
• Для оборудования, установленного в ряд (например, автоматы защиты цепи), предлагаются маркировочные элементы ESG, фиксируемые на рейках для шильдиков.
• Индивидуальная печать уровня качества лазерных принтеров в соответствии со спецификациями.
Для заказной печати: Используя программное обеспечение M-Print PRO или M-Print PRO Online (работает без установки), подготовьте и отправьте нам файл, содержащий ваши технические условия маркировки.

Основные данные для заказа

Тип	ESG 8/13.5/43.3 SAI AU	Версия
Заказ №	1912130000	ESG, Маркировочные элементы для устройств x 13.5 mm, PA 66,
GTIN (EAN)	4032248541164	Цветовой код: прозрачный, втычной
Кол.	5 ST	
Тип	ESG 6.6/11 BHZ 5.00/02	Версия
Заказ №	1082490000	ESG, Маркировочные элементы для устройств x 11 mm, PA 66,
GTIN (EAN)	4032248845330	Цветовой код: белый, втычной
Кол.	200 ST	