# Справочный листок технических данных

## CH20M67 B 2FE BK/OR

**Weidmüller Interface GmbH & Co. KG**
Klingenbergstraße 26
D-32758 Detmold
Germany

www.weidmueller.com

### Изображение изделия

Основной элемент модульного корпуса CH20M благодаря ряду преимуществ является отличным выбором для ваших проектов. Специальные вырезы для контактов шины и FE обеспечивают особую гибкость и возможности адаптации.
Еще одно преимущество — возможность лазерной печати на корпусе, которая обеспечивает высокую точность и индивидуальные варианты оформления. Также доступна широкая гамма цветов, чтобы вы могли проектировать корпус в полном соответствии с вашими пожеланиями.
Корпус CH20M подходит для стандартных монтажных реек, что облегчает установку и интеграцию в существующие системы.

### Основные данные для заказа

| | |
|---|---|
| Версия | Корпус монтажной рейки, OMNIMATE Housing — серия CH20M черный, Базовый элемент, Углубление под зоне фиксатора основания для контакта FE, Ширина: 67.5 mm |
| Заказ № | 2745200000 |
| Тип | CH20M67 B 2FE BK/OR |
| GTIN (EAN) | 4064675267881 |
| Кол. | 4 Штука |

# Справочный листок технических данных

## CH20M67 B 2FE BK/OR

**Weidmüller Interface GmbH & Co. KG**
Klingenbergstraße 26
D-32758 Detmold
Germany

www.weidmueller.com

# Технические данные

### Сертификаты

| | |
|---|---|
| ROHS | Соответствовать |

### Размеры и массы

| | | | |
|---|---|---|---|
| Глубина | 108 mm | Глубина (дюймов) | 4.252 inch |
| Высота | 109.3 mm | Высота (в дюймах) | 4.3031 inch |
| Ширина | 67.5 mm | Ширина (в дюймах) | 2.6575 inch |
| Масса нетто | 45 g | | |

### Температуры

| | | | |
|---|---|---|---|
| Температура окружающей среды | -25 °C...85 °C | Температурный диапазон вставки | -40...120 °C |
| Влажность | Отн. влажность 5–93 %, Tu = 40 °C, без образования конденсата | | |

### Экологическое соответствие изделия

| | |
|---|---|
| Состояние соответствия RoHS | Соответствует без исключения |
| REACH SVHC | Нет SVHC выше 0,1 wt% |

### Общие данные

| | | | |
|---|---|---|---|
| Цветовой код | черный | Вид защиты | IP20 в установленном состоянии |
| Укомплектованная монтажная рейка | TS 35 | Таблица цветов (аналогич.) | RAL 9011 |
| Способность к заливке | Нет | | |

### Свойства сборки

| | | | |
|---|---|---|---|
| Количество слотов для гнездовых разъемов смонтированной узла, макс. | 18 | Количество печатных плат, макс. | 3 |
| Количество уровней подключения, макс. | 3 | Кол-во полюсов, макс. | 72 |
| Высота компонентов на печатной плате (использование 1 печатной платы), макс. | 61.1 mm | Высота компонентов на печатной плате (использование 2 печатных плат), макс. | 57.2 mm |
| Высота компонентов на печатной плате (использование 3 печатных плат), макс. | 34.7 mm | Тип комплектации печатной платы | двухсторонний |

### Конструкция - требования IN

| | | | |
|---|---|---|---|
| Сертификат на очертания печатной платы | ±0,1 мм | Толщина печатной платы | 1.6 mm |
| Допуск на толщину печатной платы | ± 0,15 мм | | |

### Варианты индивидуализации

| | | | |
|---|---|---|---|
| Возможна маркировка по заказу клиента | Да | Процесс оформления заказа для клиента | См. руководство ниже загрузок |
| Альтернативные цвета | Дополнительно – по запросу | Возможности обработки | Лазерная обработка |

# Справочный листок технических данных

## CH20M67 B 2FE BK/OR

**Weidmüller Interface GmbH & Co. KG**
Klingenbergstraße 26
D-32758 Detmold
Germany

www.weidmueller.com

# Технические данные

### Данные о материалах

| | | | |
|---|---|---|---|
| Класс пожаростойкости UL 94 | V-0 | Изоляционный материал | PA 66 GF 30 |
| Группа изоляционного материала | I | Поверхность | необработанный |
| Основной материал | Пластмасса | Сравнительный показатель пробоя (CTI) | 600 ≤ CTI |

### Важное примечание

| | |
|---|---|
| Сведения об изделии | Контур монтажной платы, ограниченные зоны и другую информацию для проектирования монтажных плат можно найти в описании технологии подключения в разделе соответствующих штекерных соединителей в загрузках. |

### Классификации

| | | | |
|---|---|---|---|
| ETIM 8.0 | EC001031 | ETIM 9.0 | EC001031 |
| ETIM 10.0 | EC001031 | ECLASS 14.0 | 27-19-06-01 |
| ECLASS 15.0 | 27-19-06-01 | | |

### Механические испытания

| | | |
|---|---|---|
| В соответствии со стандартом | DIN EN 61373:1999 (удары и вибрация) | |
| Условия тестирования | 3 последовательно установленные корпуса, Доп. вес 200 г на каждую печатную плату, 3 установленные печатные платы | |
| Опробованные оси | X, Y, Z | |
| Ударное испытание | Общие рекомендации для испытаний | Все механические испытания были проведены на типовой конфигурации или с учетом соответствующих требований. Приведенные результаты не предназначены для замены надлежащих испытаний. Они указаны исключительно в качестве ориентировочных значений. |
| | Категория тестирования | 1 |
| | Количество ударов на ось | 3 в направлении положительной и отрицательной полярности |
| | Длительность ударного воздействия | 30 ms |
| | Ускорение, горизонтальное | 30.00 m/s² |
| | Ускорение, вертикальное | 30.00 m/s² |
| | Ускорение, продольное | 50.00 m/s² |
| Испытание на вибрацию | Категория тестирования | 1B |
| | Длительность испытания | 5 часов на ось |
| | Эффективное ускорение | 7.9 m/s² |

### Термические испытания

| | | |
|---|---|---|
| Термические испытания | Общие рекомендации для испытаний | Все термические испытания были проведены на типовой конфигурации или с учетом соответствующих требований. Приведенные результаты не предназначены для замены надлежащих испытаний. Они указаны исключительно в качестве ориентировочных значений. |
| | Условия тестирования | 7 последовательно установленных корпусов - без промежутков |
| | Тестовые оси | горизонтально |
| | Температура окружающей среды | 80 °C |
| | Рассеивание мощности, макс. | 5.7 W |
| | Температура окружающей среды | 60 °C |
| | Рассеивание мощности, макс. | 8.1 W |
| | Температура окружающей среды | 40 °C |

## CH20M67 B 2FE BK/OR

**Weidmüller Interface GmbH & Co. KG**
Klingenbergstraße 26
D-32758 Detmold
Germany

www.weidmueller.com

## Технические данные

| | |
|---|---|
| Рассеивание мощности, макс. | 10.8 W |
| Температура окружающей среды | 20 °C |
| Рассеивание мощности, макс. | 13.6 W |

### Свойства компонента

| | | | |
|---|---|---|---|
| Цвет крепящейся основы | оранжевый | Вырезать в области крепящейся основы в качестве подготовки к | 2x контакт FE, контакт в комплект не входит! |
| Количество уровней подключения, макс. | 3 | | |

# Справочный листок технических данных

## CH20M67 B 2FE BK/OR

**Weidmüller Interface GmbH & Co. KG**
Klingenbergstraße 26
D-32758 Detmold
Germany

www.weidmueller.com

# Изображения

### Изображение изделия

### Преимущество изделия

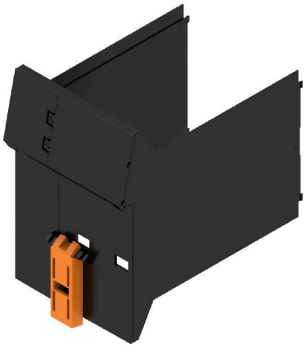

Базовый элемент, включая два выреза FE

### Габаритный чертеж

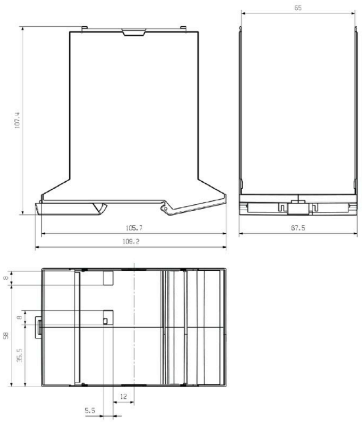

## CH20M67 B 2FE BK/OR

**Weidmüller Interface GmbH & Co. KG**
Klingenbergstraße 26
D-32758 Detmold
Germany

www.weidmueller.com

# Аксессуары

### Контакт FE – CH20M

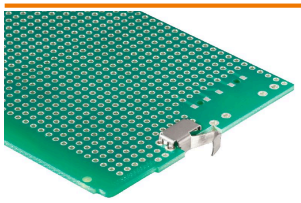

Функциональная безопасность — полная интеграция или простой монтаж
Опциональное соединение «CH20M FE» обеспечивает оптимальную защиту вашей системы с контактом монтажной рейки для функционального заземления. Предварительно собранный контакт функциональной земли в корпусе шириной 6 мм создает надежное соединение электронных экранов с монтажной рейкой. Контакт функциональной земли доступен для корпусов шириной от 12,5 до 67,5 мм, которые могут быть обработаны с использованием пайки оплавлением припоя.

### Основные данные для заказа

| | | |
|---|---|---|
| Тип | CH20M FE 12-67 1.5SN RL | Версия |
| Заказ № | 1189370000 | Корпуса для электроники, Аксессуар, Соединение THT/THR |
| GTIN (EAN) | 4032248972715 | под пайку, 5.00 mm, Количество полюсов: 1, Длина штифта для |
| Кол. | 750 ST | припайки (l): 1.5 mm, луженые, серебристо-серый, Tape |
| Тип | CH20M FE 12-67 3.2SN RL | Версия |
| Заказ № | 1264240000 | Корпуса для электроники, Аксессуар, Соединение THT/THR |
| GTIN (EAN) | 4050118073997 | под пайку, 5.00 mm, Количество полюсов: 1, Длина штифта для |
| Кол. | 750 ST | припайки (l): 3.2 mm, луженые, серебристо-серый, Tape |