Data sheet

VPCB PV I+II R 1000 E

Weidmüller Interface GmbH & Co. KG
Klingenbergstraße 26
D-32758 Detmold
Germany

www.weidmueller.com

'Abbildung ähnlich'

Универсальные принадлежности завершают ассортимент устройств защиты от перенапряжения. Например, универсальное измерительное устройство V-TEST, используемое для проверки функционирования вставных разрядников, таких как VSPC.

Основные данные для заказа

Заказ №	2665730000
Тип	VPCB PV I+II R 1000 E
GTIN (EAN)	4050118686609
Кол.	20 Штука

VPCB PV I+II R 1000 E

Weidmüller Interface GmbH & Co. KG
Klingenbergstraße 26
D-32758 Detmold
Germany

www.weidmueller.com

Technical data

Сертификаты

ROHS	Соответствовать

Размеры и массы

Глубина	52.2 mm	Глубина (дюймов)	2.0551 inch
Высота	61.6 mm	Высота (в дюймах)	2.4252 inch
Ширина	17.9 mm	Ширина (в дюймах)	0.7047 inch
Масса нетто	20 g		

Температуры

Температура хранения	-40 °C...85 °C	Рабочая температура	-40 °C...85 °C
Влажность	Отн. влажность 5–95 %		

Экологическое соответствие изделия

Состояние соответствия RoHS	Соответствует без исключения
REACH SVHC	Нет SVHC выше 0,1 wt%

Номинальные характеристики IEC / RU

Количество полюсов	1	Сигнальный контакт	125 V AC / 1 A, 48 В пост. тока / 0,5 A
Тип напряжения	DC	Испытательный разрядный ток, Iимп (10/350 мкс)	6.25 kA
Ток утечки, Iмакс. (8/20 мкс), провод – защ. заземление (PE)	40 kA	Встроенный резервный предохранитель	Нет

Общие данные

Исполнение	прочее	Конструкция	прочее
Класс пожаростойкости UL 94	V-0	Цветовой код	серый
Вид защиты	IP20		

Соответствие стандартам по изоляции (EN 50178)

Категория перенапряжения	III	Степень загрязнения	2

Фотогальваника – технические данные

Испытательный разрядный ток, Iимп (10/350 мкс)	6.25 kA	Условия и требования	EN 50539-11
Ток короткого замыкания, ISCPV	11 kA	Разрядный ток, In (8/20 мкс)	20 кА
Класс требований	Тип I/II	Рабочая высота в заземленной системе PV	≤ 4000 m
Макс. напряжение сети PV, Ucpv	1500 V		

Общие параметры

Количество полюсов	1	Вид защиты	IP20
Цветовой код	серый		

Размеры

Вид соединения	Соединение под пайку

VPCB PV I+II R 1000 E

Weidmüller Interface GmbH & Co. KG
Klingenbergstraße 26
D-32758 Detmold
Germany

www.weidmueller.com

Technical data

Электрические параметры

Тип напряжения	DC

Гарантия

Период времени	5 лет

Классификации

ETIM 8.0	EC002496	ETIM 9.0	EC002496
ETIM 10.0	EC002496	ECLASS 14.0	27-17-14-03
ECLASS 15.0	27-17-14-03		

VPCB PV I+II R 1000 E

Weidmüller Interface GmbH & Co. KG
Klingenbergstraße 26
D-32758 Detmold
Germany

www.weidmueller.com

Drawings

Подобно иллюстрации

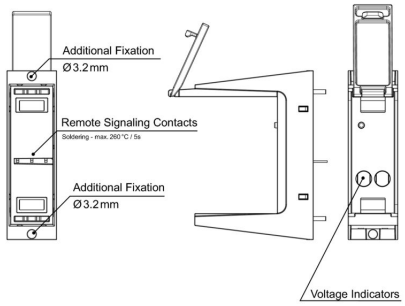

Габаритный чертеж

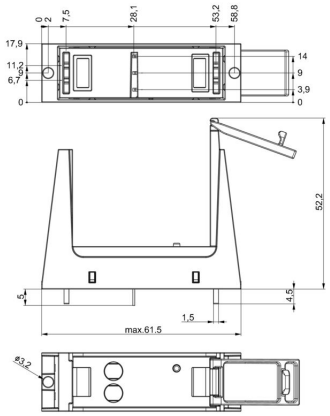

Пример использования

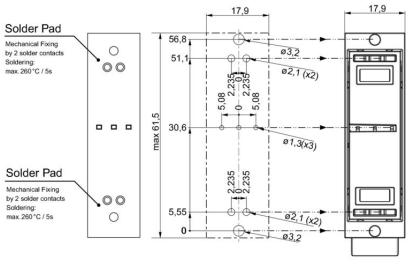

PCB layout and production:

- Air clearance and creepage distances have to be maintained according to standards for specified application.
- Discharge capacity of the SPD must be considered when designing PCB tracks
- Max. soldering temperature is 260°/5s
- PCB socket is fixed on PCB with 2 x two solder contacts and 2 x Ø 3,2 mm fixing holes.

Символ цепи

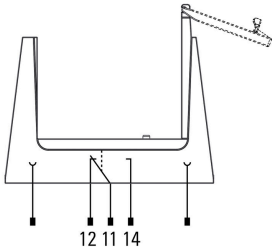

Schematic circuit diagram

Application with arrestor

Sockeltyp / Socket type / Type d'embase / Tipo di presa / Tipo de conector / 插座类型		Überspannungsableiter / Surge arrester / Parafoudre / Scaricatore / Descargador de sobretensiones / 浪涌电压保护器	
Bestellnummer / Order number / Numéro de commande / Numero ordine / Número de pedido / 订货号	Bezeichnung / Designation / Désignation / Designazione / Designación / 分配	Bestellnummer / Order number / Numéro de commande / Numero ordine / Número de pedido / 订货号	Bezeichnung / Designation / Désignation / Designazione / Designación / 分配
2665680000	VPCB PV II 1000	2530660000	VPU PV II 0 1000
2665690000	VPCB PV II R 1000 1)		
2665740000	VPCB PV I+II 1000	2530600000	VPU PV I+II 0 1000
2665760000	VPCB PV I+II R 1000 1)		
2665750000	VPCB PV I+II M 1000	2534300000	VPU PV I+II 0M 1000
2665770000	VPCB PV I+II R M 1000 1)		

1) R = Fernmeldekontakte / Remote signalling contacts / Contacts de télésignalisation / Contatti di segnalazione remota / Contactos de señalización a distancia / 远程信号触点

Selection