Data sheet

# VPU AC I 1+1 300/12.5 LCF

**Weidmüller Interface GmbH & Co. KG**
Klingenbergstraße 26
D-32758 Detmold
Germany

www.weidmueller.com

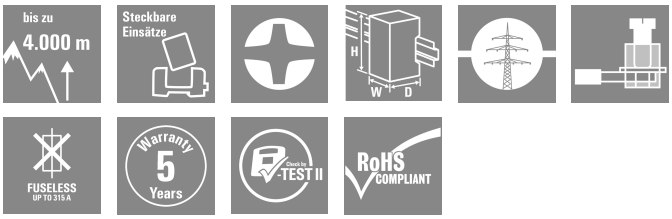


Продукция защиты от перенапряжений Weidmüller VPU I (тип I), VPU II (тип II) и VPU III (тип III) эффективно снижает помехи при связывании контуров, которые могут возникать при выбросах в переходном процессе, даже значительно ниже пределов, заданных координацией изоляции, в соответствии с EN 60664-3 / DIN VDE 0110-3. Это означает, что несколько функций целой установки работают с перебоем. Разрядники скоординированы с помощью технических средств. Это означает, что нет необходимости в развязке между классами I, II и III. Разрядники прошли испытание согласно стандартам продукции IEC61643-11 / DIN EN 61643-11 и могут быть установлены в системах в соответствии с IEC 61643-12 / VDE 0675-6-12 и IEC 62305-4 / VDE 0185-4. Система молниеотвода и защита от перенапряжения прибора пригодна для установки в системах подачи электропитания. Weidmüller предлагает различную продукцию в зависимости от конкретного типа сети и уровня напряжения. Для фотоэлектрических приборов возможно специальное защитное устройство типа I и II.

## Основные данные для заказа

| | |
|---|---|
| Версия | Разрядник для защиты от перенапряжения, Низкое напряжение, Защита от перенапряжения, Однофазный, TN, TT, IT с N, IT без N |
| Заказ № | 2636930000 |
| Тип | VPU AC I 1+1 300/12.5 LCF |
| GTIN (EAN) | 4050118678963 |
| Кол. | 1 Штука |

# VPU AC I 1+1 300/12.5 LCF

**Weidmüller Interface GmbH & Co. KG**
Klingenbergstraße 26
D-32758 Detmold
Germany

www.weidmueller.com

## Technical data

### Сертификаты

| | |
|---|---|
| Допуски к эксплуатации | |
| ROHS | Соответствовать |
| UL File Number Search | Сайт UL |
| Сертификат № (cURus) | E354261 |

### Размеры и массы

| | | | |
|---|---|---|---|
| Глубина | 91 mm | Глубина (дюймов) | 3.5827 inch |
| Высота | 90 mm | Высота (в дюймах) | 3.5433 inch |
| Ширина | 36 mm | Ширина (в дюймах) | 1.4173 inch |
| Масса нетто | 309 g | | |

### Температуры

| | | | |
|---|---|---|---|
| Температура хранения | -40 °C...85 °C | Температура окружающей среды | ...85 °C |
| Рабочая температура | -40 °C...85 °C | Влажность | Отн. влажность 5–95 % |

### Экологическое соответствие изделия

| | |
|---|---|
| Состояние соответствия RoHS | Соответствует без исключения |
| REACH SVHC | Нет SVHC выше 0,1 wt% |

### Расчетные данные UL

| | | | |
|---|---|---|---|
| Температура окружающей среды (рабочая), макс. | 85 °C | Номинальное напряжение, UN | 240 V |
| VPR (N-PE) | 1800 V | MCOV (L-PE) | 300 V |
| MCOV (N-PE) | 305 V | In | 20 kA |
| Категория | SPD TYPE 4CA | Температура окружающей среды (рабочая), мин. | -40 °C |
| Сертификат № (cURus) | E354261 | MODE | L-N, L-G, N-G |
| Measured. Limiting Voltage | 1220 V | VPR (L-N) | 1220 V |
| VPR (L-PE) | 3020 V | Тип напряжения | Переменный ток |

### Номинальные характеристики IEC / RU

| | | | |
|---|---|---|---|
| Количество полюсов | 2 | Ток утечки в Un | 1 µA |
| Сигнальный контакт | Нет | Номинальное напряжение (AC) | 230 V |
| Низковольтная сеть | Однофазный, TN, TT, IT с N, IT без N | Уровень защиты, Up при IN (N-PE) | ≤ 1.5 kV |
| Тип напряжения | Переменный ток | Временное перенапряжение - TOV | 442 V |
| Время реакции/время перехода в аварийный режим | ≤ 25 ns | Диапазон частот, макс. | 60 Hz |
| Диапазон частот, мин. | 50 Hz | Пригодно для | Подсчитывающее устройство (без тока утечки) |
| Нормы | IEC 61643-11, EN 61643-11, UL 1449 | Испытательный разрядный ток, Iимп(10/350 мкс) фаза - защитное заземление (L-PE) | 12.5 kA |
| Ток перегрузки молниезащиты, Iимп. (10/350 мкс) нейтраль–защитное заземление (N-PE) | 50 kA | Класс требований согласно EN 61643-11 | T1, T2 |

# VPU AC I 1+1 300/12.5 LCF

**Weidmüller Interface GmbH & Co. KG**
Klingenbergstraße 26
D-32758 Detmold
Germany

www.weidmueller.com

## Technical data

| | | | |
|---|---|---|---|
| Категория требований по IEC 61643-11 | Тип I, Тип II | Макс. продолжительное напряжение, Uc (AC) | 300 V |
| Максимальное продолжительное напряжение, Uc (N-PE) | 305 V | Напряжение сети | 230 V / 400 V |
| Разрядный ток, Iмакс. (8/20 мкс) (ноль – земля) | 50 kA | Разрядный ток, In (8/20 мкс) (ноль – земля) | 50 kA |
| Согласование энергии (≤10 м) | Тип I, Тип II, Тип III | Разрядный ток, Iн (8/20 мкс), провод – защ. заземление (PE) | 20 кА |
| Ток утечки, Iмакс. (8/20 мкс), провод – защ. заземление (PE) | 65 kA | Уровень защиты, Up при IN (L/N-PE) | ≤ 1.5 kV |
| Номинальный ток короткого замыкания ISCCR | 50 kA | Возможность отслеживания устранения тока Ifi | Недоступно для заказа по техническим причинам |
| Встроенный резервный предохранитель | Нет | | |

### Данные соединения, удаленная индикация

| | |
|---|---|
| Вид соединения | PUSH IN |

### Общие данные

| | | | |
|---|---|---|---|
| Оптическая индикация работы | зеленый = OK; красный = неисправен защитный разрядник - заменить. | Сегмент | Распределение питания |
| Исполнение | Защита от перенапряжения | Конструкция | Монтажный корпус; 2 TE, Insta IP 20 |
| Класс пожаростойкости UL 94 | V-0 | Цветовой код | оранжевый, черный, синий |
| Пригодно для | Подсчитывающее устройство (без тока утечки) | Вид защиты | IP20 в установленном состоянии |
| Укомплектованная монтажная рейка | TS 35 | Рабочая высота | ≤ 4000 m |

### Соответствие стандартам по изоляции (EN 50178)

| | | | |
|---|---|---|---|
| Категория перенапряжения | IV, III, II, I | Степень загрязнения | 2 |

### Общие параметры

| | | | |
|---|---|---|---|
| Количество полюсов | 2 | Вид защиты | IP20 в установленном состоянии |
| Цветовой код | оранжевый, черный, синий | | |

### Размеры

| | | | |
|---|---|---|---|
| Длина зачистки изоляции | 18 mm | Метод проводного соединения | Винтовое соединение |
| Вид соединения | Винтовое соединение | Длина снятия изоляции Измерительное соединение | 18 mm |
| Момент затяжки, мин. | 3 Nm | Момент затяжки, макс. | 4.5 Nm |
| Диапазон размеров зажимаемых проводников, измерительное соединение, | 16 mm² | Диапазон зажима, мин. | 1.5 mm² |
| Диапазон зажима, макс. | 35 mm² | Сечение подключаемого провода, одножильного, мин. | 1.5 mm² |
| Сечение подключаемого проводника, однопроволочного, макс. | 35 mm² | Сечение подсоединяемого провода, тонкий скрученный, мин. | 1.5 mm² |
| Сечение подключаемого проводника, тонкопроволочного, макс. | 25 mm² | Сечение подсоединяемого провода, скрученный, мин. | 1.5 mm² |
| Сечение подсоединяемого провода, скрученный, макс. | 35 mm² | | |

# VPU AC I 1+1 300/12.5 LCF

**Weidmüller Interface GmbH & Co. KG**
Klingenbergstraße 26
D-32758 Detmold
Germany

www.weidmueller.com

## Technical data

### Электрические параметры

| | |
|---|---|
| Тип напряжения | Переменный ток |

### Гарантия

| | |
|---|---|
| Период времени | 5 лет |

### Важное примечание

| | |
|---|---|
| Сведения об изделии | Применимо только к питающим системам ИТ, в которых заземление на распределительном трансформаторе соединено с заземление на стороне потребителя (RE=RA на рис. 44.A1 стандарта IEC 60634-4-44:2018). Для постоянного тока используйте предохранитель SIBA, тип NH2XL aR/aSF, пост. ток, 1500 В |

### Классификации

| | | | |
|---|---|---|---|
| ETIM 8.0 | EC001457 | ETIM 9.0 | EC001457 |
| ETIM 10.0 | EC001457 | ECLASS 14.0 | 27-17-12-04 |
| ECLASS 15.0 | 27-17-12-04 | | |

# VPU AC I 1+1 300/12.5 LCF

**Weidmüller Interface GmbH & Co. KG**
Klingenbergstraße 26
D-32758 Detmold
Germany

www.weidmueller.com

## Drawings

### Символ цепи

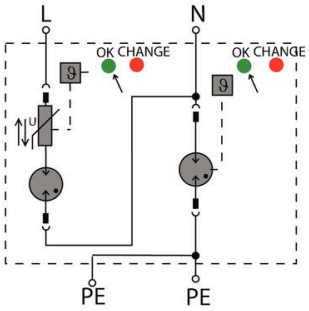


Schematic circuit diagram

**Weidmüller Interface GmbH & Co. KG**
Klingenbergstraße 26
D-32758 Detmold
Germany

www.weidmueller.com

# Accessories

## Отвертка для винтов с крестообразным шлицем, тип Phillips

Отвертка для крестообразных шлицев типа Phillips, изолированная согласно VDE, SDIK PHDIN 7438, ISO 8764/2-PH, выходной присоединительный размер согласно ISO 8764-PH, рукоятка SoftFinish

### Основные данные для заказа

| | | |
|---|---|---|
| Тип | SDIK PH1 X 80 | Версия |
| Заказ № | 2749890000 | Отвертка, Ширина лезвия (B): 1 mm, 80 mm, Толщина лезвия (A): 1 |
| GTIN (EAN) | 4050118897098 | |
| Кол. | 1 ST | |

## Отвертка для винтов со шлицем

Отвертка для винтов со шлицем, изолированная согласно VDE, SDI DIN 7437, ISO 2380/2, выходной присоединительный размер согласно DIN 5264, ISO 2380/1, рукоятка SoftFinish

### Основные данные для заказа

| | | |
|---|---|---|
| Тип | SDIS 1.0X5.5X125 | Версия |
| Заказ № | 2749850000 | Отвертка, Ширина лезвия (B): 5.5 mm, Длина лезвия: 125 mm, |
| GTIN (EAN) | 4050118897050 | Толщина лезвия (A): 1 mm |
| Кол. | 1 ST | |

# VPU AC I 1+1 300/12.5 LCF

**Weidmüller Interface GmbH & Co. KG**
Klingenbergstraße 26
D-32758 Detmold
Germany

www.weidmueller.com

## Accessories

### Чистый

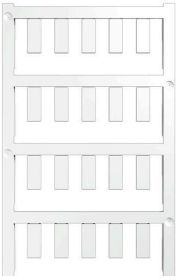

ESG представляет собой проверенный на практике маркировочный элемент формата MultiCard для множества популярных электрических устройств. Результатом является высококачественная маркировка устройств с высокой контрастностью.
Доступны элементы различного типа для устройств таких производителей, как Siemens, ABB, Beckhoff и т. д.
Коротко о преимуществах:
• Универсальность применения: самоклеящиеся или фиксируемые шильдики в зависимости от типа.
• Для оборудования, установленного в ряд (например, автоматы защиты цепи), предлагаются маркировочные элементы ESG, фиксируемые на рейках для шильдиков.
• Индивидуальная печать уровня качества лазерных принтеров в соответствии со спецификациями.
Для заказной печати: Используя программное обеспечение M-Print PRO или M-Print PRO Online (работает без установки), подготовьте и отправьте нам файл, содержащий ваши технические условия маркировки.

### Основные данные для заказа

| | | |
|---|---|---|
| Тип | ESG 6/15 K MC NE WS | Версия |
| Заказ № | 1880100000 | ESG, Маркировочные элементы для устройств x 15 mm, PA 66, |
| GTIN (EAN) | 4032248478781 | Цветовой код: белый, самоклеящийся |
| Кол. | 200 ST | |

### Серия VPU

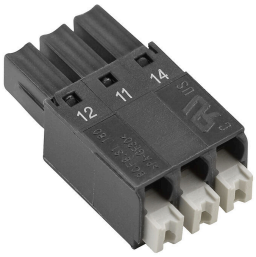


Разнообразные аксессуары завершают продуктовую линейку

### Основные данные для заказа

| | | |
|---|---|---|
| Тип | VPU AC EXTENDER | Версия |
| Заказ № | 3123500000 | |
| GTIN (EAN) | 4099987270175 | |
| Кол. | 8 ST | |

# VPU AC I 1+1 300/12.5 LCF

**Weidmüller Interface GmbH & Co. KG**
Klingenbergstraße 26
D-32758 Detmold
Germany

www.weidmueller.com

## Accessories

### Запасной разрядник

In the event of a defective arrester, you can easily reorder this spare arrester, replace the defective arrester and thus restore protection.

### Основные данные для заказа

| | | |
|---|---|---|
| Тип | VPU AC I 0 300/12.5 LCF | Версия |
| Заказ № | 2636900000 | , Surge protection |
| GTIN (EAN) | 4050118679243 | |
| Кол. | 1 ST | |
| Тип | VPU AC I 0 N-PE 305/50 | Версия |
| Заказ № | 2591590000 | Spare arrester, Surge protection |
| GTIN (EAN) | 4050118599350 | |
| Кол. | 1 ST | |

### Серия VPU

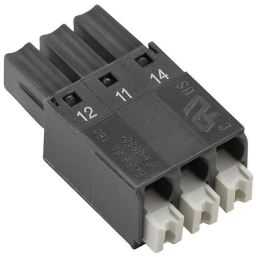


Разнообразные аксессуары завершают продуктовую линейку

### Основные данные для заказа

| | | |
|---|---|---|
| Тип | VPU LOCKING CLIP L | Версия |
| Заказ № | 2735070000 | |
| GTIN (EAN) | 4050118816402 | |
| Кол. | 10 ST | |