Data sheet

IE-PS-RJ45-TH-BK-P

Weidmüller Interface GmbH & Co. KG
Klingenbergstraße 26
D-32758 Detmold
Germany

www.weidmueller.com

Обжимной соединительный разъем RJ45 согласно IEC 60603-7-51 для проводов с наружным диаметром до 1,05 мм

Основные данные для заказа

Версия	Обжимной разъем RJ45, с защитой от перекручивания; 6,5–7,5 мм, Cat.5 (ISO/IEC 11801)
Заказ №	2584980000
Тип	IE-PS-RJ45-TH-BK-P
GTIN (EAN)	4050118593556
Кол.	10 Штука

IE-PS-RJ45-TH-BK-P

Weidmüller Interface GmbH & Co. KG
Klingenbergstraße 26
D-32758 Detmold
Germany

www.weidmueller.com

Technical data

Сертификаты

ROHS	Соответствовать

Размеры и массы

Масса нетто	4.5 g

Температуры

Температура хранения	-40 °C...70 °C	Рабочая температура	-40 °C...70 °C
Температура монтажа			

Экологическое соответствие изделия

Состояние соответствия RoHS	Соответствует без исключения
REACH SVHC	Нет SVHC выше 0,1 wt%

Общие данные

Соединение 1	RJ45	Соединение 2	Crimp
Описание артикула	с защитой от перекручивания; 6,5–7,5 мм	Монтаж	PROFINET
Цветовой код	прочее	Диаметр изоляции, мин.	1.3 mm
Диаметр изоляции, макс.	1.6 mm	Категория	Cat.5 (ISO/IEC 11801)
Материал контакта	Сплав медный	Диаметр одножильного подсоединяемого провода	0.57...0.64 mm
Сечение подсоединяемого проводника, одножильного (AWG)	AWG 23...AWG 22	Диаметр гибкого подсоединяемого провода	0.57...0.64 mm
Сечение подсоединяемого проводника, гибкого (AWG)	AWG 23...AWG 22	Сечение подсоединяемого проводника, гибкого (AWG)	...0.35 mm²
Диаметр оболочки, макс.	7.5 mm	Материал насадки для устранения изгиба	Полиамид PA6, UL 94-V0
Экранирование	Сплошной корпус 360°	Вид защиты	IP20
Циклы коммутации	750		

Общие стандарты

Вилочный разъем, стандарт	IEC 60603-7

Электрические свойства

Сопротивление контакта	≤ 10 mΩ	Электрическая прочность, контакт / экран	≥ 1500 V AC/DC
Электрическая прочность, контакт / контакт	≥ 1000 V AC/DC	Сопротивление изоляции	500 MΩ
Номинальное напряжение	150 V	Номинальный ток	1,5 A
PoE / PoE+	в соответствии с IEEE 802.3af		

Классификации

ETIM 8.0	EC001121	ETIM 9.0	EC001121
ETIM 10.0	EC001121	ECLASS 14.0	27-44-03-90
ECLASS 15.0	27-44-03-90		

IE-PS-RJ45-TH-BK-P

Weidmüller Interface GmbH & Co. KG
Klingenbergstraße 26
D-32758 Detmold
Germany

www.weidmueller.com

Drawings

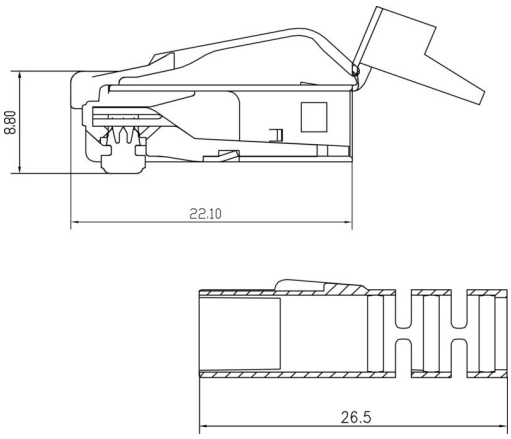

IE-PS-RJ45-TH-BK-P

Weidmüller Interface GmbH & Co. KG
Klingenbergstraße 26
D-32758 Detmold
Germany

www.weidmueller.com

Accessories

Инструменты для обжима вилочных разъемов RG 45

Инструменты для обжима вилочных разъемов типа RG45 системы WE и DEC
• Принудительная блокировка гарантирует качественный обжим
• Возможность разблокировки в случае ошибки при работе
• Три функции в одном инструменте

Основные данные для заказа

Тип	IE-CWZ-RJ45-TH-P	Версия
Заказ №	2614210000	Инструмент для обжима, Обжимной инструмент для контактов
GTIN (EAN)	4050118621631	
Кол.	1 ST	

Пылезащитные колпачки

Для защиты ваших устройств от пыли и грязи.

Основные данные для заказа

Тип	IE-PP-RJ45	Версия
Заказ №	2552580000	
GTIN (EAN)	4050118562583	
Кол.	10 ST	