# Справочный листок технических данных

## BLF 3.50/24/180LH SN OR BX

**Weidmüller Interface GmbH & Co. KG**
Klingenbergstraße 26
D-32758 Detmold
Germany

www.weidmueller.com

### Изображение изделия

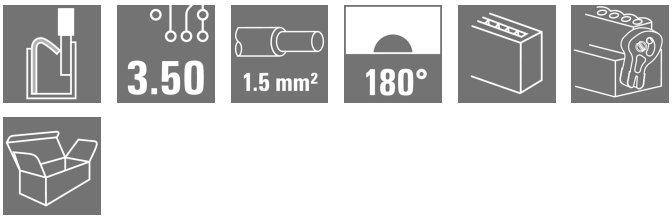


Организуйте соединения эффективным образом даже в условиях ограниченного пространства: гнездовой соединитель с пружинным соединением (PUSH IN) на уровне вставных соединений, используемый совместно со штекерными соединителями с шагом 3,50 мм.

### Основные данные для заказа

| | |
|---|---|
| Версия | Штекерный соединитель печатной платы, Гнездовой разъем, 3.50 mm, Количество полюсов: 24, 180°, PUSH IN с исполнительным устройством, Диапазон зажима, макс. : 1.5 mm², Ящик |
| Заказ № | 2538190000 |
| Тип | BLF 3.50/24/180LH SN OR BX |
| GTIN (EAN) | 4050118549911 |
| Кол. | 18 Штука |
| Продуктное отношение | IEC: 320 V / 17.5 A / 0.14 - 1.5 mm²<br>UL: 300 V / 10 A / AWG 26 - AWG 16 |
| Упаковка | Ящик |

# Справочный листок технических данных

## BLF 3.50/24/180LH SN OR BX

**Weidmüller Interface GmbH & Co. KG**
Klingenbergstraße 26
D-32758 Detmold
Germany

www.weidmueller.com

# Технические данные

### Сертификаты

| | |
|---|---|
| Допуски к эксплуатации | c UL us |
| ROHS | Соответствовать |
| UL File Number Search | Сайт UL |
| Сертификат № (cURus) | E60693 |

### Размеры и массы

| | | | |
|---|---|---|---|
| Глубина | 30.05 mm | Глубина (дюймов) | 1.1831 inch |
| Высота | 15.08 mm | Высота (в дюймах) | 0.5937 inch |
| Ширина | 90.9 mm | Ширина (в дюймах) | 3.5787 inch |
| Масса нетто | 25.11 g | | |

### Экологическое соответствие изделия

| | |
|---|---|
| Состояние соответствия RoHS | Соответствует без исключения |
| REACH SVHC | Нет SVHC выше 0,1 wt% |

### Упаковка

| | | | |
|---|---|---|---|
| Упаковка | Ящик | Длина VPE | 338.00 mm |
| VPE c | 130.00 mm | Высота VPE | 33.00 mm |

### Типовые испытания

| | | | |
|---|---|---|---|
| Визуальное и размерное испытание | Стандарт | IEC 60512-1-1:2002-02 | |
| | Испытание | контроль размеров | |
| | Оценивание | пройдено | |
| | Стандарт | IEC 60512-1-2:2002-02 | |
| | Испытание | проверка веса | |
| | Оценивание | пройдено | |
| | Стандарт | IEC 61984:2001-10, раздел 6.2 | |
| | Испытание | визуальный контроль | |
| | Оценивание | пройдено | |
| Испытание: Прочность маркировки | Стандарт | IEC 60068-2-70:1995-12, испытание Xb | |
| | Испытание | отметка о происхождении, обозначение типа, шаг, тип материала, дата, часы, сертификация и маркировка UL, сертификация и маркировка CSA | |
| | Оценивание | доступно | |
| | Испытание | прочность | |
| | Оценивание | пройдено | |
| Испытание: Незадействование (невзаимозаменяемость) | Стандарт | IEC 60512-13-5:2006-02 | |
| | Испытание | развернуто на 180° с кодирующими элементами, Развернуто на 180° без кодирующих элементов | |
| | Оценивание | пройдено | |
| | Испытание | прочность | |
| | Оценивание | пройдено | |
| Испытание: Зажимное поперечное сечение | Стандарт | IEC 60999-1:1999-11, раздел 9.1, IEC 60947-1:2011-03, раздел 8.2.4.5.1 | |
| | Тип проводника | Тип провода и его поперечное сечение | цельный 0,14 мм² |
| | | Тип провода и его поперечное сечение | многожильный 0,14 мм² |

Weidmüller Interface GmbH & Co. KG
Klingenbergstraße 26
D-32758 Detmold
Germany

www.weidmueller.com

## Технические данные

| | | | |
|---|---|---|---|
| | | Тип провода и его поперечное сечение | цельный 1,5 мм² |
| | | Тип провода и его поперечное сечение | многожильный 1,5 мм² |
| | | Тип провода и его поперечное сечение | AWG 26/1 |
| | | Тип провода и его поперечное сечение | AWG 26/19 |
| | | Тип провода и его поперечное сечение | AWG 16/1 |
| | | Тип провода и его поперечное сечение | AWG 16/19 |
| | Оценивание | пройдено | |
| Испытание на повреждение из-за случайного ослабления проводов | Стандарт | IEC 60999-1:1999-11, раздел 9.4, в частности, раздел 8.10 | |
| | Требование | 0,2 кг | |
| | Тип проводника | Тип провода и его поперечное сечение | AWG 26/1 |
| | | Тип провода и его поперечное сечение | AWG 26/19 |
| | Оценивание | пройдено | |
| | Требование | 0,3 кг | |
| | Тип проводника | Тип провода и его поперечное сечение | H05V-U0.5 |
| | | Тип провода и его поперечное сечение | H05V-K0.5 |
| | Оценивание | пройдено | |
| | Требование | 0,4 кг | |
| | Тип проводника | Тип провода и его поперечное сечение | H07V-U1.5 |
| | | Тип провода и его поперечное сечение | H07V-K1.5 |
| | | Тип провода и его поперечное сечение | AWG 16/1 |
| | | Тип провода и его поперечное сечение | AWG 16/19 |
| | Оценивание | пройдено | |
| Испытание на выдергивание | Стандарт | IEC 60999-1:1999-11, раздел 9.5 | |
| | Требование | ≥10 N | |
| | Тип проводника | Тип провода и его поперечное сечение | AWG 26/1 |
| | | Тип провода и его поперечное сечение | AWG 26/19 |
| | Оценивание | пройдено | |
| | Требование | ≥20 N | |
| | Тип проводника | Тип провода и его поперечное сечение | H05V-U0.5 |
| | | Тип провода и его поперечное сечение | H05V-K0.5 |
| | Оценивание | пройдено | |
| | Требование | ≥40 N | |
| | Тип проводника | Тип провода и его поперечное сечение | H07V-U1.5 |
| | | Тип провода и его поперечное сечение | H07V-K1.5 |
| | | Тип провода и его поперечное сечение | AWG 16/1 |
| | | Тип провода и его поперечное сечение | AWG 16/19 |
| | Оценивание | пройдено | |

# Справочный листок технических данных

## BLF 3.50/24/180LH SN OR BX

**Weidmüller Interface GmbH & Co. KG**
Klingenbergstraße 26
D-32758 Detmold
Germany

www.weidmueller.com

# Технические данные

### Системные параметры

| | | |
|---|---|---|
| Серия изделия | OMNIMATE Signal — серия BL/SL 3.50 | |
| Вид соединения | Полевое соединение | |
| Метод проводного соединения | PUSH IN с исполнительным устройством | |
| Шаг в мм (P) | 3.50 mm | |
| Шаг в дюймах (P) | 0.138 " | |
| Направление вывода кабеля | 180° | |
| Количество полюсов | 24 | |
| L1 в мм | 80.50 mm | |
| L1 в дюймах | 3.169 " | |
| Количество рядов | 1 | |
| Количество полюсных рядов | 1 | |
| Расчетное сечение | 1.5 mm² | |
| Защита от прикосновения согласно DIN VDE 57 106 | защита от доступа пальцем | |
| Защита от прикосновения согласно DIN VDE 0470 | IP 20 с проникновением/IP 10 без проникновения | |
| Вид защиты | IP20, в полностью смонтированном состоянии | |
| Объемное сопротивление | ≤5 mΩ | |
| Кодируемый | Да | |
| Длина зачистки изоляции | 8 mm | |
| Допуск на длину снятия изоляции | мин. | 0 mm |
| | макс. | 1 mm |
| Лезвие отвертки | 0,4 x 2,5 | |
| Лезвие отвертки стандартное | DIN 5264-A | |
| Циклы коммутации | 25 | |
| Усилие вставки на полюс, макс. | 6 N | |
| Усилие вытягивания на полюс, макс. | 6 N | |

### Данные о материалах

| | | | |
|---|---|---|---|
| Изоляционный материал | PA GF | Цветовой код | оранжевый |
| Таблица цветов (аналогич.) | RAL 2000 | Группа изоляционного материала | II |
| Сравнительный показатель пробоя (CTI) | ≥ 400, ≤ 600 | Moisture Level (MSL) | |
| Класс пожаростойкости UL 94 | V-0 | Материал контакта | Сплав меди |
| Поверхность контакта | луженые | Температура хранения, мин. | -40 °C |
| Температура хранения, макс. | 70 °C | Рабочая температура, мин. | -50 °C |
| Рабочая температура, макс. | 120 °C | Температурный диапазон монтажа, мин. | -30 °C |
| Температурный диапазон монтажа, макс. | 100 °C | | |

### Провода, подходящие для подключения

| | |
|---|---|
| Диапазон зажима, мин. | 0.14 mm² |
| Диапазон зажима, макс. | 1.5 mm² |
| Поперечное сечение подключаемого провода AWG, мин. | AWG 26 |
| Поперечное сечение подключаемого провода AWG, макс. | AWG 16 |
| Одножильный, мин. H05(07) V-U | 0.14 mm² |
| Одножильный, макс. H05(07) V-U | 1.5 mm² |
| Гибкий, мин. H05(07) V-K | 0.14 mm² |
| Гибкий, макс. H05(07) V-K | 1.5 mm² |
| С наконечником DIN 46 228/4, мин. | 0.28 mm² |
| С наконечником DIN 46 228/4, макс. | 1 mm² |

Weidmüller Interface GmbH & Co. KG
Klingenbergstraße 26
D-32758 Detmold
Germany

www.weidmueller.com

# BLF 3.50/24/180LH SN OR BX

## Технические данные

| | |
|---|---|
| с обжимной втулкой для фиксации концов проводов, DIN 46228 часть 1, мин. | 0.25 mm² |
| С кабельным наконечником согласно DIN 46 228/1, макс. | 1 mm² |
| Нутрометр в соответствии с EN 60999 a x b; ø | 2,4 мм x 1,5 мм |

| | | | |
|---|---|---|---|
| Зажимаемый проводник | Сечение подсоединяемого провода | Тип | тонкожильный провод |
| | | номин. | 0.25 mm² |
| | кабельный наконечник | Длина снятия изоляции | номин. 10 mm |
| | | Рекомендованная обжимная втулка для фиксации концов проводов | H0,25/12 HBL |
| | Сечение подсоединяемого провода | Тип | тонкожильный провод |
| | | номин. | 0.34 mm² |
| | кабельный наконечник | Длина снятия изоляции | номин. 10 mm |
| | | Рекомендованная обжимная втулка для фиксации концов проводов | H0,34/12 TK |
| | Сечение подсоединяемого провода | Тип | тонкожильный провод |
| | | номин. | 0.5 mm² |
| | кабельный наконечник | Длина снятия изоляции | номин. 10 mm |
| | | Рекомендованная обжимная втулка для фиксации концов проводов | H0,5/14 OR |
| | Сечение подсоединяемого провода | Тип | тонкожильный провод |
| | | номин. | 0.75 mm² |
| | кабельный наконечник | Длина снятия изоляции | номин. 10 mm |
| | | Рекомендованная обжимная втулка для фиксации концов проводов | H0,75/14T HBL |
| | Сечение подсоединяемого провода | Тип | тонкожильный провод |
| | | номин. | 1 mm² |
| | кабельный наконечник | Длина снятия изоляции | номин. 10 mm |
| | | Рекомендованная обжимная втулка для фиксации концов проводов | H1,0/14 GE |
| Текст ссылки | Наружный диаметр пластиковой манжеты не должен превышать размер шага (P), Длина кабельных наконечников подбирается в зависимости от типа продукта и номинального напряжения. | | |

### Номинальные характеристики по IEC

| | | | |
|---|---|---|---|
| пройдены испытания по стандарту | IEC 60664-1, IEC 61984 | Номинальный ток, мин. кол-во контактов (Tu = 20 °C) | 17.5 A |
| Номинальный ток, макс. кол-во контактов (Tu = 20 °C) | 14.7 A | Номинальный ток, мин. кол-во контактов (Tu = 40 °C) | 17.1 A |
| Номинальный ток, макс. кол-во контактов (Tu = 40 °C) | 13.1 A | Номинальное импульсное напряжение при категории помехозащищенности/ Категория загрязнения II/2 | 320 V |
| Номинальное импульсное напряжение при категории помехозащищенности/ Категория загрязнения III/2 | 160 V | Номинальное импульсное напряжение при категории помехозащищенности/ Категория загрязнения III/3 | 160 V |

Weidmüller Interface GmbH & Co. KG
Klingenbergstraße 26
D-32758 Detmold
Germany

www.weidmueller.com

# BLF 3.50/24/180LH SN OR BX

## Технические данные

| | | | |
|---|---|---|---|
| Номинальное импульсное напряжение при категории помехозащищенности/ Категория загрязнения II/2 | 2.5 kV | Номинальное импульсное напряжение при категории помехозащищенности/ Категория загрязнения III/2 | 2.5 kV |
| Номинальное импульсное напряжение при категории помехозащищенности/ Категория загрязнения III/3 | 2.5 kV | Устойчивость к воздействию кратковременного тока | 1 x 1 сек. с 120 A |

### Номинальные характеристики по CSA

| | | | |
|---|---|---|---|
| Номинальное напряжение (группа использования B/CSA) | 300 V | Номинальное напряжение (группа использования C/CSA) | 50 V |
| Номинальное напряжение (группа использования D/CSA) | 300 V | Номинальный ток (группа использования B/CSA) | 10 A |
| Номинальный ток (группа использования D/CSA) | 10 A | Поперечное сечение подключаемого провода AWG, мин. | AWG 16 |
| Поперечное сечение подключаемого провода AWG, макс. | AWG 26 | | |

### Номинальные характеристики по UL 1059

| | | | |
|---|---|---|---|
| Институт (cURus) | CURUS | Сертификат № (cURus) | E60693 |
| Номинальное напряжение (группа использования B/UL 1059) | 300 V | Номинальное напряжение (группа использования C/UL 1059) | 50 V |
| Номинальное напряжение (группа использования D/UL 1059) | 300 V | Номинальный ток (группа использования B/UL 1059) | 10 A |
| Номинальный ток (группа использования D/UL 1059) | 10 A | Поперечное сечение подключаемого провода AWG, мин. | AWG 26 |
| Поперечное сечение подключаемого провода AWG, макс. | AWG 16 | Ссылка на утвержденные значения | В технических характеристиках приведены максимальное значения, подробные сведения см. в сертификате об утверждении. |

### Важное примечание

| | |
|---|---|
| Соответствие IPC | Заявление о соответствии: все изделия разрабатываются, производятся и поставляются в соответствии с установленными международными стандартами и нормами и соответствуют характеристикам, указанным в технической документации, а также обладают декоративными свойствами в соответствии с IPC-A-610, "Класс 2". Любые другие запросы информации об изделиях могут быть рассмотрены по запросу. |
| Примечания | • Additional variants on request<br>• Gold-plated contact surfaces on request<br>• Rated current related to rated cross-section & min. No. of poles.<br>• Wire end ferrule without plastic collar to DIN 46228/1<br>• Wire end ferrule with plastic collar to DIN 46228/4<br>• P on drawing = pitch<br>• Rated data refer only to the component itself. Clearance and creepage distances to other components are to be designed in accordance with the relevant application standards.<br>• In accordance with IEC 61984, OMNIMATE-connectors are connectors without breaking capacity (COC). During designated use, connectors are not allowed to be engaged or disengaged when live or under load<br>• Long term storage of the product with average temperature of 50 °C and maximum humidity 70%, 36 months |

### Классификации

| | | | |
|---|---|---|---|
| ETIM 6.0 | EC002638 | ETIM 7.0 | EC002638 |
| ETIM 8.0 | EC002638 | ETIM 9.0 | EC002638 |
| ETIM 10.0 | EC002638 | ECLASS 9.0 | 27-44-03-09 |
| ECLASS 9.1 | 27-44-03-09 | ECLASS 10.0 | 27-44-03-09 |

# Справочный листок технических данных

## BLF 3.50/24/180LH SN OR BX

**Weidmüller Interface GmbH & Co. KG**
Klingenbergstraße 26
D-32758 Detmold
Germany

www.weidmueller.com

## Технические данные

| | | | |
|---|---|---|---|
| ECLASS 11.0 | 27-46-02-02 | ECLASS 12.0 | 27-46-02-02 |
| ECLASS 13.0 | 27-46-02-02 | ECLASS 14.0 | 27-46-02-02 |
| ECLASS 15.0 | 27-46-02-02 | | |

# Справочный листок технических данных

## BLF 3.50/24/180LH SN OR BX

**Weidmüller Interface GmbH & Co. KG**
Klingenbergstraße 26
D-32758 Detmold
Germany

www.weidmueller.com

# Изображения

### Изображение изделия

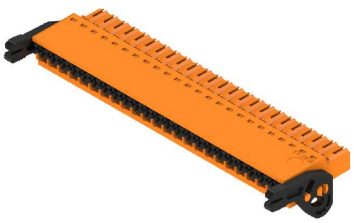

### Dimensional drawing

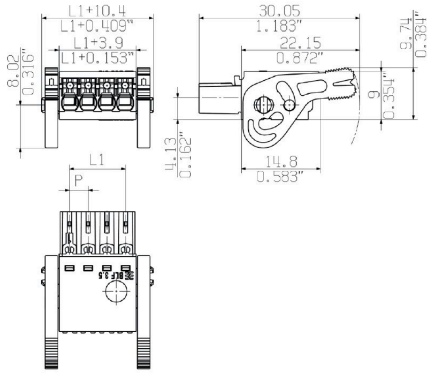


### Кривая ухудшения параметров

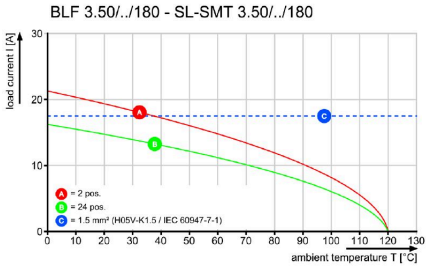


### Кривая ухудшения параметров

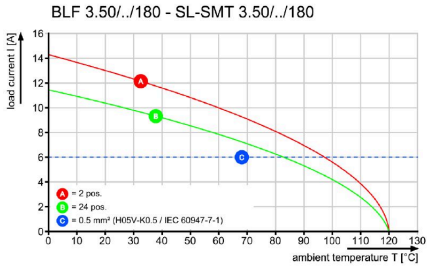


### Преимущество изделия

Solid PUSH IN contactSafe and durable