# Справочный листок технических данных

## BLZP 5.08HC/04/270 SN BK BX

**Weidmüller Interface GmbH & Co. KG**
Klingenbergstraße 26
D-32758 Detmold
Germany

www.weidmueller.com

### Изображение изделия

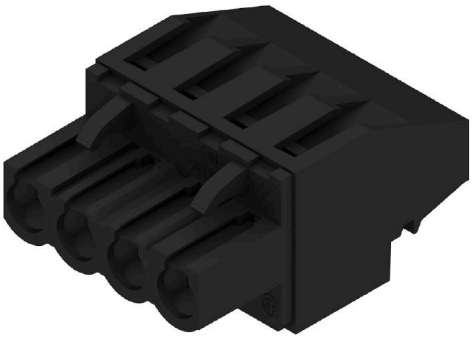

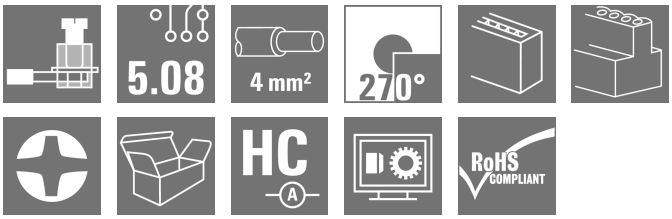


Гнездовые разъемы с соединением с зажимным хомутом для подключения проводов с направлением выводов под прямым углом (90° или 270°). Гнездовые разъемы обеспечивают место для маркировки и допускают кодирование. Крепление осуществляется с помощью фланца или фиксатора. Кроме того, они оснащены встроенным винтом с двумя шлицами (прямым и крестообразным), защитой от неправильной вставки провода и поставляются с открытыми зажимными хомутами. HC = сильноточный.

### Основные данные для заказа

| | |
|---|---|
| Версия | Штекерный соединитель печатной платы, Гнездовой разъем, 5.08 mm, Количество полюсов: 4, 270°, Винтовое соединение, Диапазон зажима, макс. : 4 mm², Ящик |
| Заказ № | 1949040000 |
| Тип | BLZP 5.08HC/04/270 SN BK BX |
| GTIN (EAN) | 4032248626496 |
| Кол. | 90 Штука |
| Продуктное отношение | IEC: 400 V / 23 A / 0.2 - 4 mm²<br>UL: 300 V / 20 A / AWG 26 - AWG 12 |
| Упаковка | Ящик |

# Справочный листок технических данных

## BLZP 5.08HC/04/270 SN BK BX

**Weidmüller Interface GmbH & Co. KG**
Klingenbergstraße 26
D-32758 Detmold
Germany

www.weidmueller.com

# Технические данные

### Сертификаты

| | |
|---|---|
| Допуски к эксплуатации | |
| ROHS | Соответствовать |
| UL File Number Search | Сайт UL |
| Сертификат № (cURus) | E60693 |

### Размеры и массы

| | | | |
|---|---|---|---|
| Глубина | 27.2 mm | Глубина (дюймов) | 1.0709 inch |
| Высота | 14.1 mm | Высота (в дюймах) | 0.5551 inch |
| Ширина | 20.32 mm | Ширина (в дюймах) | 0.8 inch |
| Масса нетто | 7.97 g | | |

### Экологическое соответствие изделия

| | | |
|---|---|---|
| Состояние соответствия RoHS | Соответствует без исключения | |
| REACH SVHC | Нет SVHC выше 0,1 wt% | |
| Углеродный след продукта | Производственный цикл | 0,189 kg CO2 eq. |

### Упаковка

| | | | |
|---|---|---|---|
| Упаковка | Ящик | Длина VPE | 349.00 mm |
| VPE c | 137.00 mm | Высота VPE | 31.00 mm |

### Типовые испытания

| | | | |
|---|---|---|---|
| Испытание: Прочность маркировки | Стандарт | DIN EN 61984, раздел 7.3.2/09.02, используя образец из DIN EN 60068-2-70/07.96 | |
| | Испытание | отметка о происхождении, номинальное напряжение, номинальное поперечное сечение, тип материала | |
| | Оценивание | доступно | |
| | Испытание | прочность | |
| | Оценивание | пройдено | |
| Испытание: Незадействование (невзаимозаменяемость) | Стандарт | DIN EN 60512-13-5 / 11.06, IEC 60512-13-5 / 02.06 | |
| | Испытание | развернуто на 180° с кодирующими элементами | |
| | Оценивание | пройдено | |
| | Испытание | визуальный контроль | |
| | Оценивание | пройдено | |
| Испытание: Зажимное поперечное сечение | Стандарт | DIN EN 60999-1, раздел 7 и 9.1/12.00, DIN EN 60947-1, раздел 8.2.4.5.1/12.02 | |
| | Тип проводника | Тип провода и его поперечное сечение | цельный 0,2 мм² |
| | | Тип провода и его поперечное сечение | многожильный 0,2 мм² |
| | | Тип провода и его поперечное сечение | цельный 2,5 мм² |
| | | Тип провода и его поперечное сечение | многожильный 2,5 мм² |
| | | Тип провода и его поперечное сечение | AWG 26/1 |
| | | Тип провода и его поперечное сечение | AWG 26/19 |

## BLZP 5.08HC/04/270 SN BK BX

**Weidmüller Interface GmbH & Co. KG**
Klingenbergstraße 26
D-32758 Detmold
Germany

www.weidmueller.com

## Технические данные

| | | | |
|---|---|---|---|
| | Оценивание | пройдено | |
| Испытание на повреждение из-за случайного ослабления проводов | Стандарт | DIN EN 60999-1, раздел 9.4/12.00 | |
| | Требование | 0,2 кг | |
| | Тип проводника | Тип провода и его поперечное сечение | AWG 26/1 |
| | | Тип провода и его поперечное сечение | AWG 26/19 |
| | Оценивание | пройдено | |
| | Требование | 0,3 кг | |
| | Тип проводника | Тип провода и его поперечное сечение | цельный 0,5 мм² |
| | | Тип провода и его поперечное сечение | многожильный 0,5 мм² |
| | Оценивание | пройдено | |
| | Требование | 0,9 кг | |
| | Тип проводника | Тип провода и его поперечное сечение | AWG 12/1 |
| | | Тип провода и его поперечное сечение | AWG 12/19 |
| | Оценивание | пройдено | |
| Испытание на выдергивание | Стандарт | DIN EN 60999-1, раздел 9.5/12.00 | |
| | Требование | ≥10 N | |
| | Тип проводника | Тип провода и его поперечное сечение | AWG 26/1 |
| | | Тип провода и его поперечное сечение | AWG 26/19 |
| | Оценивание | пройдено | |
| | Требование | ≥20 N | |
| | Тип проводника | Тип провода и его поперечное сечение | H05V-U0.5 |
| | | Тип провода и его поперечное сечение | H05V-K0.5 |
| | Оценивание | пройдено | |
| | Требование | ≥60 N | |
| | Тип проводника | Тип провода и его поперечное сечение | H07V-U4.0 |
| | | Тип провода и его поперечное сечение | H07V-K4.0 |
| | | Тип провода и его поперечное сечение | AWG 12/1 |
| | | Тип провода и его поперечное сечение | AWG 12/19 |
| | Оценивание | пройдено | |

### Системные параметры

| | |
|---|---|
| Серия изделия | OMNIMATE Signal — серия BL/SL 5.08 |
| Вид соединения | Полевое соединение |
| Метод проводного соединения | Винтовое соединение |
| Шаг в мм (P) | 5.08 mm |
| Шаг в дюймах (P) | 0.200 " |
| Направление вывода кабеля | 270° |
| Количество полюсов | 4 |
| L1 в мм | 15.24 mm |
| L1 в дюймах | 0.600 " |
| Количество рядов | 1 |
| Количество полюсных рядов | 1 |
| Расчетное сечение | 4 mm² |
| Защита от прикосновения согласно DIN VDE 57 106 | защита от доступа пальцем |

Weidmüller Interface GmbH & Co. KG
Klingenbergstraße 26
D-32758 Detmold
Germany

www.weidmueller.com

# BLZP 5.08HC/04/270 SN BK BX

## Технические данные

| | | | | |
|---|---|---|---|---|
| Защита от прикосновения согласно DIN VDE 0470 | IP 20 с проникновением/IP 10 без проникновения | | | |
| Вид защиты | IP20 | | | |
| Объемное сопротивление | ≤5 mΩ | | | |
| Кодируемый | Да | | | |
| Длина зачистки изоляции | 7 mm | | | |
| Зажимной винт | M 2,5 | | | |
| Лезвие отвертки | 0,6 x 3,5, PH 1, PZ 1 | | | |
| Лезвие отвертки стандартное | DIN 5264, ISO 8764/2-PH, ISO 8764/2-PZ | | | |
| Циклы коммутации | 25 | | | |
| Усилие вставки на полюс, макс. | 10 N | | | |
| Усилие вытягивания на полюс, макс. | 9 N | | | |
| Момент затяжки | Тип момента затяжки | Подключение проводов | | |
| | Информация по использованию | Момент затяжки | мин. | 0.4 Nm |
| | | | макс. | 0.5 Nm |

### Данные о материалах

| | | | |
|---|---|---|---|
| Изоляционный материал | PBT | Цветовой код | черный |
| Таблица цветов (аналогич.) | RAL 9011 | Группа изоляционного материала | IIIa |
| Сравнительный показатель пробоя (CTI) | ≥ 200 | Moisture Level (MSL) | |
| Класс пожаростойкости UL 94 | V-0 | Материал контакта | Сплав меди |
| Поверхность контакта | луженые | Структура слоев штепсельного контакта | 4...8 µm Sn hot-dip tinned |
| Температура хранения, мин. | -40 °C | Температура хранения, макс. | 70 °C |
| Рабочая температура, мин. | -50 °C | Рабочая температура, макс. | 100 °C |
| Температурный диапазон монтажа, мин. | -25 °C | Температурный диапазон монтажа, макс. | 100 °C |

### Провода, подходящие для подключения

| | | | | |
|---|---|---|---|---|
| Диапазон зажима, мин. | 0.13 mm² | | | |
| Диапазон зажима, макс. | 4 mm² | | | |
| Поперечное сечение подключаемого провода AWG, мин. | AWG 30 | | | |
| Поперечное сечение подключаемого провода AWG, макс. | AWG 12 | | | |
| Одножильный, мин. H05(07) V-U | 0.2 mm² | | | |
| Одножильный, макс. H05(07) V-U | 4 mm² | | | |
| Гибкий, мин. H05(07) V-K | 0.2 mm² | | | |
| Гибкий, макс. H05(07) V-K | 4 mm² | | | |
| С наконечником DIN 46 228/4, мин. | 0.2 mm² | | | |
| С наконечником DIN 46 228/4, макс. | 2.5 mm² | | | |
| с обжимной втулкой для фиксации концов проводов, DIN 46228 часть 1, мин. | 0.2 mm² | | | |
| С кабельным наконечником согласно DIN 46 228/1, макс. | 4 mm² | | | |
| Нутрометр в соответствии с EN 60999 a x b; ø | 2,8 мм x 2,4 мм | | | |
| Зажимаемый проводник | Сечение подсоединяемого провода | номин. | 0.5 mm² | |
| | кабельный наконечник | Длина снятия изоляции | номин. | 6 mm |
| | | Рекомендованная обжимная втулка для фиксации концов проводов | H0,5/6 | |
| | | Длина снятия изоляции | номин. | 8 mm |

Weidmüller Interface GmbH & Co. KG
Klingenbergstraße 26
D-32758 Detmold
Germany

www.weidmueller.com

# BLZP 5.08HC/04/270 SN BK BX

## Технические данные

| | | | | |
|---|---|---|---|---|
| | | Рекомендованная обжимная втулка для фиксации концов проводов | H0,5/12 OR | |
| | Сечение подсоединяемого провода | номин. | 1 mm² | |
| | кабельный наконечник | Длина снятия изоляции | номин. | 6 mm |
| | | Рекомендованная обжимная втулка для фиксации концов проводов | H1,0/6 | |
| | Сечение подсоединяемого провода | номин. | 1.5 mm² | |
| | кабельный наконечник | Длина снятия изоляции | номин. | 7 mm |
| | | Рекомендованная обжимная втулка для фиксации концов проводов | H1,5/7 | |
| | Сечение подсоединяемого провода | номин. | 2.5 mm² | |
| | кабельный наконечник | Длина снятия изоляции | номин. | 7 mm |
| | | Рекомендованная обжимная втулка для фиксации концов проводов | H2,5/7 | |
| | | Длина снятия изоляции | номин. | 10 mm |
| | | Рекомендованная обжимная втулка для фиксации концов проводов | H2,5/15D BL | |
| Текст ссылки | Наружный диаметр пластиковой манжеты не должен превышать размер шага (P), Длина кабельных наконечников подбирается в зависимости от типа продукта и номинального напряжения. | | | |

### Номинальные характеристики по IEC

| | | | |
|---|---|---|---|
| пройдены испытания по стандарту | IEC 60664-1, IEC 61984 | Номинальный ток, мин. кол-во контактов (Tu = 20 °C) | 23 A |
| Номинальный ток, макс. кол-во контактов (Tu = 20 °C) | 18 A | Номинальный ток, мин. кол-во контактов (Tu = 40 °C) | 21 A |
| Номинальный ток, макс. кол-во контактов (Tu = 40 °C) | 16 A | Номинальное импульсное напряжение при категории помехозащищенности/ Категория загрязнения II/2 | 400 V |
| Номинальное импульсное напряжение при категории помехозащищенности/ Категория загрязнения III/2 | 320 V | Номинальное импульсное напряжение при категории помехозащищенности/ Категория загрязнения III/3 | 250 V |
| Номинальное импульсное напряжение при категории помехозащищенности/ Категория загрязнения II/2 | 4 kV | Номинальное импульсное напряжение при категории помехозащищенности/ Категория загрязнения III/2 | 4 kV |
| Номинальное импульсное напряжение при категории помехозащищенности/ Категория загрязнения III/3 | 4 kV | Устойчивость к воздействию кратковременного тока | 3 x 1 сек. с 120 A |

### Номинальные характеристики по CSA

| | | | |
|---|---|---|---|
| Институт (CSA) | CSA | Сертификат № (CSA) | 200039-1121690 |
| Номинальное напряжение (группа использования B/CSA) | 300 V | Номинальное напряжение (группа использования C/CSA) | 50 V |
| Номинальное напряжение (группа использования D/CSA) | 300 V | Номинальный ток (группа использования B/CSA) | 20 A |
| Номинальный ток (группа использования D/CSA) | 20 A | Поперечное сечение подключаемого провода AWG, мин. | AWG 30 |

Weidmüller Interface GmbH & Co. KG
Klingenbergstraße 26
D-32758 Detmold
Germany

www.weidmueller.com

# BLZP 5.08HC/04/270 SN BK BX

## Технические данные

| | | | |
|---|---|---|---|
| Поперечное сечение подключаемого провода AWG, макс. | AWG 12 | Ссылка на утвержденные значения | В технических характеристиках приведены максимальное значения, подробные сведения см. в сертификате об утверждении. |

### Номинальные характеристики по UL 1059

| | | | |
|---|---|---|---|
| Институт (cURus) | CURUS | Сертификат № (cURus) | E60693 |
| Номинальное напряжение (группа использования B/UL 1059) | 300 V | Номинальное напряжение (группа использования D/UL 1059) | 300 V |
| Номинальный ток (группа использования B/UL 1059) | 20 A | Номинальный ток (группа использования D/UL 1059) | 10 A |
| Поперечное сечение подключаемого провода AWG, мин. | AWG 26 | Поперечное сечение подключаемого провода AWG, макс. | AWG 12 |
| Ссылка на утвержденные значения | В технических характеристиках приведены максимальное значения, подробные сведения см. в сертификате об утверждении. | | |

### Важное примечание

| | |
|---|---|
| Соответствие IPC | Заявление о соответствии: все изделия разрабатываются, производятся и поставляются в соответствии с установленными международными стандартами и нормами и соответствуют характеристикам, указанным в технической документации, а также обладают декоративными свойствами в соответствии с IPC-A-610, "Класс 2". Любые другие запросы информации об изделиях могут быть рассмотрены по запросу. |
| Примечания | • Additional variants on request<br>• Gold-plated contact surfaces on request<br>• Rated current related to rated cross-section & min. No. of poles.<br>• Wire end ferrule without plastic collar to DIN 46228/1<br>• Wire end ferrule with plastic collar to DIN 46228/4<br>• P on drawing = pitch<br>• Rated data refer only to the component itself. Clearance and creepage distances to other components are to be designed in accordance with the relevant application standards.<br>• In accordance with IEC 61984, OMNIMATE-connectors are connectors without breaking capacity (COC). During designated use, connectors are not allowed to be engaged or disengaged when live or under load<br>• Long term storage of the product with average temperature of 50 °C and maximum humidity 70%, 36 months |

### Классификации

| | | | |
|---|---|---|---|
| ETIM 8.0 | EC002638 | ETIM 9.0 | EC002638 |
| ETIM 10.0 | EC002638 | ECLASS 14.0 | 27-46-02-02 |
| ECLASS 15.0 | 27-46-02-02 | | |

**Weidmüller Interface GmbH & Co. KG**
Klingenbergstraße 26
D-32758 Detmold
Germany

www.weidmueller.com

## BLZP 5.08HC/04/270 SN BK BX

# Изображения

### Изображение изделия

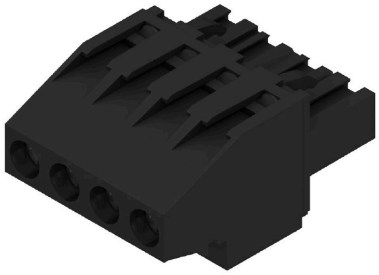

### Dimensional drawing

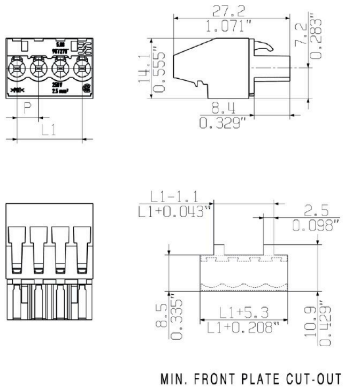

**Weidmüller Interface GmbH & Co. KG**
Klingenbergstraße 26
D-32758 Detmold
Germany

www.weidmueller.com

# BLZP 5.08HC/04/270 SN BK BX

## Аксессуары

### Кодирующие элементы

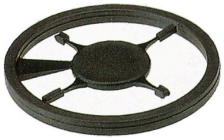

Соединяет только то, что требуется соединить: правильное соединение в нужном месте.
Кодирующие элементы и замковые устройства четко обозначают соединительные элементы в процессе изготовления и эксплуатации
Кодирующие элементы и замковые устройства вставляются перед сборкой или во время фазы сборки кабеля. Альтернатива Weidmüller: настройка онлайн с помощью конфигуратора вариантов для предварительной кодировки перед доставкой.
Неправильная сборка на плате и неправильное подключение соединительных элементов больше невозможно.
Преимущество: отсутствие поиска и устранения неисправностей в процессе производства и эксплуатационных ошибок пользователя.

### Основные данные для заказа

| | | |
|---|---|---|
| Тип | BLZ/SL KO OR BX | Версия |
| Заказ № | 1573010000 | Штекерный соединитель печатной платы, Аксессуар, Элемент |
| GTIN (EAN) | 4008190048396 | кодировки, оранжевый, Количество полюсов: 1 |
| Кол. | 100 ST | |
| Тип | BLZ/SL KO BK BX | Версия |
| Заказ № | 1545710000 | Штекерный соединитель печатной платы, Аксессуар, Элемент |
| GTIN (EAN) | 4008190087142 | кодировки, черный, Количество полюсов: 1 |
| Кол. | 50 ST | |

### Отвертка для винтов со шлицем

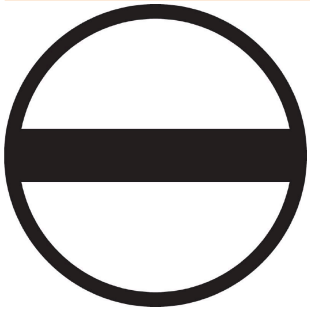

Отвертка для винтов со шлицем с круглым лезвием, SD DIN 5265, ISO 2380/2, выходной присоединительный размер согласно DIN 5264, ISO 2380/1, острие из хромистой стали - Chrom Top, рукоятка SoftFinish

### Основные данные для заказа

| | | |
|---|---|---|
| Тип | SDS 0.6X3.5X100 | Версия |
| Заказ № | 2749340000 | Отвертка, Ширина лезвия (B): 3.5 mm, Длина лезвия: 100 mm, |
| GTIN (EAN) | 4050118895568 | Толщина лезвия (A): 0.6 mm |
| Кол. | 1 ST | |
| Тип | SDIS 0.6X3.5X100 | Версия |
| Заказ № | 2749810000 | Отвертка, Ширина лезвия (B): 3.5 mm, Длина лезвия: 100 mm, |
| GTIN (EAN) | 4050118897012 | Толщина лезвия (A): 0.6 mm |
| Кол. | 1 ST | |

**Weidmüller Interface GmbH & Co. KG**
Klingenbergstraße 26
D-32758 Detmold
Germany

www.weidmueller.com

# BLZP 5.08HC/04/270 SN BK BX

## Аксессуары

### Отвертка для винтов с крестообразным шлицем, тип Phillips

Отвертка для крестообразных шлицев типа Phillips, SDK PH DIN 5262, ISO 8764/2-PH, выходной присоединительный размер согласно ISO 8764-PH, острие из хромистой стали - Chrom Top, рукоятка SoftFinish

#### Основные данные для заказа

| | | |
|---|---|---|
| Тип | SDK PH1 X 80 | Версия |
| Заказ № | 2749410000 | Отвертка, Ширина лезвия (B): 4.5 mm, 80 mm, Толщина лезвия (A): |
| GTIN (EAN) | 4050118895636 | 1 |
| Кол. | 1 ST | |

### Отвертка для винтов с крестообразным шлицем, тип Pozidriv

Отвертка для крестообразного шлица типа Pozidrive, SDK PZ DIN 5262, ISO 8764/2-PZ, выходной присоединительный размер согласно ISO 8764-PZ, острие из хромистой стали - Chrom Top, рукоятка SoftFinish

#### Основные данные для заказа

| | | |
|---|---|---|
| Тип | SDK PZ1 X 80 | Версия |
| Заказ № | 2749440000 | Отвертка, Ширина лезвия (B): 14.5 mm, 80 mm, Толщина лезвия |
| GTIN (EAN) | 4050118895667 | (A): 1 |
| Кол. | 1 ST | |