# Справочный листок технических данных

## SVZ 7.62HP/05/180SH180 SN BK BX

**Weidmüller Interface GmbH & Co. KG**
Klingenbergstraße 26
D-32758 Detmold
Germany

www.weidmueller.com

### Изображение изделия

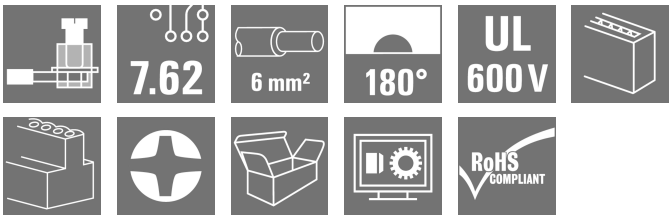


Высокопроизводительный штекерный соединитель с проверенным стальным зажимным хомутом Weidmüller, абсолютно не требующим техобслуживания. Поэтапный монтаж без ущерба для полюсов или с использованием многофункционального запатентованного фланца для обеспечения безопасной, быстрой фиксации без использования инструмента. Максимальная надежность при соединении и работе благодаря прилегающему профилю, которые предотвращает неправильное соединение с уникальным разнообразием кодировки, дополнительным креплением, защитой от неправильного подключения. Подходит для маркировки.

### Основные данные для заказа

| | |
|---|---|
| Версия | Штекерный соединитель печатной платы, Вилка, 7.62 mm, Количество полюсов: 5, 180°, Винтовое соединение, Диапазон зажима, макс. : 6 mm², Ящик |
| Заказ № | 1932480000 |
| Тип | SVZ 7.62HP/05/180SH180 SN BK BX |
| GTIN (EAN) | 4032248583591 |
| Кол. | 25 Штука |
| Продуктное отношение | IEC: 1000 V / 57 A / 0.2 - 10 mm²<br>UL: 600 V / 42 A / AWG 24 - AWG 8 |
| Упаковка | Ящик |

# Справочный листок технических данных

## SVZ 7.62HP/05/180SH180 SN BK BX

**Weidmüller Interface GmbH & Co. KG**
Klingenbergstraße 26
D-32758 Detmold
Germany

www.weidmueller.com

# Технические данные

### Сертификаты

| | |
|---|---|
| Допуски к эксплуатации | cULus |
| ROHS | Соответствовать |
| UL File Number Search | Сайт UL |
| Сертификат № (cURus) | E60693 |

### Размеры и массы

| | | | |
|---|---|---|---|
| Глубина | 85.5 mm | Глубина (дюймов) | 3.3661 inch |
| Высота | 25.7 mm | Высота (в дюймах) | 1.0118 inch |
| Ширина | 53.34 mm | Ширина (в дюймах) | 2.1 inch |
| Масса нетто | 46.25 g | | |

### Экологическое соответствие изделия

| | |
|---|---|
| Состояние соответствия RoHS | Соответствует без исключения |
| REACH SVHC | Нет SVHC выше 0,1 wt% |

### Упаковка

| | | | |
|---|---|---|---|
| Упаковка | Ящик | Длина VPE | 261.00 mm |
| VPE c | 157.00 mm | Высота VPE | 77.00 mm |

### Типовые испытания

| | | | |
|---|---|---|---|
| Испытание: Прочность маркировки | Стандарт | DIN EN 61984, раздел 7.3.2/09.02, используя образец из DIN EN 60068-2-70/07.96 | |
| | Испытание | отметка о происхождении, обозначение типа, шаг, тип материала | |
| | Оценивание | доступно | |
| | Испытание | прочность | |
| | Оценивание | пройдено | |
| Испытание: Незадействование (невзаимозаменяемость) | Стандарт | DIN EN 61984, раздел 6.3 и 6.9.1/09.02, DIN EN 60512-13-5 / 11.08 | |
| | Испытание | развернуто на 180° с кодирующими элементами | |
| | Оценивание | пройдено | |
| | Испытание | Развернуто на 180° без кодирующих элементов | |
| | Оценивание | пройдено | |
| Испытание: Зажимное поперечное сечение | Стандарт | DIN EN 60999-1, раздел 7 и 9.1/12.00, DIN EN 60947-1, раздел 8.2.4.5.1/12.02 | |
| | Тип проводника | Тип провода и его поперечное сечение | цельный 0,5 мм² |
| | | Тип провода и его поперечное сечение | многожильный 0,5 мм² |
| | | Тип провода и его поперечное сечение | цельный 6 мм² |
| | | Тип провода и его поперечное сечение | многожильный 6 мм² |
| | | Тип провода и его поперечное сечение | AWG 24/1 |
| | | Тип провода и его поперечное сечение | AWG 24/19 |
| | | Тип провода и его поперечное сечение | AWG 10/1 |

Weidmüller Interface GmbH & Co. KG
Klingenbergstraße 26
D-32758 Detmold
Germany

www.weidmueller.com

## Технические данные

| | | | |
|---|---|---|---|
| | | Тип провода и его поперечное сечение | AWG 10/19 |
| | Оценивание | пройдено | |
| Испытание на повреждение из-за случайного ослабления проводов | Стандарт | DIN EN 60999-1, раздел 7 и 9.1/12.00 | |
| | Требование | 0,2 кг | |
| | Тип проводника | Тип провода и его поперечное сечение | AWG 24/1 |
| | | Тип провода и его поперечное сечение | AWG 24/19 |
| | Оценивание | пройдено | |
| | Требование | 0,3 кг | |
| | Тип проводника | Тип провода и его поперечное сечение | цельный 0,5 мм² |
| | | Тип провода и его поперечное сечение | многожильный 0,5 мм² |
| | Оценивание | пройдено | |
| | Требование | 1,4 кг | |
| | Тип проводника | Тип провода и его поперечное сечение | цельный 6 мм² |
| | | Тип провода и его поперечное сечение | многожильный 6 мм² |
| | | Тип провода и его поперечное сечение | AWG 10/1 |
| | | Тип провода и его поперечное сечение | AWG 10/19 |
| | Оценивание | пройдено | |
| Испытание на выдергивание | Стандарт | DIN EN 60999-1, раздел 9.5/12.00 | |
| | Требование | ≥10 N | |
| | Тип проводника | Тип провода и его поперечное сечение | AWG 24/1 |
| | | Тип провода и его поперечное сечение | AWG 24/19 |
| | Оценивание | пройдено | |
| | Требование | ≥20 N | |
| | Тип проводника | Тип провода и его поперечное сечение | цельный 0,5 мм² |
| | | Тип провода и его поперечное сечение | многожильный 0,5 мм² |
| | Оценивание | пройдено | |
| | Требование | ≥80 H | |
| | Тип проводника | Тип провода и его поперечное сечение | цельный 6 мм² |
| | | Тип провода и его поперечное сечение | многожильный 6 мм² |
| | | Тип провода и его поперечное сечение | AWG 10/1 |
| | | Тип провода и его поперечное сечение | AWG 10/19 |
| | Оценивание | пройдено | |

### Системные параметры

| | | | |
|---|---|---|---|
| Серия изделия | OMNIMATE Power — серия BV/SV 7.62HP | Вид соединения | Полевое соединение |
| Метод проводного соединения | Винтовое соединение | Шаг в мм (P) | 7.62 mm |
| Шаг в дюймах (P) | 0.300 " | Направление вывода кабеля | 180° |
| Количество полюсов | 5 | L1 в мм | 30.48 mm |
| L1 в дюймах | 1.200 " | Количество рядов | 1 |
| Количество полюсных рядов | 1 | Расчетное сечение | 6 mm² |

# Справочный листок технических данных

## SVZ 7.62HP/05/180SH180 SN BK BX

**Weidmüller Interface GmbH & Co. KG**
Klingenbergstraße 26
D-32758 Detmold
Germany

www.weidmueller.com

## Технические данные

| | | | |
|---|---|---|---|
| Защита от прикосновения согласно DIN VDE 57 106 | защита от доступа пальцем | Защита от прикосновения согласно DIN VDE 0470 | IP 20 с проникновением |
| Вид защиты | IP20 | Объемное сопротивление | 4,50 мОм |
| Кодируемый | Да | Длина зачистки изоляции | 12 mm |
| Момент затяжки, мин. | 0.5 Nm | Момент затяжки, макс. | 0.6 Nm |
| Зажимной винт | M 3 | Лезвие отвертки | 0,6 x 3,5 |
| Циклы коммутации | 25 | | |

### Данные о материалах

| | | | |
|---|---|---|---|
| Изоляционный материал | PA GF | Цветовой код | черный |
| Таблица цветов (аналогич.) | RAL 9011 | Группа изоляционного материала | II |
| Сравнительный показатель пробоя (CTI) | ≥ 500 | Moisture Level (MSL) | |
| Класс пожаростойкости UL 94 | V-0 | Основной материал контактов | Сплав меди |
| Материал контакта | Сплав меди | Поверхность контакта | луженые |
| Структура слоев штепсельного контакта | 4...6 µm Sn glossy | Температура хранения, мин. | -40 °C |
| Температура хранения, макс. | 70 °C | Рабочая температура, мин. | -50 °C |
| Рабочая температура, макс. | 125 °C | Температурный диапазон монтажа, мин. | -25 °C |
| Температурный диапазон монтажа, макс. | 125 °C | | |

### Провода, подходящие для подключения

| | |
|---|---|
| Диапазон зажима, мин. | 0.2 mm² |
| Диапазон зажима, макс. | 6 mm² |
| Поперечное сечение подключаемого провода AWG, мин. | AWG 22 |
| Поперечное сечение подключаемого провода AWG, макс. | AWG 8 |
| Одножильный, мин. H05(07) V-U | 0.2 mm² |
| Одножильный, макс. H05(07) V-U | 6 mm² |
| Гибкий, мин. H05(07) V-K | 0.5 mm² |
| Гибкий, макс. H05(07) V-K | 10 mm² |
| С наконечником DIN 46 228/4, мин. | 0.25 mm² |
| С наконечником DIN 46 228/4, макс. | 6 mm² |
| с обжимной втулкой для фиксации концов проводов, DIN 46228 часть 1, мин. | 0.25 mm² |
| С кабельным наконечником согласно DIN 46 228/1, макс. | 6 mm² |
| Нутрометр в соответствии с EN 60999 a x b; ø | 2,8 мм x 2,0 мм; 2,4 мм |

| | | | |
|---|---|---|---|
| Зажимаемый проводник | Сечение подсоединяемого провода | Тип | тонкожильный провод |
| | | номин. | 0.5 mm² |
| | кабельный наконечник | Длина снятия изоляции | номин. 14 mm |
| | | Рекомендованная обжимная втулка для фиксации концов проводов | H0,5/18 OR |
| | Сечение подсоединяемого провода | Тип | тонкожильный провод |
| | | номин. | 1 mm² |
| | кабельный наконечник | Длина снятия изоляции | номин. 15 mm |
| | | Рекомендованная обжимная втулка для фиксации концов проводов | H1,0/18 GE |

## SVZ 7.62HP/05/180SH180 SN BK BX

**Weidmüller Interface GmbH & Co. KG**
Klingenbergstraße 26
D-32758 Detmold
Germany

www.weidmueller.com

## Технические данные

| | | | |
|---|---|---|---|
| Сечение подсоединяемого провода | Тип | тонкожильный провод | |
| | номин. | 1.5 mm² | |
| кабельный наконечник | Длина снятия изоляции | номин. | 15 mm |
| | Рекомендованная обжимная втулка для фиксации концов проводов | H1,5/18D SW | |
| | Длина снятия изоляции | номин. | 12 mm |
| | Рекомендованная обжимная втулка для фиксации концов проводов | H1,5/12 | |
| Сечение подсоединяемого провода | Тип | тонкожильный провод | |
| | номин. | 0.75 mm² | |
| кабельный наконечник | Длина снятия изоляции | номин. | 14 mm |
| | Рекомендованная обжимная втулка для фиксации концов проводов | H0,75/18 W | |
| Сечение подсоединяемого провода | Тип | тонкожильный провод | |
| | номин. | 2.5 mm² | |
| кабельный наконечник | Длина снятия изоляции | номин. | 14 mm |
| | Рекомендованная обжимная втулка для фиксации концов проводов | H2,5/19D BL | |
| | Длина снятия изоляции | номин. | 12 mm |
| | Рекомендованная обжимная втулка для фиксации концов проводов | H2,5/12 | |
| Сечение подсоединяемого провода | Тип | тонкожильный провод | |
| | номин. | 4 mm² | |
| кабельный наконечник | Длина снятия изоляции | номин. | 12 mm |
| | Рекомендованная обжимная втулка для фиксации концов проводов | H4,0/12 | |
| | Длина снятия изоляции | номин. | 14 mm |
| | Рекомендованная обжимная втулка для фиксации концов проводов | H4,0/20D GR | |
| Сечение подсоединяемого провода | Тип | тонкожильный провод | |
| | номин. | 6 mm² | |
| кабельный наконечник | Длина снятия изоляции | номин. | 14 mm |
| | Рекомендованная обжимная втулка для фиксации концов проводов | H6,0/20 SW | |
| | Длина снятия изоляции | номин. | 12 mm |
| | Рекомендованная обжимная втулка для фиксации концов проводов | H6,0/12 | |

# Справочный листок технических данных

## SVZ 7.62HP/05/180SH180 SN BK BX

**Weidmüller Interface GmbH & Co. KG**
Klingenbergstraße 26
D-32758 Detmold
Germany

www.weidmueller.com

## Технические данные

| | |
|---|---|
| Текст ссылки | Наружный диаметр пластиковой манжеты не должен превышать размер шага (P), Длина кабельных наконечников подбирается в зависимости от типа продукта и номинального напряжения. |

### Номинальные характеристики по IEC

| | | | |
|---|---|---|---|
| пройдены испытания по стандарту | IEC 60664-1, IEC 61984 | Номинальный ток, мин. кол-во контактов (Tu = 20 °C) | 57 A |
| Номинальный ток, макс. кол-во контактов (Tu = 20 °C) | 41 A | Номинальный ток, мин. кол-во контактов (Tu = 40 °C) | 41 A |
| Номинальный ток, макс. кол-во контактов (Tu = 40 °C) | 41 A | Номинальное импульсное напряжение при категории помехозащищенности/ Категория загрязнения II/2 | 1000 V |
| Номинальное импульсное напряжение при категории помехозащищенности/ Категория загрязнения III/2 | 1000 V | Номинальное импульсное напряжение при категории помехозащищенности/ Категория загрязнения III/3 | 800 V |
| Номинальное импульсное напряжение при категории помехозащищенности/ Категория загрязнения II/2 | 6 kV | Номинальное импульсное напряжение при категории помехозащищенности/ Категория загрязнения III/2 | 8 kV |
| Номинальное импульсное напряжение при категории помехозащищенности/ Категория загрязнения III/3 | 8 kV | Устойчивость к воздействию кратковременного тока | 3 x 1 сек. с 420 A |
| Расстояние утечки, мин. | 13.8 mm | Зазор, мин. | 13.56 mm |

### Номинальные характеристики по CSA

| | | | |
|---|---|---|---|
| Номинальное напряжение (группа использования B/CSA) | 600 V | Номинальное напряжение (группа использования C/CSA) | 600 V |
| Номинальное напряжение (группа использования D/CSA) | 600 V | Номинальный ток (группа использования B/CSA) | 35 A |
| Номинальный ток (группа использования C/CSA) | 35 A | Номинальный ток (группа использования D/CSA) | 5 A |
| Поперечное сечение подключаемого провода AWG, мин. | AWG 24 | Поперечное сечение подключаемого провода AWG, макс. | AWG 10 |

### Номинальные характеристики по UL 1059

| | | | |
|---|---|---|---|
| Институт (cURus) | CURUS | Сертификат № (cURus) | E60693 |
| Номинальное напряжение (группа использования B/UL 1059) | 600 V | Номинальное напряжение (группа использования C/UL 1059) | 600 V |
| Номинальное напряжение (группа использования D/UL 1059) | 600 V | Номинальный ток (группа использования B/UL 1059) | 42 A |
| Номинальный ток (группа использования C/UL 1059) | 42 A | Номинальный ток (группа использования D/UL 1059) | 5 A |
| Поперечное сечение подключаемого провода AWG, мин. | AWG 24 | Поперечное сечение подключаемого провода AWG, макс. | AWG 8 |
| Ссылка на утвержденные значения | В технических характеристиках приведены максимальное значения, подробные сведения см. в сертификате об утверждении. | | |

### Важное примечание

| | |
|---|---|
| Соответствие IPC | Заявление о соответствии: все изделия разрабатываются, производятся и поставляются в соответствии с установленными международными стандартами и нормами и соответствуют характеристикам, указанным в технической документации, а также обладают декоративными свойствами в соответствии с IPC-A-610, "Класс 2". Любые другие запросы информации об изделиях могут быть рассмотрены по запросу. |
| Примечания | • Additional variants on request<br>• Rated current related to rated cross-section & min. No. of poles. |

## SVZ 7.62HP/05/180SH180 SN BK BX

**Weidmüller Interface GmbH & Co. KG**
Klingenbergstraße 26
D-32758 Detmold
Germany

www.weidmueller.com

## Технические данные

- Wire end ferrule without plastic collar to DIN 46228/1
- Wire end ferrule with plastic collar to DIN 46228/4
- P on drawing = pitch
- Rated data refer only to the component itself. Clearance and creepage distances to other components are to be designed in accordance with the relevant application standards.
- In accordance with IEC 61984, OMNIMATE-connectors are connectors without breaking capacity (COC). During designated use, connectors are not allowed to be engaged or disengaged when live or under load
- Long term storage of the product with average temperature of 50 °C and maximum humidity 70%, 36 months

### Классификации

| | | | |
|---|---|---|---|
| ETIM 6.0 | EC002638 | ETIM 7.0 | EC002638 |
| ETIM 8.0 | EC002638 | ETIM 9.0 | EC002638 |
| ETIM 10.0 | EC002638 | ECLASS 9.0 | 27-44-03-09 |
| ECLASS 9.1 | 27-44-03-09 | ECLASS 10.0 | 27-44-03-09 |
| ECLASS 11.0 | 27-46-02-02 | ECLASS 12.0 | 27-46-02-02 |
| ECLASS 13.0 | 27-46-02-02 | ECLASS 14.0 | 27-46-02-02 |
| ECLASS 15.0 | 27-46-02-02 | | |

## SVZ 7.62HP/05/180SH180 SN BK BX

**Weidmüller Interface GmbH & Co. KG**
Klingenbergstraße 26
D-32758 Detmold
Germany

www.weidmueller.com

# Изображения

### Изображение изделия

### Dimensional drawing

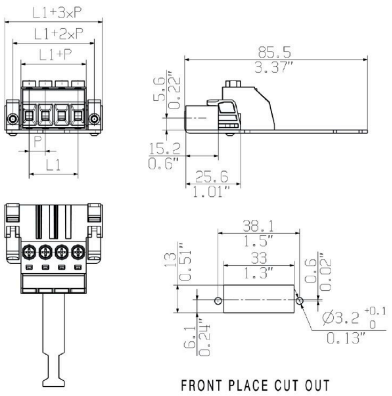


### Graph

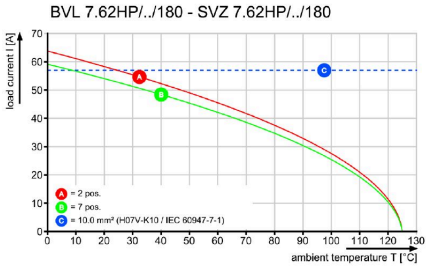


### Graph

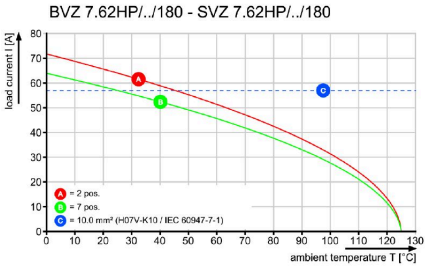

# Справочный листок технических данных

## SVZ 7.62HP/05/180SH180 SN BK BX

**Weidmüller Interface GmbH & Co. KG**
Klingenbergstraße 26
D-32758 Detmold
Germany

www.weidmueller.com

# Аксессуары

### Кодирующие элементы

Втычная соединительная техника для сильноточной электроники оптимизирована для применения в современной приводной технике, например, стартерах, преобразователях частоты и серворегуляторах.
OMNIMATE Power устанавливает новые стандарты благодаря повышенной безопасности и инновационным решениям, таким как втычной экран, интегрированные сигнальные контакты или возможность управления одной рукой.
Ассортимент, включающий 3 серии продукции, дает дополнительные ограниченное применение до 1000 В (IEC) или 600 В (UL)преимущества:
• Масштабируемость с учетом применения: от компактного соединения 4 мм² для 29 A (IEC) или 20 A (UL) до надежного соединения 16 мм² для 76 A (IEC) или 54 A (UL)
• Неограниченное применение до 1000 В (IEC) или 600 В (UL)
• Разнообразные, адаптированные для конкретного случая применения варианты крепления
Наш сервис:
Создайте индивидуальную клемму на печатную плату, просто воспользовавшись нашим конфигуратором изделий.

### Основные данные для заказа

| | | |
|---|---|---|
| Тип | BV/SV 7.62HP KO | Версия |
| Заказ № | 1937590000 | Штекерный соединитель печатной платы, Аксессуар, Элемент |
| GTIN (EAN) | 4032248608881 | кодировки, черный, Количество полюсов: 1 |
| Кол. | 50 ST | |