Справочный листок технических данных

HDC 16B TOLU 1M25G

Weidmüller Interface GmbH & Co. KG
Klingenbergstraße 26
D-32758 Detmold
Germany

www.weidmueller.com

IP65

Специальный отлитый под давлением сплав и многослойное уплотнение поверхности обеспечивают комплексную защиту корпусов HDC.
Высокотехнологичная конструкция системы блокировки изготовлена из нержавеющей стали. Это гарантирует длительный срок эксплуатации, высокую устойчивость к коррозии и ударопрочность.
Система блокировки корпуса обспечивает комплексную безопасность. Наша уникальная запатентованная система пружинных соединений обеспечивает надежную блокировку корпуса с помощью предохранительного зажима и предотвращает случайное открытие.
Лазерная маркировка обеспечивает несложную и быструю идентификацию. Каждый корпус снабжен перманентной этикеткой, нанесенной с помощью лазерной системы маркировки, что позволяет быстро определить товар и выполнить его позиционирование.
Корпуса Weidmüller RockStar® IP 65 / NEMA тип 4X - ваш оптимальный выбор для промышленнных корпусов с классом защиты IP 65.

Основные данные для заказа

Версия	HDC - корпус, Типоразмер установки: 6, Вид защиты: IP65, во вставленном состоянии, Вход кабеля сверху, Корпус для вилки, Продольная скоба для фиксации на нижней части, Стандартный, Типоразмер кабельных вводов: M 25
Заказ №	1788230000
Тип	HDC 16B TOLU 1M25G
GTIN (EAN)	4032248205769
Кол.	1 Штука

Справочный листок технических данных

HDC 16B TOLU 1M25G

Weidmüller Interface GmbH & Co. KG
Klingenbergstraße 26
D-32758 Detmold
Germany

www.weidmueller.com

Технические данные

Сертификаты

Допуски к эксплуатации	
ROHS	Соответствовать
UL File Number Search	Сайт UL
Сертификат № (cURus)	E92202

Размеры и массы

Высота	61 mm	Высота (в дюймах)	2.4016 inch
Ширина	45.5 mm	Ширина (в дюймах)	1.7913 inch
Масса нетто	220 g		

Температуры

Предельная температура	-40 °C ... 125 °C

Экологическое соответствие изделия

Состояние соответствия RoHS	Соответствует без исключения	
REACH SVHC	Нет SVHC выше 0,1 wt%	
Химическая стойкость	Вещество	Ацетон
	Химическая устойчивость	Условная стойкость
	Вещество	Масло для сверления
	Химическая устойчивость	Стойкость
	Вещество	Дизельное топливо
	Химическая устойчивость	Стойкость
	Вещество	Этиловый спирт
	Химическая устойчивость	Стойкость
	Вещество	Трансмиссионное масло
	Химическая устойчивость	Стойкость
	Вещество	Гидравлическое масло
	Химическая устойчивость	Стойкость
	Вещество	Хладагент
	Химическая устойчивость	Стойкость
	Вещество	Бензин
	Химическая устойчивость	Стойкость
	Вещество	Отпотевшее масло
	Химическая устойчивость	Стойкость
	Вещество	Высокосортный бензин
	Химическая устойчивость	Условная стойкость
	Вещество	Вода
	Химическая устойчивость	Стойкость
	Вещество	УФ
	Химическая устойчивость	Нестабильность
	Вещество	Озон
	Химическая устойчивость	Нестабильность

Габаритные размеры

Кабельный вход	с резьбой	Ширина корпуса C	43 mm
Длина корпуса	93.3 mm	Высота корпуса B	61 mm

Справочный листок технических данных

HDC 16B TOLU 1M25G

Weidmüller Interface GmbH & Co. KG
Klingenbergstraße 26
D-32758 Detmold
Germany

www.weidmueller.com

Технические данные

Исполнение

Типоразмер кабельных вводов	M 25	Верхняя часть/нижняя часть/крышка	Верхняя часть
Крышка	без крышки	Количество кабельных входов сверху	1
Количество кабельных входов сбоку	0	Исполнение корпуса	Вход кабеля сверху, Корпус для вилки
Исполнение затворной системы	Продольная скоба для фиксации на нижней части	Конструкция	Стандартный
Типоразмер установки	6	Кабельный вход	с резьбой
Тип	вилка	Исполнение скобы	Продольная скоба
Уплотнение	без уплотнения	Резьба (внутренняя)	M 25
Цвет (RAL)	RAL 7035	BG	6
Подходит для ModuPlug®	Нет		

Общие данные

Поверхность	Порошковое покрытие	Вид защиты	IP65, во вставленном состоянии

Классификации

ETIM 8.0	EC000437	ETIM 9.0	EC000437
ETIM 10.0	EC000437	ECLASS 14.0	27-44-02-02
ECLASS 15.0	27-44-02-02		

HDC 16B TOLU 1M25G

Weidmüller Interface GmbH & Co. KG
Klingenbergstraße 26
D-32758 Detmold
Germany

www.weidmueller.com

Изображения

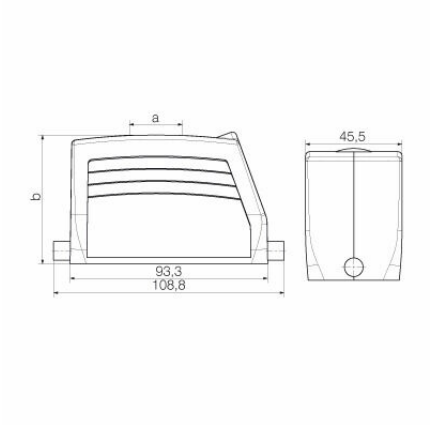

Справочный листок технических данных

HDC 16B TOLU 1M25G

Weidmüller Interface GmbH & Co. KG
Klingenbergstraße 26
D-32758 Detmold
Germany

www.weidmueller.com

Аксессуары

Корпус цоколя

Специальный отлитый под давлением сплав и многослойное уплотнение поверхности обеспечивают комплексную защиту корпусов HDC.
Высокотехнологичная конструкция системы блокировки изготовлена из нержавеющей стали. Это гарантирует длительный срок эксплуатации, высокую устойчивость к коррозии и ударопрочность.
Система блокировки корпуса обспечивает комплексную безопасность. Наша уникальная запатентованная система пружинных соединений обеспечивает надежную блокировку корпуса с помощью предохранительного зажима и предотвращает случайное открытие.
Лазерная маркировка обеспечивает несложную и быструю идентификацию. Каждый корпус снабжен перманентной этикеткой, нанесенной с помощью лазерной системы маркировки, что позволяет быстро определить товар и выполнить его позиционирование.
Корпуса Weidmüller RockStar® IP 65 / NEMA тип 4X - ваш оптимальный выбор для промышленнных корпусов с классом защиты IP 65.

Основные данные для заказа

Тип	HDC 16B SDLU 1M25G	Версия
Заказ №	1415810000	HDC - корпус, Типоразмер установки: 6, Вид защиты: IP65, во
GTIN (EAN)	4050118217230	вставленном состоянии, Корпус для монтажа на основаниях,
Кол.	1 ST	Продольная скоба для фиксации на нижней части, Стандартный, с
		крышкой, Типоразмер кабельных вводов: M 25
Тип	HDC 16B SLU 1PG21G	Версия
Заказ №	1658110000	HDC - корпус, Типоразмер установки: 6, Вид защиты: IP65, во
GTIN (EAN)	4008190411169	вставленном состоянии, Корпус для монтажа на основаниях,
Кол.	1 ST	Продольная скоба для фиксации на нижней части, Стандартный,
		Типоразмер кабельных вводов: PG 21
Тип	HDC 16B SLU 2PG21G	Версия
Заказ №	1658120000	HDC - корпус, Типоразмер установки: 6, Вид защиты: IP65, во
GTIN (EAN)	4008190411176	вставленном состоянии, Корпус для монтажа на основаниях,
Кол.	1 ST	Продольная скоба для фиксации на нижней части, Стандартный,
		Типоразмер кабельных вводов: PG 21
Тип	HDC 16B SDLU 1PG21G	Версия
Заказ №	1658320000	HDC - корпус, Типоразмер установки: 6, Вид защиты: IP65, во
GTIN (EAN)	4008190411374	вставленном состоянии, Корпус для монтажа на основаниях,
Кол.	1 ST	Продольная скоба для фиксации на нижней части, Стандартный, с
		крышкой, Типоразмер кабельных вводов: PG 21
Тип	HDC 16B SDLU 2PG21G	Версия
Заказ №	1658330000	HDC - корпус, Типоразмер установки: 6, Вид защиты: IP65, во
GTIN (EAN)	4008190411381	вставленном состоянии, Корпус для монтажа на основаниях,
Кол.	1 ST	Продольная скоба для фиксации на нижней части, Стандартный, с
		крышкой, Типоразмер кабельных вводов: PG 21
Тип	HDC 40D SDLU 1PG29G	Версия
Заказ №	1658410000	HDC - корпус, Типоразмер установки: 6, Вид защиты: IP65, во
GTIN (EAN)	4008190411459	вставленном состоянии, Корпус для монтажа на основаниях,
Кол.	1 ST	Продольная скоба для фиксации на нижней части, высокий, с
		крышкой, Типоразмер кабельных вводов: PG 29

Weidmüller Interface GmbH & Co. KG
Klingenbergstraße 26
D-32758 Detmold
Germany

www.weidmueller.com

HDC 16B TOLU 1M25G

Аксессуары

Тип	HDC 40D SDLU 2M32G	Версия
Заказ №	1787170000	HDC - корпус, Типоразмер установки: 6, Вид защиты: IP65, во вставленном состоянии, Корпус для монтажа на основаниях, Продольная скоба для фиксации на нижней части, высокий, с крышкой, Типоразмер кабельных вводов: M 32
GTIN (EAN)	4032248204519	
Кол.	1 ST	
Тип	HDC 40D SDLU 2M25G	Версия
Заказ №	1787180000	HDC - корпус, Типоразмер установки: 6, Вид защиты: IP65, во вставленном состоянии, Корпус для монтажа на основаниях, Продольная скоба для фиксации на нижней части, высокий, с крышкой, Типоразмер кабельных вводов: M 25
GTIN (EAN)	4032248204526	
Кол.	1 ST	
Тип	HDC 16B SLU 2M25G	Версия
Заказ №	1788250000	HDC - корпус, Типоразмер установки: 6, Вид защиты: IP65, во вставленном состоянии, Корпус для монтажа на основаниях, Продольная скоба для фиксации на нижней части, Стандартный, Типоразмер кабельных вводов: M 25
GTIN (EAN)	4032248205783	
Кол.	1 ST	
Тип	HDC 16B SDLU 2M25G	Версия
Заказ №	1788270000	HDC - корпус, Типоразмер установки: 6, Вид защиты: IP65, во вставленном состоянии, Корпус для монтажа на основаниях, Продольная скоба для фиксации на нижней части, Стандартный, с крышкой, Типоразмер кабельных вводов: M 25
GTIN (EAN)	4032248205806	
Кол.	1 ST	
Тип	HDC 40D SLU 2M32G	Версия
Заказ №	1804660000	HDC - корпус, Типоразмер установки: 6, Вид защиты: IP65, во вставленном состоянии, Корпус для монтажа на основаниях, Продольная скоба для фиксации на нижней части, высокий, Типоразмер кабельных вводов: M 32
GTIN (EAN)	4032248267606	
Кол.	1 ST	
Тип	HDC HB16 SDVL 2XM25 SET	Версия
Заказ №	1822020000	HDC - корпус, Типоразмер установки: , Вид защиты: IP65 (во вставленном состоянии)
GTIN (EAN)	4032248322824	
Кол.	1 ST	
Тип	HDC HBD40 SDVL 2XM32 SET	Версия
Заказ №	1822150000	HDC - корпус, Типоразмер установки: , Вид защиты: IP65 (во вставленном состоянии)
GTIN (EAN)	4032248322954	
Кол.	1 ST	
Тип	HDC 16B SLU 1M25G	Версия
Заказ №	1900170000	HDC - корпус, Типоразмер установки: 6, Вид защиты: IP65, во вставленном состоянии, Корпус для монтажа на основаниях, Продольная скоба для фиксации на нижней части, Стандартный, Типоразмер кабельных вводов: M 25
GTIN (EAN)	4032248520800	
Кол.	1 ST	
Тип	HDC 40D SDLU 1M25G	Версия
Заказ №	1903070000	HDC - корпус, Типоразмер установки: 6, Вид защиты: IP65, во вставленном состоянии, Корпус для монтажа на основаниях, Продольная скоба для фиксации на нижней части, высокий, с крышкой, Типоразмер кабельных вводов: M 25
GTIN (EAN)	4032248592975	
Кол.	1 ST	
Тип	HDC 40D SDLU 1M32G	Версия
Заказ №	1903080000	HDC - корпус, Типоразмер установки: 6, Вид защиты: IP65, во вставленном состоянии, Корпус для монтажа на основаниях, Продольная скоба для фиксации на нижней части, высокий, с крышкой, Типоразмер кабельных вводов: M 32
GTIN (EAN)	4032248592982	
Кол.	1 ST	
Тип	HDC 40D SLU 1M32G	Версия
Заказ №	1903110000	HDC - корпус, Типоразмер установки: 6, Вид защиты: IP65, во вставленном состоянии, Корпус для монтажа на основаниях, Продольная скоба для фиксации на нижней части, высокий, Типоразмер кабельных вводов: M 32
GTIN (EAN)	4032248590117	
Кол.	1 ST	

Справочный листок технических данных

HDC 16B TOLU 1M25G

Weidmüller Interface GmbH & Co. KG
Klingenbergstraße 26
D-32758 Detmold
Germany

www.weidmueller.com

Аксессуары

Проходной корпус

Специальный отлитый под давлением сплав и многослойное уплотнение поверхности обеспечивают комплексную защиту корпусов HDC.
Высокотехнологичная конструкция системы блокировки изготовлена из нержавеющей стали. Это гарантирует длительный срок эксплуатации, высокую устойчивость к коррозии и ударопрочность.
Система блокировки корпуса обспечивает комплексную безопасность. Наша уникальная запатентованная система пружинных соединений обеспечивает надежную блокировку корпуса с помощью предохранительного зажима и предотвращает случайное открытие.
Лазерная маркировка обеспечивает несложную и быструю идентификацию. Каждый корпус снабжен перманентной этикеткой, нанесенной с помощью лазерной системы маркировки, что позволяет быстро определить товар и выполнить его позиционирование.
Корпуса Weidmüller RockStar® IP 65 / NEMA тип 4X - ваш оптимальный выбор для промышленнных корпусов с классом защиты IP 65.

Основные данные для заказа

Тип	HDC 16B ALU	Версия
Заказ №	1209700000	HDC - корпус, Типоразмер установки: 6, Вид защиты: IP65,
GTIN (EAN)	4008190000134	во вставленном состоянии, Корпус для настенного монтажа,
Кол.	1 ST	Продольная скоба для фиксации на нижней части, Стандартный,
		Типоразмер кабельных вводов: none
Тип	HDC 16B ADLU	Версия
Заказ №	1210100000	HDC - корпус, Типоразмер установки: 6, Вид защиты: IP65,
GTIN (EAN)	4008190050924	во вставленном состоянии, Корпус для настенного монтажа,
Кол.	1 ST	Продольная скоба для фиксации на нижней части, Стандартный, с
		крышкой, Типоразмер кабельных вводов: none

HDC 16B TOLU 1M25G

Weidmüller Interface GmbH & Co. KG
Klingenbergstraße 26
D-32758 Detmold
Germany

www.weidmueller.com

Аксессуары

Корпус соединения

Специальный отлитый под давлением сплав и многослойное уплотнение поверхности обеспечивают комплексную защиту корпусов HDC.
Высокотехнологичная конструкция системы блокировки изготовлена из нержавеющей стали. Это гарантирует длительный срок эксплуатации, высокую устойчивость к коррозии и ударопрочность.
Система блокировки корпуса обспечивает комплексную безопасность. Наша уникальная запатентованная система пружинных соединений обеспечивает надежную блокировку корпуса с помощью предохранительного зажима и предотвращает случайное открытие.
Лазерная маркировка обеспечивает несложную и быструю идентификацию. Каждый корпус снабжен перманентной этикеткой, нанесенной с помощью лазерной системы маркировки, что позволяет быстро определить товар и выполнить его позиционирование.
Корпуса Weidmüller RockStar® IP 65 / NEMA тип 4X - ваш оптимальный выбор для промышленнных корпусов с классом защиты IP 65.

Основные данные для заказа

Тип	HDC 40D KLU 1M25G	Версия
Заказ №	1787220000	HDC - корпус, Типоразмер установки: 6, Вид защиты: IP65, во вставленном состоянии, Корпус для соединений, Продольная скоба для фиксации на нижней части, высокий, Типоразмер кабельных вводов: M 25
GTIN (EAN)	4032248204564	
Кол.	1 ST	
Тип	HDC 16B KLU 1M25G	Версия
Заказ №	1788290000	HDC - корпус, Типоразмер установки: 6, Вид защиты: IP65, во вставленном состоянии, Корпус для соединений, Продольная скоба для фиксации на нижней части, Стандартный, Типоразмер кабельных вводов: M 25
GTIN (EAN)	4032248205820	
Кол.	1 ST	