Справочный листок технических данных

RSMS-8 24V- 1CO S

Weidmüller Interface GmbH & Co. KG
Klingenbergstraße 26
D-32758 Detmold
Germany

www.weidmueller.com

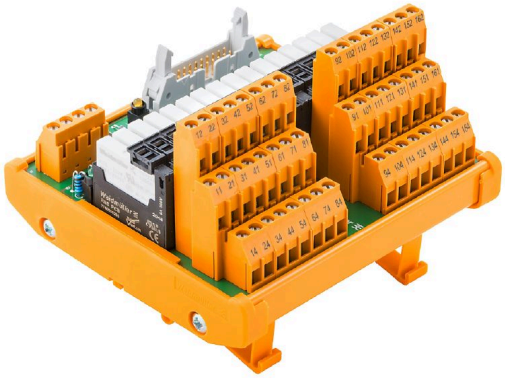

Изображение аналогичное

Основания реле (RSM) с общим плюсом и минусом для подключения к ПЛК или контроллерам другого типа. Интерфейсы собраны из групп, состоящих из 4, 8 или 16 реле RCL (12,7 мм) или RSS (6,1 мм). Подключение к контроллеру может быть выполнено с помощью вставных разъемов или прямых кабелей с разъемами по стандарту IEC 60603-13. Широкий ряд опций:

- 1 или 2 перекл. контакта с реле 16/8/6 A
- Значения напряжения от 5 до 230 В
- Винтовое, пружинное соединение или соединение PUSH IN
- Совместимость с твердотельными реле Weidmüller

Весь ассортимент реле обеспечивает гальваническую развязку между входом/выходом, а также между соседними контактами в реле. Это позволяет безопасно адаптировать различные значения напряжения в контроллерах и напряжения, требуемого различными полевыми элементами.

Основные данные для заказа

Версия	Интерфейс, RSM, Винтовое соединение
Заказ №	1456650000
Тип	RSMS-8 24V- 1CO S
GTIN (EAN)	4050118263206
Кол.	1 Штука

Справочный листок технических данных

RSMS-8 24V- 1CO S

Weidmüller Interface GmbH & Co. KG
Klingenbergstraße 26
D-32758 Detmold
Germany

www.weidmueller.com

Технические данные

Сертификаты

Допуски к эксплуатации	
ROHS	Соответствовать
UL File Number Search	Сайт UL
Сертификат № (UR)	E141197

Размеры и массы

Глубина	85 mm	Глубина (дюймов)	3.3464 inch
Высота	109 mm	Высота (в дюймах)	4.2913 inch
Ширина	61 mm	Ширина (в дюймах)	2.4016 inch
Масса нетто	221 g		

Температуры

Температура хранения	-40...60 °C	Рабочая температура	-25...50 °C

Экологическое соответствие изделия

Состояние соответствия RoHS	Соответствует с исключением
Исключение из RoHS (если применимо/известно)	7a, 7cI
REACH SVHC	Lead 7439-92-1
SCIP	71d9bdc4-a0b5-4af0-93bd-2ad4e523fb14

Расчетные данные UL

Номинальный ток, IN	7.1 A	Рабочая температура UL, мин.	0 °C
Рабочая температура UL, макс.	25 °C	Номинальное напряжение, DC UN (питание)	24 V
Номинальный ток (питание)	1 A	Номинальное напряжение, DC UN (вход)	24 V
Номинальное напряжение, переменный ток, UN (выход)	250 V	Номинальный ток, Iмакс. (выход)	3.5 A

Общие данные

Светодиодный индикатор состояния на одно реле	зеленый	Светодиодный индикатор состояния - напряжение электропитания	желтый

Данные соединения

Соединение (сторона устройства полевого уровня)	LL3R 5.08 mm	Соединение (со стороны устройства управления)	LP 5,08 мм, LL 5,08 мм

Расчетные данные, вход

Напряжение	24 V DC ± 10%	Входной ток	7.1 mA

Расчетные данные, выход

Тип реле	RSS	Тип выхода	Potential-free contact
Материал контактов	AgNi 90/10	Номинальное напряжение	≤ 250 V AC

Справочный листок технических данных

RSMS-8 24V- 1CO S

Weidmüller Interface GmbH & Co. KG
Klingenbergstraße 26
D-32758 Detmold
Germany

www.weidmueller.com

Технические данные

Максимальный ток длительной нагрузки AC	4.5 A	Минимальный ток контакта	100 mA
Минимальное напряжение контакта	5 V		

Расчетные данные

Срок службы	5*106 коммутаций

Соответствие стандартам по изоляции (EN50178)

Степень загрязнения	2	Проверка импульсного напряжения	6 kV
Испытательное напряжение изоляции AC	1.2 kV		

Соответствие стандартам по изоляции (EN50178)

Номинальное входное напряжение	<50 V AC	Номинальное выходное напряжение	250 V AC
Категория перенапряжения вход/выход	III	Категория перенапряжения, выход – выход	II
Степень загрязнения	2	Проверка импульсного напряжения	6 kV
Испытательное напряжение изоляции AC	1.2 kV	Расстояние вход/выход	≥ 5.5 mm

Область подключения

Мин. сечение провода, AWG	AWG 26	Вид соединения	Винтовое соединение
Наконечник с изоляцией, макс.	2.5 mm²	Гибкий с наконечником, мин.	0.5 mm²
Гибкий с наконечником, макс.	2.5 mm²	Гибкий, макс. H05(07) V-K	4 mm²
Гибкий, мин. H05(07) V-K	0.5 mm²	Жесткий, макс. H05(07) V-U	6 mm²
Жесткий, мин. H05(07) V-U	0.5 mm²	Длина снятия изоляции	6 mm
Момент затяжки, макс.	0.6 Nm	Момент затяжки, мин.	0.5 Nm
Диапазон сечений зажимаемых проводов, макс.	6 mm²	Диапазон сечений зажимаемых проводов, мин.	0.5 mm²
Макс. сечение провода, AWG	AWG 12		

Классификации

ETIM 8.0	EC002780	ETIM 9.0	EC002780
ETIM 10.0	EC002780	ECLASS 14.0	27-14-11-52
ECLASS 15.0	27-14-11-52		

RSMS-8 24V- 1CO S

Weidmüller Interface GmbH & Co. KG
Klingenbergstraße 26
D-32758 Detmold
Germany

www.weidmueller.com
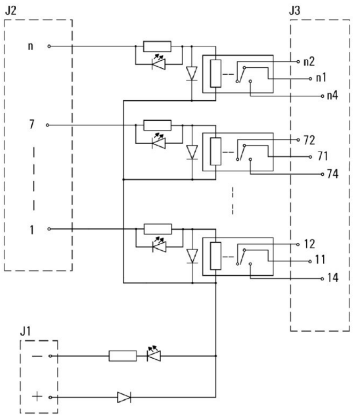
Изображения