# Справочный листок технических данных

## SL 5.08HC/09/180F 3.2SN BK BX

**Weidmüller Interface GmbH & Co. KG**
Klingenbergstraße 26
D-32758 Detmold
Germany

www.weidmueller.com

### Изображение изделия

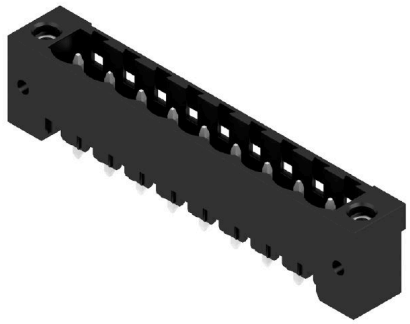

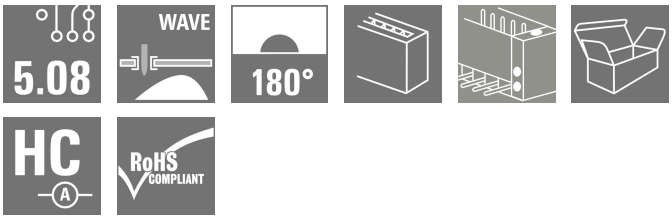


Штекерные соединители, изготовленные из стеклопластика, с прямым направлением выводов; оптимизированы для пайки волной припоя. Вариант исполнения с фланцем (F) допускает привинчивание к соответствующей поверхности или печатной плате. При использовании варианта исполнения с фланцем под пайку (LF) нет необходимости в дополнительном винтовом соединении с печатной платой. В то же время точки пайки защищены от механического напряжения. Все штекерные соединители допускают кодирование вручную или могут быть заказаны в виде соединителей с кодировкой. HC = сильноточный.

### Основные данные для заказа

| | |
|---|---|
| Версия | Штекерный соединитель печатной платы, Штырьковый соединитель, Розетка, Соединение THT под пайку, 5.08 mm, Количество полюсов: 9, 180°, Длина штифта для припайки (l): 3.2 mm, луженые, черный, Ящик |
| Заказ № | 1148690000 |
| Тип | SL 5.08HC/09/180F 3.2SN BK BX |
| GTIN (EAN) | 4032248931927 |
| Кол. | 30 Штука |
| Продуктное отношение | IEC: 400 V / 24 A<br>UL: 300 V / 18.5 A |
| Упаковка | Ящик |

# Справочный листок технических данных

## SL 5.08HC/09/180F 3.2SN BK BX

**Weidmüller Interface GmbH & Co. KG**
Klingenbergstraße 26
D-32758 Detmold
Germany

www.weidmueller.com

# Технические данные

### Сертификаты

| | |
|---|---|
| Допуски к эксплуатации | |
| ROHS | Соответствовать |
| UL File Number Search | Сайт UL |
| Сертификат № (cURus) | E60693 |

### Размеры и массы

| | | | |
|---|---|---|---|
| Глубина | 8.5 mm | Глубина (дюймов) | 0.3346 inch |
| Высота | 15.2 mm | Высота (в дюймах) | 0.5984 inch |
| Высота, мин. | 12 mm | Ширина | 55.72 mm |
| Ширина (в дюймах) | 2.1937 inch | Масса нетто | 4.07 g |

### Экологическое соответствие изделия

| | | |
|---|---|---|
| Состояние соответствия RoHS | Соответствует без исключения | |
| REACH SVHC | Нет SVHC выше 0,1 wt% | |
| Углеродный след продукта | Производственный цикл | 0,136 kg CO2 eq. |

### Упаковка

| | | | |
|---|---|---|---|
| Упаковка | Ящик | Длина VPE | 340.00 mm |
| VPE c | 134.00 mm | Высота VPE | 22.00 mm |

### Системные характеристики

| | |
|---|---|
| Серия изделия | OMNIMATE Signal — серия BL/SL 5.08 |
| Вид соединения | Соединение с платой |
| Монтаж на печатной плате | Соединение THT под пайку |
| Шаг в мм (P) | 5.08 mm |
| Шаг в дюймах (P) | 0.200 " |
| Угол вывода | 180° |
| Количество полюсов | 9 |
| Количество контактных штырьков на полюс | 1 |
| Длина штифта для припайки (l) | 3.2 mm |
| Допуск на длину выводов под пайку | +0.1 / -0.3 mm |
| Размеры выводов под пайку | d = 1,2 мм, восьмиугольный |
| Размеры выводов под пайку = допуск | d0 / -0,03 mm |
| Диаметр отверстия припойного ушка (D) | 1.5 mm |
| Допуск на диаметр отверстия припойного ушка (D) | + 0,1 мм |
| L1 в мм | 40.64 mm |
| L1 в дюймах | 1.600 " |
| Количество рядов | 1 |
| Количество полюсных рядов | 1 |
| Защита от прикосновения согласно DIN VDE 57 106 | защита от доступа пальцем, без проникновения/защита от доступа тыльной стороны руки, с проникновением |
| Защита от прикосновения согласно DIN VDE 0470 | IP 20 с проникновением/IP 10 без проникновения |
| Вид защиты | IP20 |
| Объемное сопротивление | ≤5 mΩ |
| Кодируемый | Да |

# Справочный листок технических данных

## SL 5.08HC/09/180F 3.2SN BK BX

**Weidmüller Interface GmbH & Co. KG**
Klingenbergstraße 26
D-32758 Detmold
Germany

www.weidmueller.com

## Технические данные

| | | | | |
|---|---|---|---|---|
| Циклы коммутации | 25 | | | |
| Усилие вставки на полюс, макс. | 10 N | | | |
| Усилие вытягивания на полюс, макс. | 7.5 N | | | |
| Момент затяжки | Тип момента затяжки | Крепежный винт, Печатная плата | | |
| | Информация по использованию | Момент затяжки | мин. | 0.15 Nm |
| | | | макс. | 0.2 Nm |
| | | Рекомендуемый винт | Артикул | PTSC KA 2.2X4.5 WN1412 |

### Данные о материалах

| | | | |
|---|---|---|---|
| Изоляционный материал | PA GF | Цветовой код | черный |
| Таблица цветов (аналогич.) | RAL 9011 | Группа изоляционного материала | II |
| Сравнительный показатель пробоя (CTI) | ≤ 600 | Moisture Level (MSL) | |
| Класс пожаростойкости UL 94 | V-0 | Материал контакта | Сплав меди |
| Поверхность контакта | луженые | Структура слоев соединения под пайку | 1...3 µm Ni / 2...4 µm Sn matt |
| Структура слоев штепсельного контакта | 1...3 µm Ni / 2...4 µm Sn matt | Температура хранения, мин. | -40 °C |
| Температура хранения, макс. | 70 °C | Рабочая температура, мин. | -50 °C |
| Рабочая температура, макс. | 100 °C | Температурный диапазон монтажа, мин. | -25 °C |
| Температурный диапазон монтажа, макс. | 100 °C | | |

### Номинальные характеристики по IEC

| | | | |
|---|---|---|---|
| пройдены испытания по стандарту | IEC 60664-1, IEC 61984 | Номинальный ток, мин. кол-во контактов (Tu = 20 °C) | 24 A |
| Номинальный ток, макс. кол-во контактов (Tu = 20 °C) | 19 A | Номинальный ток, мин. кол-во контактов (Tu = 40 °C) | 21 A |
| Номинальный ток, макс. кол-во контактов (Tu = 40 °C) | 16.5 A | Номинальное импульсное напряжение при категории помехозащищенности/ Категория загрязнения II/2 | 400 V |
| Номинальное импульсное напряжение при категории помехозащищенности/ Категория загрязнения III/2 | 320 V | Номинальное импульсное напряжение при категории помехозащищенности/ Категория загрязнения III/3 | 250 V |
| Номинальное импульсное напряжение при категории помехозащищенности/ Категория загрязнения II/2 | 4000 V | Номинальное импульсное напряжение при категории помехозащищенности/ Категория загрязнения III/2 | 4 kV |
| Номинальное импульсное напряжение при категории помехозащищенности/ Категория загрязнения III/3 | 4 kV | | |

### Номинальные характеристики по CSA

| | | | |
|---|---|---|---|
| Институт (CSA) | CSA | Сертификат № (CSA) | 200039-1121690 |
| Номинальное напряжение (группа использования B/CSA) | 300 V | Номинальное напряжение (группа использования D/CSA) | 300 V |
| Номинальный ток (группа использования B/CSA) | 18.5 A | Номинальный ток (группа использования D/CSA) | 18.5 A |
| Ссылка на утвержденные значения | В технических характеристиках приведены максимальное значения, подробные сведения см. в сертификате об утверждении. | | |

**Weidmüller Interface GmbH & Co. KG**
Klingenbergstraße 26
D-32758 Detmold
Germany

www.weidmueller.com

# SL 5.08HC/09/180F 3.2SN BK BX

## Технические данные

### Номинальные характеристики по UL 1059

| | | | |
|---|---|---|---|
| Институт (cURus) | CURUS | Сертификат № (cURus) | E60693 |
| Номинальное напряжение (группа использования B/UL 1059) | 300 V | Номинальное напряжение (группа использования D/UL 1059) | 300 V |
| Номинальный ток (группа использования B/UL 1059) | 18.5 A | Номинальный ток (группа использования D/UL 1059) | 10 A |
| Ссылка на утвержденные значения | В технических характеристиках приведены максимальное значения, подробные сведения см. в сертификате об утверждении. | | |

### Важное примечание

| | |
|---|---|
| Соответствие IPC | Заявление о соответствии: все изделия разрабатываются, производятся и поставляются в соответствии с установленными международными стандартами и нормами и соответствуют характеристикам, указанным в технической документации, а также обладают декоративными свойствами в соответствии с IPC-A-610, "Класс 2". Любые другие запросы информации об изделиях могут быть рассмотрены по запросу. |
| Примечания | • Additional variants on request<br>• Gold-plated contact surfaces on request<br>• Rated current related to rated cross-section & min. No. of poles.<br>• Diameter of solder eyelet D = 1.4+0.1mm<br>• Solder eyelet diameter D = 1.5 + 0.1 mm, from 9 poles<br>• P on drawing = pitch<br>• Rated data refer only to the component itself. Clearance and creepage distances to other components are to be designed in accordance with the relevant application standards.<br>• In accordance with IEC 61984, OMNIMATE-connectors are connectors without breaking capacity (COC). During designated use, connectors are not allowed to be engaged or disengaged when live or under load<br>• Long term storage of the product with average temperature of 50 °C and maximum humidity 70%, 36 months |

### Классификации

| | | | |
|---|---|---|---|
| ETIM 6.0 | EC002637 | ETIM 7.0 | EC002637 |
| ETIM 8.0 | EC002637 | ETIM 9.0 | EC002637 |
| ETIM 10.0 | EC002637 | ECLASS 9.0 | 27-44-04-02 |
| ECLASS 9.1 | 27-44-04-02 | ECLASS 10.0 | 27-44-04-02 |
| ECLASS 11.0 | 27-46-02-01 | ECLASS 12.0 | 27-46-02-01 |
| ECLASS 13.0 | 27-46-02-01 | ECLASS 14.0 | 27-46-02-01 |
| ECLASS 15.0 | 27-46-02-01 | | |

# Справочный листок технических данных

## SL 5.08HC/09/180F 3.2SN BK BX

**Weidmüller Interface GmbH & Co. KG**
Klingenbergstraße 26
D-32758 Detmold
Germany

www.weidmueller.com

# Изображения

### Изображение изделия

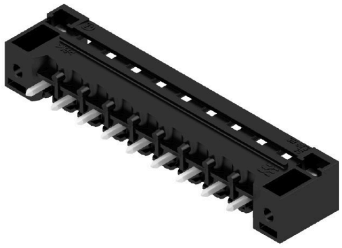

### Dimensional drawing

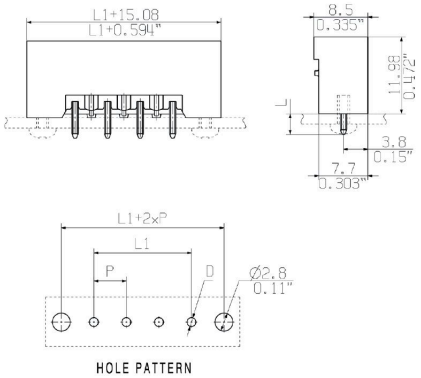


### Преимущество изделия

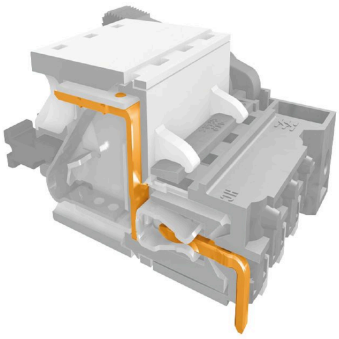

Safe power transmissionProven properties

### Graph

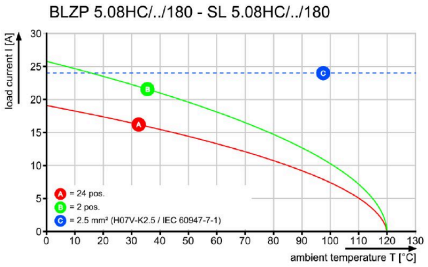


### Graph

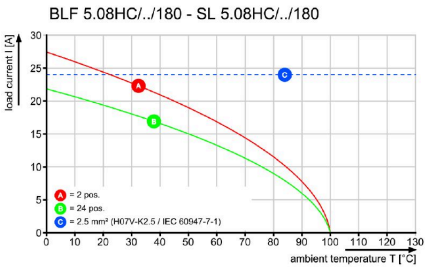

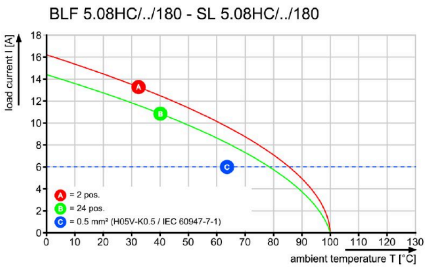
### Graph