Data sheet

# SAIL-M12GM12W-4S0.3U

**Weidmüller Interface GmbH & Co. KG**
Klingenbergstraße 26
D-32758 Detmold
Germany

www.weidmueller.com

Кабели датчика/исполнительного устройства используются для прокладки проводки для датчика и исполнительного устройства, а также для передачи данных или электропитания в различные устройства. Литой кабель обеспечивает скомпонованное и проверенное соединение вставного разъема с кабелем на условиях франко-завод. Кабели могут подвергаться самым разнообразным воздействиям, таким, как влажность, пыль, жара, холод, удары или вибрации.
Наши разработчики сосредоточили свое внимание именно на этом аспекте и создали множество различных кабелей M8 и M12 для приводов датчиков, поэтому Вы обязательно найдете решение, необходимое для Вашего оборудования.
Кабели для датчиков поставляются с экраном 360°, обеспечивающим защиту от электромагнитных помех.
Не нашли нужную информацию? Требуются разъяснения? Обратитесь к нам!

## Основные данные для заказа

| | |
|---|---|
| Версия | Концентратор сигналов, контрольная линия, Соединительная линия, M12/M12, Количество контактов : 4, 0.3 m, пин, прямой - гнездо, 90°, Экранированный: Да, LED: Нет, Материал оболочки: Полиуретан, Галогены: Нет |
| Заказ № | 1059480030 |
| Тип | SAIL-M12GM12W-4S0.3U |
| GTIN (EAN) | 4099987891059 |
| Кол. | 1 Штука |

# SAIL-M12GM12W-4S0.3U

**Weidmüller Interface GmbH & Co. KG**
Klingenbergstraße 26
D-32758 Detmold
Germany

www.weidmueller.com

## Technical data

### Размеры и массы

| | |
|---|---|
| Масса нетто | 40 g |

### PB46 Общие технические данные

| | | | |
|---|---|---|---|
| Кодировка | A-кодировка | Соединительная резьба | M12/M12 |
| Поверхность контакта | позолоченный | LED | Нет |
| Исполнение | пин, прямой - гнездо, 90° | Основной материал корпуса | PUR |
| Сопротивление изоляции | 108 Ω | Материал контакта | CuZn35PB2 |
| Номинальное напряжение | 250 V | Номинальный ток | 4 A |
| Вид защиты | IP 65, IP66, IP67, IP68, когда ввинчен | Циклы коммутации | ≥ 100 |
| Степень загрязнения | 3 | соединено перемычкой | Нет |
| Материал резьбового кольца | Цинковое литье под давлением | Диапазон температур корпуса | -25...+85 °C |

### Технические характеристики кабеля

| | | | |
|---|---|---|---|
| Длина кабеля | 0.3 m | Цвет оболочки | черный |
| Устойчивость к воздействию масла | в соответствии с IEC 60811:404 | Возможно использование с троссом для протяжки | Да |
| Поперечное сечение жилы | 0.34 mm² | Экранированный | Да |
| Галогены | Нет | Изоляция | PP |
| Ускорение | 5 m/s² | Радиус изгиба мин., изменяющийся | 10 x диаметр кабеля |
| Радиус изгиба, мин., постоянный | 5 x диаметр кабеля | Циклы сгиба | 2 Mio |
| Огнестойкость | In accordance with UL1581 UL / CUL FT2, в соответствии с IEC 60332-2-2 | Скорость | 200 m/s |
| Материал оболочки | Полиуретан | Настраиваемая длина кабеля | Нет |
| Без линейного алкилбензол сульфоната | Да | Устойчивость к гидролитическому расщеплению и воздействию микроорганизмов | Да |
| Наружная оболочка в соответствии с UL; проводниковые материалы для бытовых приборов (AWM) | 20549 (80 °C / 300 V) | Жила в соответствии с UL; проводниковые материалы для бытовых приборов (AWM) | 10493 (80 °C / 300 V) |
| Комбинированный кабель | Нет | Облучение с перекрестными связями | Нет |
| Стойкость к сварочным искрам | Нет | Цветовая кодировка | коричневый, белый, синий, черный |
| Прочность при кручении | 0 °/m | Диапазон температур, стацион. | -50...80 °C |
| Устойчивые к каплям сварочного металла | Нет | Диапазон температур, движущ. | -25...80 °C |
| Количество контактов | 4 | Наружный диаметр | 5.4 mm ± 0.2 mm |

### Общие стандарты

| | |
|---|---|
| Вилочный разъем, стандарт | IEC 61076-2-101 |

### Стандарты

| | |
|---|---|
| Вилочный разъем, стандарт | IEC 61076-2-101 |

### Электрические свойства

| | | | |
|---|---|---|---|
| Сопротивление изоляции | 108 Ω | Номинальное напряжение | 250 V |

# SAIL-M12GM12W-4S0.3U

**Weidmüller Interface GmbH & Co. KG**
Klingenbergstraße 26
D-32758 Detmold
Germany

www.weidmueller.com

## Technical data

### Вилка левосторонняя

| | |
|---|---|
| Штекер левый | соединитель, M12, A-кодировка, Число полюсов: 4, штыревой контакт, прямой, экранированный |

### Вилка правосторонняя

| | |
|---|---|
| Штекер правый | соединитель, M12, A-кодировка, Число полюсов: 4, розеточный контакт, угловой 0°, экранированный |

### Классификации

| | | | |
|---|---|---|---|
| ETIM 8.0 | EC001855 | ETIM 9.0 | EC001855 |
| ETIM 10.0 | EC001855 | ECLASS 14.0 | 27-06-03-11 |
| ECLASS 15.0 | 27-06-03-11 | | |

**SAIL-M12GM12W-4S0.3U**

**Weidmüller Interface GmbH & Co. KG**
Klingenbergstraße 26
D-32758 Detmold
Germany

www.weidmueller.com

## Drawings

### Габаритный чертеж

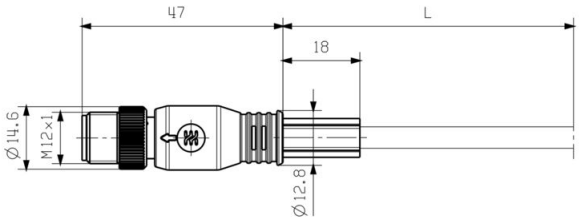


### Габаритный чертеж

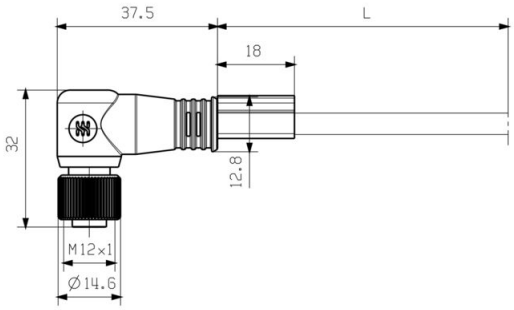


Angled socket

### Схема контактов

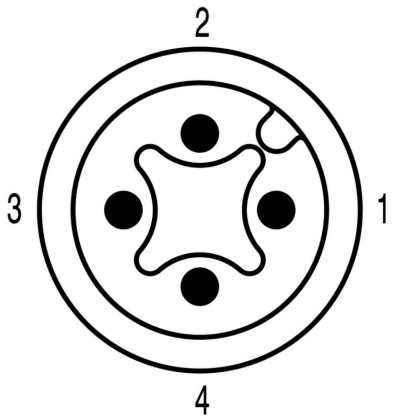


Male

### Схема контактов

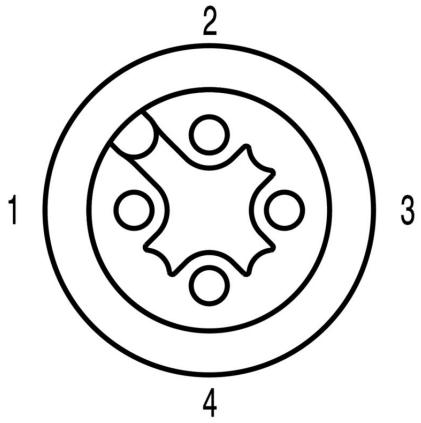


Socket

**SAIL-M12GM12W-4S0.3U**

**Weidmüller Interface GmbH & Co. KG**
Klingenbergstraße 26
D-32758 Detmold
Germany

www.weidmueller.com

## Drawings

### Схема соединений

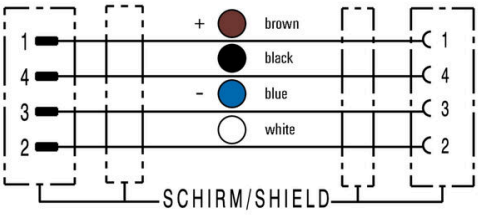


### Идеальный инструмент – Screwty ® с функцией контроля момента затяжки

Light, securely screwed-in round plug-in connectors. Screwty set DM / VPE: 1 / Order No.: 1920000000 Adapters: M12, M12 F, M8, M8 F

**SAIL-M12GM12W-4S0.3U**

**Weidmüller Interface GmbH & Co. KG**
Klingenbergstraße 26
D-32758 Detmold
Germany

www.weidmueller.com

# Accessories

## Инструменты для резки

Режущие инструменты для проводников наружным диаметром до 8, 12, 14 и 22 мм. Особая геометрия лезвия обеспечивает резку медных и алюминиевых проводников без пережатия и с минимальным физическим усилием. Режущие инструменты (от KT 8 до KT 22) также поставляются с защитной изоляцией до 1000 В, прошедшей испытания VDE и GS, в соответствии со стандартом EN/ IEC 60900.

### Основные данные для заказа

| | | |
|---|---|---|
| Тип | KT 8 | Версия |
| Заказ № | 9002650000 | Режущий инструмент, Резак для резки одной рукой |
| GTIN (EAN) | 4008190020163 | |
| Кол. | 1 ST | |

## Инструменты

Инструменты для удаления оболочки кабеля с ПВХ-изоляцией

### Основные данные для заказа

| | | |
|---|---|---|
| Тип | AM 12 | Версия |
| Заказ № | 9030060000 | Инструменты, Инструмент для снятия изоляции |
| GTIN (EAN) | 4008190337827 | |
| Кол. | 1 ST | |

# SAIL-M12GM12W-4S0.3U

**Weidmüller Interface GmbH & Co. KG**
Klingenbergstraße 26
D-32758 Detmold
Germany

www.weidmueller.com

## Accessories

### Инструмент для кабельных вводов Screwty® с функцией контроля момента затяжки

Идеальный инструмент для любой области применения Screwty® — представляет собой идеальный универсальный инструмент для затяжки всех распространенных кабелей датчиков и исполнительных устройств. С помощью Screwty® можно получить доступ даже к труднодоступным цилиндрическим штекерам. Разъемы затягиваются и ослабляются простым вращательным движением без необходимости приложения чрезмерных усилий. Screwty® — это уникальное и глобальное решение, поскольку оно подходит для большинства (более 90 %) кабелей и штекеров других производителей. Screwty® состоит из рукоятки с обычным держателем на 1/4 дюйма. Поэтому его можно использовать для всех типоразмеров: для цилиндрических вставных разъемов M12 и M8, для штекеров и гнезд M12F и M8F (для сборки заказчиком), а также для всех штекеров и гнезд M23.

### Основные данные для заказа

| | | |
|---|---|---|
| Тип | SCREWTY-M12-DM | Версия |
| Заказ № | 1900001000 | Cable gland tool for moulded M12 lines |
| GTIN (EAN) | 4032248436408 | |
| Кол. | 1 ST | |
| Тип | SAI-SCREWTY BOX | Версия |
| Заказ № | 1939180000 | Bolting tool |
| GTIN (EAN) | 4032248615506 | |
| Кол. | 1 ST | |

### Инструменты

- Инструменты зачистки с автоматической саморегулировкой
- Для гибких и одножильных проводов
- Идеально подходит для проектирования заводов, железных дорог подвижного состава, ветровой энергетики, робототехники, взрывобезопасности, а также для морского транспорта, офшорной добычи и кораблестроения
- Регулировка длины зачистки с помощью концевого ограничителя
- Автоматическое открытие зажима после зачистки
- Отсутствие разделения отдельных проводов
- Легко приспосабливаемая для различной толщины изоляции
- Кабели с двойной изоляцией в двух операциях процесса без специальной регулировки
- Удобный саморегулирующийся режущий элемент
- Долгий срок службы
- Оптимизированная эргономичная конструкция

# SAIL-M12GM12W-4S0.3U

**Weidmüller Interface GmbH & Co. KG**
Klingenbergstraße 26
D-32758 Detmold
Germany

www.weidmueller.com

## Accessories

### Основные данные для заказа

| | | |
|---|---|---|
| Тип | STRIPPER 6-16 RED-LINE | Версия |
| Заказ № | 9203110000 | Stripping and cutting tool |
| GTIN (EAN) | 4032248541423 | |
| Кол. | 1 ST | |

### Чистый

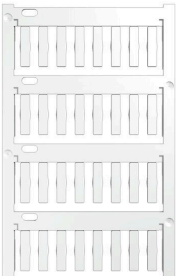

TM-I является признанным и официально зарегистрированным типом маркировочных элементов для систем организации движения транспортных потоков. Предлагаются различные варианты длины шильдиков для индивидуальной маркировки с использованием длинных строк символов. Удобство отделения и установки благодаря полю маркировочного элемента проекта. Возможность предварительного крепления гильзовых держателей и подгонки шильдиков обеспечивает универсальность использования.
Специальная форма TM-I облегчает сборку и гарантирует надежное крепление. Совместимость с целым рядом доступных для приобретения гильзовых держателей. Благодаря формату MultiCard шильдики можно быстро и удобно распечатывать с помощью принтеров PrintJet CONNECT или плоттера, либо заполнять фломастером STI.
• Удобство отделения и установки благодаря полю маркировочного элемента проекта.
• Признанный и официально зарегистрированный маркировочный элемент для систем организации движения транспортных потоков.
• Возможность предварительного крепления гильзовых держателей и подгонки шильдиков обеспечивает универсальность использования.
• Не подходит для заполнения карандашом P-Ink или фломастером STI в сочетании с гильзовыми держателями CLI T.Для заказной печати: Используя программное обеспечение M-Print PRO или M-Print PRO Online (работает без установки), подготовьте и отправьте нам файл, содержащий ваши технические условия маркировки.

### Основные данные для заказа

| | | |
|---|---|---|
| Тип | TM-I 18 MC NE WS | Версия |
| Заказ № | 1718431044 | TM-I, Вставные маркировочные элементы, 1.5 - 22 mm, 18 x 4 mm, |
| GTIN (EAN) | 4008190349011 | белый |
| Кол. | 320 ST | |
| Тип | TM-I 18 MC NE GE | Версия |
| Заказ № | 1718431687 | TM-I, Вставные маркировочные элементы, 1.5 - 22 mm, 18 x 4 mm, |
| GTIN (EAN) | 4008190349028 | желтый |
| Кол. | 320 ST | |