Karta katalogowa

FBCON SS CG/M12 1WAY

Weidmüller Interface GmbH & Co. KG
Klingenbergstraße 26
D-32758 Detmold
Germany

www.weidmueller.com

Produkt dostępny obecnie wyłącznie w Brazylii, Arkusz danych tylko w celu informacyjnym

Do standardowych zastosowań przemysłowych (obszary nie stwarzające zagrożenia) gniazda przyłączeniowe i ograniczniki PROFIBUS PA są dostępne jako rozdzielacze 1-, 2-, 4- i 8-kierunkowe.
Ograniczniki FBCon są przeznaczone do ochrony podłączonych urządzeń polowych przed przepięciami i zwarciami. Jako elementy ograniczające napięcie są stosowane diody zabezpieczające. Dzięki zintegrowanemu ograniczeniu prądu, segment jest również chroniony przed zwarciem na linii ostrogi.
Dławnice kablowe EMC, o stopniu ochrony IP66 i szerokim zakresie temperatury roboczej, bezpiecznie chronią połączenia w trudnych warunkach.
FunkcjonalnośćDławnice kablowe EMC do magistrali i odgałęzieńZłącze M12 do odgałęzieńZewnętrzny bolec uziemiającyElement kompensacji ciśnieniaStopień ochrony IP66Wersje z aluminium oraz ze stali nierdzewnejKompatybilne z Profibus PA / Foundation FieldbusUwaga: do zastosowań w środowiskach silnie zasolonych nie zaleca się produktów FBCon z obudowami aluminiowymi i / lub złączami M12.

Ogólne dane zamówieniowe

Wersja	Rozdzielacz standardowy z terminatorem magistrali (aktywny), 1-krotny rozdzielacz, IP66, Linia odgałęzienia M12
Nr zam.	8726020000
Typ	FBCON SS CG/M12 1WAY
GTIN (EAN)	4032248398522
Ilość	1 szt.
Status dostawy	element wycofywany z produkcji
Ostatnia data zamówienia	2020-10-30T00:00:00+01:00
Produkt alternatywny	FBCON SS CG 1WAY

FBCON SS CG/M12 1WAY

Weidmüller Interface GmbH & Co. KG
Klingenbergstraße 26
D-32758 Detmold
Germany

www.weidmueller.com

Dane techniczne

Dopuszczenia

ROHS	Zgodny

Wymiary i masa

Wysokość	36 mm	Wysokość (cale)	1.4173 inch
Szerokość	58 mm	Szerokość (cale)	2.2835 inch
Długość	64 mm	Długość (cale)	2.5197 inch
Masa netto	456 g		

Temperatury

Temperatura magazynowania	-40 °C...80 °C	Temperatura eksploatacyjna	-40 °C...80 °C

Zgodność produktu z wymogami środowiska naturalnego

Status zgodności z dyrektywą RoHS	Zgodne
REACH SVHC	Lead 7439-92-1
SCIP	3a5f5913-76fc-4ff5-8563-4463f80bbe02

Dane techniczne

Dławnice kablowe	Dławnica kablowa ze stali nierdzewnej	Rodzaj przyłącza PE	odejście promieniowe M12
Rodzaj rozdzielacza	1-krotny rozdzielacz	wersja obudowy	Z elementem wyrównującym ciśnienie
Podstawowy materiał obudowy	stal nierdzewna	wpust kablowy	Linia odgałęzienia M12
rodzaj montażu	element natynkowy	Stopień ochrony	IP66
System magistrali	Profibus-PA, Foundation Fieldbus		

Klasyfikacje

ETIM 8.0	EC001604	ETIM 9.0	EC001604
ETIM 10.0	EC001604	ECLASS 14.0	27-44-01-11
ECLASS 15.0	27-44-01-11		

FBCON SS CG/M12 1WAY

Weidmüller Interface GmbH & Co. KG
Klingenbergstraße 26
D-32758 Detmold
Germany

www.weidmueller.com

Rysunki

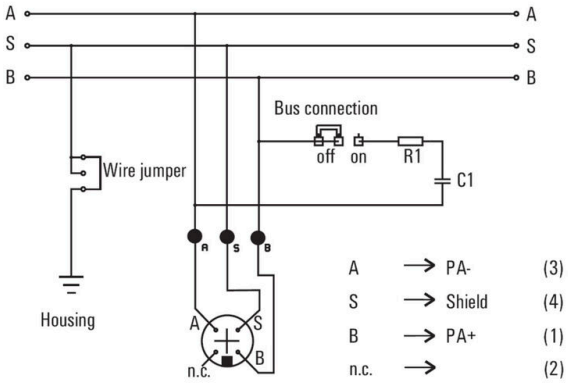

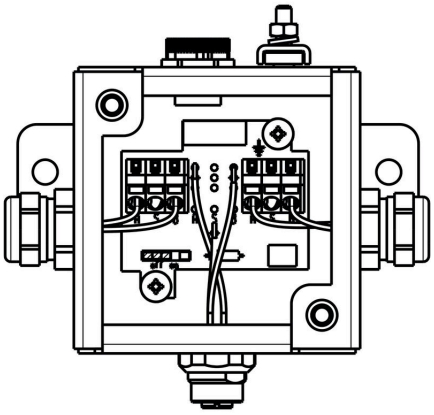

Weidmüller Interface GmbH & Co. KG
Klingenbergstraße 26
D-32758 Detmold
Germany

www.weidmueller.com

Akcesoria

Mosiężne zaślepki, łeb okrągły IND

Oprócz dławnic kablowych o szerokim zakresie zastosowań, portfolio produktów uzupełniają wtyczki, kompensatory nacisku, adaptery i odpowiednie akcesoria, takie jak nakrętki zabezpieczające, pierścienie uszczelniające, podkładki płaskie i pierścienie uziemiające.

Ogólne dane zamówieniowe

Typ	VP 9-MS65	Wersja
Nr zam.	0294700000	VPMS (wtyk zaślepiający z mosiądzu), Korek, zamknięte, PG 9, 5 mm,
GTIN (EAN)	4008190005887	mosiądz, niklowany
Ilość	100 ST	

Wersja IP68

Oprócz wielu wersji obudów, firma Weidmüller oferuje także szereg różnych dławnic kablowych przeznaczonych do wielu aplikacji.
Dławnice kablowe wykonane z mosiądzu, tworzywa sztucznego i stali nierdzewnej spełniają najostrzejsze wymagania różnych klas IP dla obudów przemysłowych. W zależności od serii przepustu kablowego i danej aplikacji, elementy te są atestowane i poddane testom zgodnie z normami VDE, UL, UR, cULus, DNV GL lub EN 45545.

Ogólne dane zamówieniowe

Typ	VG 9-MS68	Wersja
Nr zam.	1569070000	VG MS (standardowa dławnica kablowa z mosiądzu), Dławnica
GTIN (EAN)	4008190116262	kablowa, proste, PG 9, 6 mm, OD min. 4 - OD max. 8 mm, IP54, IP66,
Ilość	50 ST	IP67, IP68 - 5 bar (30 min.), IP69K, mosiądz, niklowany

Uszczelka płaska neoprenowa - GWDR NP

Oprócz dławnic kablowych o szerokim zakresie zastosowań, portfolio produktów uzupełniają wtyczki, kompensatory nacisku, adaptery i odpowiednie akcesoria, takie jak nakrętki zabezpieczające, pierścienie uszczelniające, podkładki płaskie i pierścienie uziemiające.

Ogólne dane zamówieniowe

Typ	GWDR PG9-NP	Wersja
Nr zam.	1719550000	GWDR NP (uszczelka płaska - neopren), Pierścień uszczelniający, PG 9,
GTIN (EAN)	4008190352813	neopren
Ilość	100 ST	

FBCON SS CG/M12 1WAY

Weidmüller Interface GmbH & Co. KG
Klingenbergstraße 26
D-32758 Detmold
Germany

www.weidmueller.com

Akcesoria

Wersja IP68

Oprócz wielu wersji obudów, firma Weidmüller oferuje także szereg różnych dławnic kablowych przeznaczonych do wielu aplikacji.
Dławnice kablowe wykonane z mosiądzu, tworzywa sztucznego i stali nierdzewnej spełniają najostrzejsze wymagania różnych klas IP dla obudów przemysłowych. W zależności od serii przepustu kablowego i danej aplikacji, elementy te są atestowane i poddane testom zgodnie z normami VDE, UL, UR, cULus, DNV GL lub EN 45545.

Ogólne dane zamówieniowe

Typ	VG M16 - MS 68	Wersja
Nr zam.	1772210000	VG MS (standardowa dławnica kablowa z mosiądzu), Dławnica
GTIN (EAN)	4032248129867	kablowa, proste, M 16, 7 mm, OD min. 4 - OD max. 8 mm, IP54, IP66,
Ilość	50 ST	IP67, IP68 - 5 bar (30 min.), IP69K, mosiądz, niklowany

M12

Kołpaki ochronne zabezpieczają wolne gniazda przed działaniem czynników zewnętrznych.

Ogólne dane zamówieniowe

Typ	SAI-SK-M12	Wersja
Nr zam.	9456050000	Chronione podzespoły, Nasadka ochronna
GTIN (EAN)	4008190304058	
Ilość	30 ST	

PVC/PE kolor czarny (FBC)

Połączenia między dwoma I/O Slaves lub między sterownikiem a uczestnikiem I/O najbezpieczniej realizuje się wstępnie konfekcjonowanymi przewodami.. Oferta sięga od przewodów PROFIBUS przez CANopen, DeviceNetTM, EtherCAT aż po przewody do Ethernetu.

Ogólne dane zamówieniowe

Typ	FBC PA M12 M 2M	Wersja
Nr zam.	1785120200	Przewód magistrali, Jeden koniec bez złącza, M12, Liczba biegunów:
GTIN (EAN)	4032248194803	2, 2 m, złącze męskie, proste, Ekranowane: Tak, LED: Nie, Materiał
Ilość	1 ST	płaszcza: PVC, Halogenki: Tak