Karta katalogowa

RIM 3 110/230VUC GN

Weidmüller Interface GmbH & Co. KG
Klingenbergstraße 26
D-32758 Detmold
Germany

www.weidmueller.com

Zdjęcie produktu

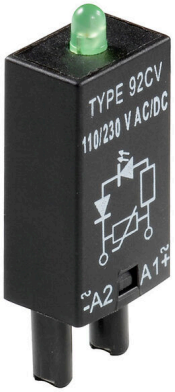

Podobny do przedstawionego na ilustracji

Ogólne dane zamówieniowe

Wersja	RIDERSERIES RCL, Moduł LED, Znamionowe napięcie sterowania: 110...230 V UC, złącze wtykowe
Nr zam.	8713770000
Typ	RIM 3 110/230VUC GN
GTIN (EAN)	4032248390144
Ilość	10 szt.
Status dostawy	W przyszłości ten artykuł nie będzie już dostępny.
Dostępne do	2026-03-30T00:00:00+02:00
Produkt alternatywny	CXX L 63G

Karta katalogowa

RIM 3 110/230VUC GN

Weidmüller Interface GmbH & Co. KG
Klingenbergstraße 26
D-32758 Detmold
Germany

www.weidmueller.com

Dane techniczne

Dopuszczenia

Atesty	
ROHS	Zgodny
UL File Number Search	Witryna UL
Nr certyfikatu (cURus)	E223759

Wymiary i masa

Głębokość	34.5 mm	Głębokość (cale)	1.3583 inch
Wysokość	9 mm	Wysokość (cale)	0.3543 inch
Szerokość	12.5 mm	Szerokość (cale)	0.4921 inch
Masa netto	2.95 g		

Temperatury

Temperatura magazynowania	-40 °C...70 °C	Temperatura eksploatacyjna	-40 °C...70 °C
Wilgotność	40°C / 93% wilgotności względnej, bez kondensacji		

Zgodność produktu z wymogami środowiska naturalnego

Status zgodności z dyrektywą RoHS	Zgodne, z wyłączeniem
Wyłączenie RoHS (w przypadkach, w których ma to zastosowanie / jest znane)	7a, 7cI
REACH SVHC	Lead 7439-92-1
SCIP	2f8197d4-bb8c-4bf4-a0f8-f906b0694c85

dane znamionowe UL

Nr certyfikatu (cURus)	E223759

Strona sterownicza

Znamionowe napięcie sterowania	110...230 V UC	Wskazanie statusu	Zielona dioda LED

Dane ogólne

Barwny	czarny

Dalsze szczegóły aprobat / norm

Normy	UL508	Nr certyfikatu (cURus)	E223759

Dane przyłączeniowe

Metoda wykonywania złącz	złącze wtykowe

Klasyfikacje

ETIM 8.0	EC002586	ETIM 9.0	EC002586
ETIM 10.0	EC002586	ECLASS 14.0	27-37-16-92
ECLASS 15.0	27-37-16-92		

RIM 3 110/230VUC GN

Weidmüller Interface GmbH & Co. KG
Klingenbergstraße 26
D-32758 Detmold
Germany

www.weidmueller.com

Rysunki

Schemat połączeń

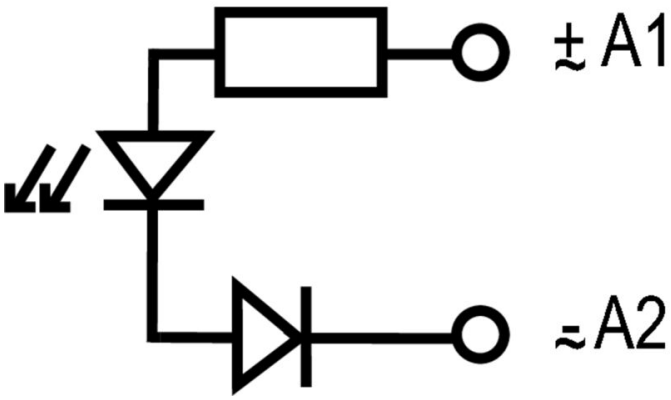
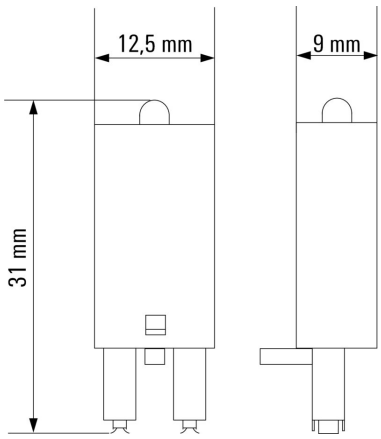
Rysunek wymiarowany