Karta katalogowa

SAIE-M12SL-1.0VFM16-1.5

Weidmüller Interface GmbH & Co. KG
Klingenbergstraße 26
D-32758 Detmold
Germany

www.weidmueller.com

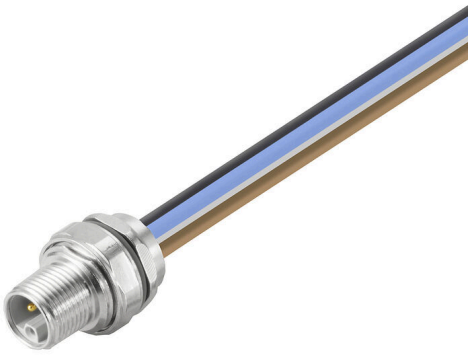

Państwa urządzenia peryferyjne wymagają zasilania o dużej mocy. Nowe złącze wtykowe M12 pozwala na bezproblemowe doprowadzenie zasilania 250 V / 2 A. Kompaktowe złącza wtykowe M12 z kodowaniem A-, K-, L-, S oraz T są przeznaczone do przesyłania napięcia maks. 630 V AC lub 60 V DC i prądu 12 A.

Ogólne dane zamówieniowe

Wersja	Wtyk montażowy, M12, złącze męskie, proste, Gwint montażowy: M 16 x 1,5, Liczba biegunów: 5, Długość przewodu plecionego / kabla: 1 m, Mocowanie z przodu
Nr zam.	2978440000
Typ	SAIE-M12SL-1.0VFM16-1.5
GTIN (EAN)	4099986830189
Ilość	1 szt.

Karta katalogowa

SAIE-M12SL-1.0VFM16-1.5

Weidmüller Interface GmbH & Co. KG
Klingenbergstraße 26
D-32758 Detmold
Germany

www.weidmueller.com

Dane techniczne

Dopuszczenia

Atesty	
ROHS	Zgodny
UL File Number Search	Witryna UL
Nr certyfikatu (cURus)	E307231

Wymiary i masa

Masa netto	47 g

Temperatury

Temperatura otoczenia	-40 °C...85 °C

Dane techniczne adaptowalnych złączy wtykowych

Liczba biegunów	5	kodowanie	L-coded
Powierzchnia styku	pozłacany	Podstawowy materiał obudowy	odlew ciśnieniowy cynkowy
Materiał styków	stop miedzi	Napięcie znamionowe	63 V
Znamionowe natężenie prądu	16 A	Stopień ochrony	IP67, po wkręceniu
Stopień zanieczyszczenia	3	Przyłącze ekranu	Nie
Zakres temperatury obudowy	-40 ... +85 ° C		

Specyfikacje techniczne kabla

Długość kabla	1 m	Funkcja PE	Nie
Przekrój żyły	1.5 mm²	Długość przewodu plecionego / kabla	1 m
Liczba biegunów	5		

Dane ogólne

Liczba biegunów	5	Długość kabla	1 m
kodowanie	L-coded	Ścieżka połączenia	M12
Powierzchnia styku	pozłacany	Przekrój żyły	1.5 mm²
Podstawowy materiał obudowy	odlew ciśnieniowy cynkowy	Materiał styków	stop miedzi
rodzaj montażu	Mocowanie z przodu	Napięcie znamionowe	63 V
Znamionowe natężenie prądu	16 A	Stopień ochrony	IP67, po wkręceniu
Stopień zanieczyszczenia	3	Materiał podstawowy	odlew ciśnieniowy cynkowy
złącze 1	M12	Przyłącze 2	Flying wires
Długość przewodu plecionego / kabla	1 m	Gwint montażowy	M 16 x 1,5
Przyłącze ekranu	Nie	Zakres temperatury obudowy	-40 ... +85 ° C

Klasyfikacje

ETIM 8.0	EC003570	ETIM 9.0	EC003570
ETIM 10.0	EC003570	ECLASS 14.0	27-44-01-03
ECLASS 15.0	27-44-01-03		

SAIE-M12SL-1.0VFM16-1.5

Weidmüller Interface GmbH & Co. KG
Klingenbergstraße 26
D-32758 Detmold
Germany

www.weidmueller.com

Rysunki

Rysunek wymiarowy

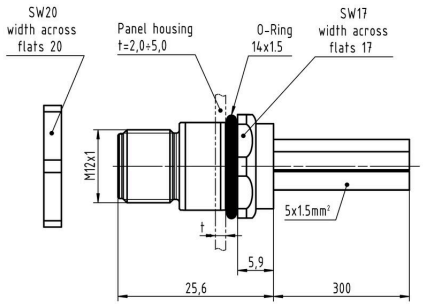

Schemat biegunów

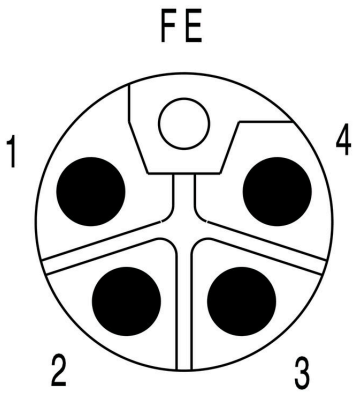

Schemat połączeń

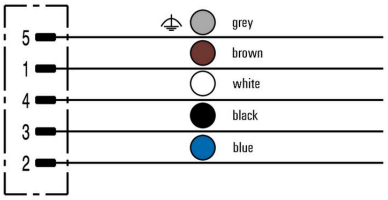

SAIE-M12SL-1.0VFM16-1.5

Weidmüller Interface GmbH & Co. KG
Klingenbergstraße 26
D-32758 Detmold
Germany

www.weidmueller.com

Rysunki

Wycięcie montażowe

