Karta katalogowa

RCMA-B22-D70-6.0

Weidmüller Interface GmbH & Co. KG
Klingenbergstraße 26
D-32758 Detmold
Germany

www.weidmueller.com

Cewka RogowskiegoPrzetwornik Rogowskiego jest zamkniętą cewką powietrzną bez rdzenia ferromagnetycznego. Służy do pomiarów prądów przemiennych i impulsowych z pływającym potencjałem. Cewka Rogowskiego jest szeroko stosowana w technice, ponieważ może być wbudowana w istniejące systemy bez konieczności rozcinania obwodu, w którym odbywa się pomiar. Przy pomiarze tą metodą nie występuje efekt nasycenia, dzięki czemu bez pogarszania dokładności można mierzyć bardzo małe natężenia prądów oraz składowe harmoniczne o wysokich częstotliwościach.

Ogólne dane zamówieniowe

Wersja	Cewka Rogowskiego, Średnica: 70 mm, Długość kabla: 6 m, 100...5000 A, Wyjście : Impuls, Sygnał mV
Nr zam.	2831090000
Typ	RCMA-B22-D70-6.0
GTIN (EAN)	4064675395683
Ilość	1 szt.

Karta katalogowa

RCMA-B22-D70-6.0

Weidmüller Interface GmbH & Co. KG
Klingenbergstraße 26
D-32758 Detmold
Germany

www.weidmueller.com

Dane techniczne

Dopuszczenia

Atesty	
ROHS	Zgodny
UL File Number Search	Witryna UL
Nr certyfikatu (cURus)	E469563

Wymiary i masa

Średnica	70 mm	Masa netto	312 g

Temperatury

Temperatura magazynowania	-40 °C...80 °C	Temperatura eksploatacyjna	-40 °C...80 °C
Wilgotność przy temperaturze pracy	5 – 90% (bez kondensacji)		

Zgodność produktu z wymogami środowiska naturalnego

Status zgodności z dyrektywą RoHS	Zgodne, bez wyłączenia
REACH SVHC	Bez SVHC powyżej 0,1 wt%

Właściwości elektryczne

błąd pomiarowy	<± 0,5% (wartości końcowej zakresu pomiarowego)	klasa dokładności	0,5
Nominalny stosunek zwojów	44.44 kA/V	Przesunięcie fazy	0,004 °
pasmo częstotliwości	50...60 Hz	Napięcie wtórne	22,5 mV (@ 50Hz Iprimary = 1 kA), 30 V (max)
Prąd pierwotny	5000 A		

Wymiary przewodów pod napięciem

rodzaj przewodu	Szyna przewodząca, Przewodnik okrągły, Przewody nieizolowane	Przewodnik okrągły	70.00 mm

Właściwości techniczne

Długość kabla	6 m	Stopień ochrony	IP57
Średnica kabla	6.1 mm	Rezystancja cewki	81 Ω

Informacje ogólne

Stopień ochrony	IP57	Liniowość	błąd nieliniowości
Konfiguracja	brak		

Koordynacja izolacji

udarowe napięcie wytrzymywane	12,8 kV (1,2/50 ms)	Kategoria przepięciowa	III
Stopień zanieczyszczenia	2	klasa dokładności	0,5
Napięcie izolacji	7,4 kVwart. skut.(50 Hz, 1 min)	znamionowe napięcie izolacji	1000 V, wzmocniona izolacja zgodnie z normą IEC 61010-1, KAT. III, PD2, 1000 V, podstawowa

Weidmüller Interface GmbH & Co. KG
Klingenbergstraße 26
D-32758 Detmold
Germany

www.weidmueller.com

Dane techniczne

			izolacja zgodnie z normą IEC 61010-1, KAT. IV, PD2, 600 V, wzmocniona izolacja zgodnie z normą IEC 61010-1, KAT. IV, PD2
Odporność na prądy pełzające (CTI)	600		

Opis artykułu

Opis produktu	Cewka Rogowskiego RCMA-B22-DXX jest przeznaczona do elektronicznych pomiarów prądu przemiennego. Cewkę Rogowskiego wolno używać tylko z przetwornikiem pomiarowym RCMC-5000-XX. Opis działania Obwód pierwotny (obwód mocy) oraz obwód wtórny (obwód pomiarowy) są separowane galwanicznie przez cewkę Rogowskiego. Pomiary prądu mogą być wykonywane w szerokim zakresie natężeń w obwodzie pierwotnym bez pogarszania dokładności, ponieważ nie występuje efekt nasycenia. Właściwości Średnica przewodu w obwodzie pomiarowym: 6,1 mmZaczepy obudowy do mocowania opaskami kablowymiMocowanie bagnetowe z możliwością plombowania

Klasyfikacje

ETIM 8.0	EC002475	ETIM 9.0	EC002475
ETIM 10.0	EC002475	ECLASS 14.0	27-21-01-23
ECLASS 15.0	27-21-01-23		

RCMA-B22-D70-6.0

Weidmüller Interface GmbH & Co. KG
Klingenbergstraße 26
D-32758 Detmold
Germany

www.weidmueller.com
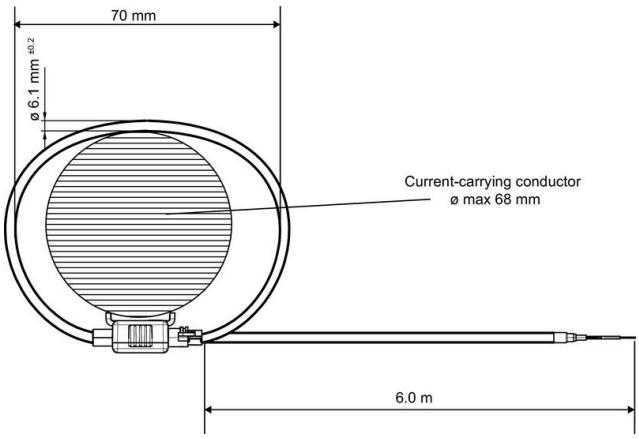
Rysunki