Karta katalogowa

SAIL-VSB-180-M12G-10U

Weidmüller Interface GmbH & Co. KG
Klingenbergstraße 26
D-32758 Detmold
Germany

www.weidmueller.com

Rzeczywisty wygląd może różnić się od przedstawionego na ilustracji.



Weidmüller oferuje wtyki zaworowe jako przewód łączący z wtykami M8/M12 i wolną końcówką przewodu. Status wtyku zaworowego jest sygnalizowany diodą LED. Wtyki zaworowe mają połączenie ochronne. Dostępne w wersjach A, B, C zgodnych z DIN i standardami przemysłowymi. Klasa ochrony IP 67 zapewniana po wkręceniu. Decydujące znaczenie ma również kierunek wyjścia, dlatego Weidmüller oferuje inne wersje.

Ogólne dane zamówieniowe

Wersja	Przewód zaworu (zmontowany), wtyk proste - wtyk zaworowy, Konstrukcja przemysłowa B (11 mm) / M12 = kodowanie A, M12 = A, Długość kabla: 10 m, PUR, czarny
Nr zam.	2751071000
Typ	SAIL-VSB-180-M12G-10U
GTIN (EAN)	4064675006701
Ilość	1 szt.
Status dostawy	W przyszłości ten artykuł nie będzie już dostępny.
Ostatnia data zamówienia	2027-02-28T00:00:00+01:00

Karta katalogowa

SAIL-VSB-180-M12G-10U

Weidmüller Interface GmbH & Co. KG
Klingenbergstraße 26
D-32758 Detmold
Germany

www.weidmueller.com

Dane techniczne

Dopuszczenia

Atesty	
ROHS	Zgodny

Wymiary i masa

Masa netto	116 g

Zgodność produktu z wymogami środowiska naturalnego

Status zgodności z dyrektywą RoHS	Zgodne, z wyłączeniem
Wyłączenie RoHS (w przypadkach, w których ma to zastosowanie / jest znane)	6c
REACH SVHC	Lead 7439-92-1
SCIP	6ef4f442-4200-442c-9896-7fd648ce3c59

Specyfikacje techniczne kabla

Długość kabla	10 m	kolor płaszcza	czarny
Funkcja PE	Tak	Przydatność do łańcucha ciągowego	Tak
Przekrój żyły	0.5 mm²	Ekranowane	Nie
Halogenki	Nie	izolacja	PP
Przyspieszenie	5 m/s²	promień zgięcia min., ruchomy	10 x średnica kabla
promień zgięcia, min., ułożony na stałe	5 x średnica kabla	Cykle gięcia	2 mln
Prędkość	200 m/s	Materiał płaszcza	PUR
Odporność na iskry spawalnicze	Nie	Kodowanie kolorami	brązowy, niebieski, zielony / żółty
Wytrzymałość na skręcanie	0 °/m	Zakres temperatur, stały	-50...80 °C
Odporne na ściegi spawalnicze	Nie	Zakres temperatur, zmienny, min. / maks.	-25...80 °C
Liczba biegunów	3 (2 + PE)	Średnica zewnętrzna	4.6 mm ± 0.2 mm

Dane ogólne techniczne

kodowanie	Konstrukcja przemysłowa B (11 mm) / M12 = kodowanie A, M12 = A	Ścieżka połączenia	inne
LED	Tak	Wykonanie	wtyk proste - wtyk zaworowy
Opór izolacji	109 Ω	Materiał styków	CuZn
Napięcie znamionowe	24 V	Znamionowe natężenie prądu	4 A
Stopień ochrony	IP67, po wkręceniu	Materiał pierścienia gwintowanego	CuZn niklowany
Okablowanie ochronne	dioda Zenera	Zakres temperatury obudowy	-25...+80 °C

wtyki lewe

Wtyk po lewej	złącza, Grzyb zaworu, Konstrukcja przemysłowa B (11 mm), Liczba biegunów: 3, IP67, styk żeński, zakrzywiony 0°, z połączeniem ochronnym: dioda Zenera, Żółta dioda LED, nieekranowane	Powierzchnia styku – wtyk lewy	cynowana

Karta katalogowa

SAIL-VSB-180-M12G-10U

Weidmüller Interface GmbH & Co. KG
Klingenbergstraße 26
D-32758 Detmold
Germany

www.weidmueller.com

Dane techniczne

wtyki prawe

Wtyk po prawej	złącza, M12, Kodowanie A, Liczba biegunów: 5, IP67, styk męski, prosty, nieekranowane	Powierzchnia styku – wtyk prawy	pozłacany

Klasyfikacje

ETIM 8.0	EC001855	ETIM 9.0	EC001855
ETIM 10.0	EC001855	ECLASS 14.0	27-06-03-12
ECLASS 15.0	27-06-03-12		

SAIL-VSB-180-M12G-10U

Weidmüller Interface GmbH & Co. KG
Klingenbergstraße 26
D-32758 Detmold
Germany

www.weidmueller.com

Rysunki

Rysunek wymiarowy

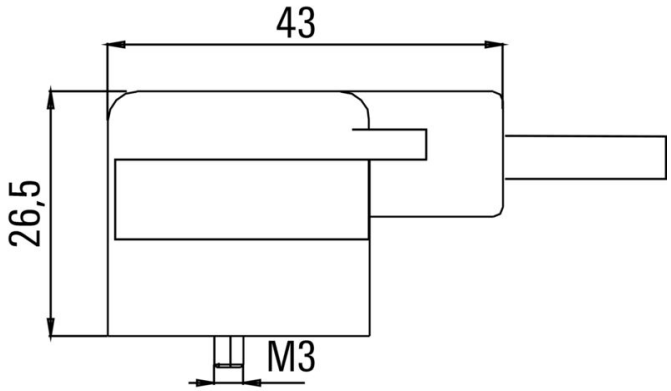

Rysunek wymiarowy

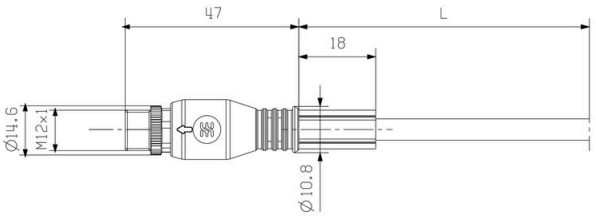

Schemat biegunów

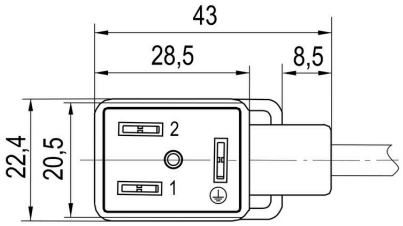

Schemat biegunów

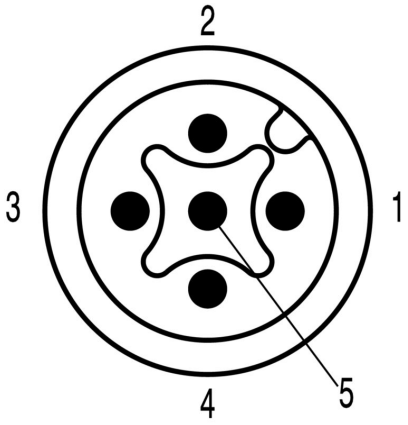

Schemat połączeń

