# Karta katalogowa

## SU 10.16HP/04/90MF2 3.5AG BK BX

**Weidmüller Interface GmbH & Co. KG**
Klingenbergstraße 26
D-32758 Detmold
Germany

www.weidmueller.com

### Zdjęcie produktu

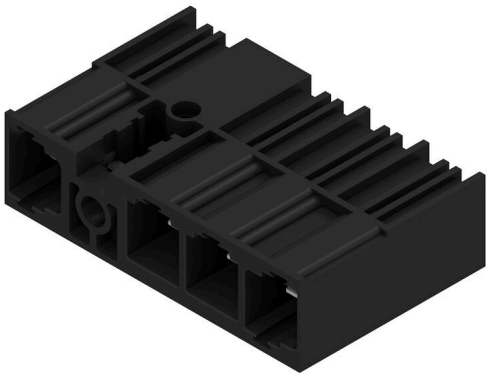

Jednorzędowa wysokoprądowa listwa męska, do dowolnego ustawiania bez straty biegunów lub z opatentowanym kołnierzem do szybkiego ryglowania bez użycia narzędzi. Maksymalna niezawodność połączenia i pracy dzięki zastosowaniu czoła wtykowego, które zapobiega nieprawidłowemu podłączeniu, unikatowa różnorodność kodowania oraz dodatkowe mocowanie w kołnierzu. Długość kołków 3,5 mm jest zoptymalizowana pod kątem lutowania falowego, kierunek wtyku 90° do kołków lutowniczych.

### Ogólne dane zamówieniowe

| | |
|---|---|
| Wersja | Złącze wtykowe do druku, Listwa męska, zamknięte z boku, kołnierz środkowy, Połączenie lutowane THR, 10.16 mm, Liczba biegunów: 4, 90°, Długość kołka lutowniczego (l): 3.5 mm, srebrzone, czarny, skrzynia |
| Nr zam. | 2580410000 |
| Typ | SU 10.16HP/04/90MF2 3.5AG BK BX |
| GTIN (EAN) | 4050118589368 |
| Ilość | 36 szt. |
| parametry produktu | IEC: 1000 V / 78.3 A<br>UL: 300 V / 60 A |
| opakowanie | skrzynia |

Data sporządzenia 25.02.2026 09:53:33 MEZ

# SU 10.16HP/04/90MF2 3.5AG BK BX

**Weidmüller Interface GmbH & Co. KG**
Klingenbergstraße 26
D-32758 Detmold
Germany

www.weidmueller.com

## Dane techniczne

### Dopuszczenia

| | |
|---|---|
| ROHS | Zgodny |

### Wymiary i masa

| | |
|---|---|
| Masa netto | 17.68 g |

### Zgodność produktu z wymogami środowiska naturalnego

| | |
|---|---|
| Status zgodności z dyrektywą RoHS | Zgodne, bez wyłączenia |
| REACH SVHC | Bez SVHC powyżej 0,1 wt% |

### Specyfikacje systemu

| | |
|---|---|
| Rodzina produktów | OMNIMATE Power - seria BU/SU 10.16HP |
| Rodzaj przyłącza | Przyłącze dla obwodu drukowanego |
| montaż na płytce drukowanej | Połączenie lutowane THR |
| Raster w mm (P) | 10.16 mm |
| Raster w calach (P) | 0.400 " |
| kąt odejścia | 90° |
| Liczba biegunów | 4 |
| liczba kołków lutowanych na biegun | 3 |
| Długość kołka lutowniczego (l) | 3.5 mm |
| Tolerancja długości kołka lutowniczego | +0.1 / -0.3 mm |
| Wymiary kołka lutowniczego | 1,2 x 1,1 mm |
| Wymiary kołka lutowniczego = d tolerancja | +0.1 / -0.1 mm |
| Średnica otworu oczka lutowniczego (D) | 1.6 mm |
| Tolerancja średnicy otworu oczka lutowniczego (D) | + 0,1 mm |
| L1 in mm | 40.64 mm |
| L1 w calach | 1.600 " |
| liczba rzędów z biegunami | 2 |
| zabezpieczenie przed dotykiem wg DIN VDE 57 106 | zabezpieczony przed dotknięciem palcami w stanie wetkniętym |
| zabezpieczenie przed dotykiem wg DIN VDE 0470 | IP 20 w stanie wetkniętym |
| Rezystancja skrośna | 2,00 mΩ |
| element kodowany | Tak |

| | | | | |
|---|---|---|---|---|
| Moment dokręcający | Typ momentu obrotowego | Śruba mocująca, płytka drukowana | | |
| | Informacja o użyciu | Grubość | min. | 1.44 mm |
| | | | maks. | 1.76 mm |
| | | Moment dokręcający | min. | 0.25 Nm |
| | | | maks. | 0.3 Nm |
| | | Zalecana śruba | Numer katalogowy | SU 10.16 BFSC P 35X 14 |
| | | Grubość | min. | 2.88 mm |
| | | | maks. | 3.52 mm |
| | | Moment dokręcający | min. | 0.2 Nm |
| | | | maks. | 0.25 Nm |
| | | Zalecana śruba | Numer katalogowy | SU 10.16 BFSC P 35X 14 |
| | | Grubość | min. | 1.44 mm |
| | | | maks. | 3.52 mm |
| | | Moment dokręcający | min. | 0.8 Nm |

# SU 10.16HP/04/90MF2 3.5AG BK BX

**Weidmüller Interface GmbH & Co. KG**
Klingenbergstraße 26
D-32758 Detmold
Germany

www.weidmueller.com

## Dane techniczne

| | | | | |
|---|---|---|---|---|
| | | | maks. | 0.9 Nm |
| | | Zalecana śruba | Numer katalogowy | SU 10.16 BFSC S 35X12 |

### Dane materiałowe

| | | | |
|---|---|---|---|
| Materiał izolacyjny | PBT GF | Barwny | czarny |
| Tabela kolorów (podobny) | RAL 9011 | grupa materiałów izolacyjnych | IIIa |
| Porównywalny wskaźnik śledzenia (CTI) | ≥ 200 | Moisture Level (MSL) | |
| Klasa palności wg UL 94 | V-0 | Materiał styków | Stop Cu |
| Powierzchnia styku | srebrzone | Struktura warstwowa przyłącza lutowanego | ≥ 3 µm Ag |
| Struktura warstwowa wtyku | ≥ 3 µm Ag | Temperatura magazynowania, min. | -40 °C |
| Temperatura magazynowania, max. | 70 °C | Temperatura pracy, min. | -50 °C |
| Temperatura pracy, max. | 120 °C | Zakres temperatur montaż, min. | -25 °C |
| Zakres temperatur montaż, max. | 120 °C | | |

### Dane znamionowe wg IEC

| | | | |
|---|---|---|---|
| przetestowane zgodnie z normą | IEC 60664-1, IEC 61984 | Prąd znamionowy, min. liczba biegunów (Tu=20°C) | 78.3 A |
| Prąd znamionowy, maks. liczba biegunów (Tu=20°C) | 67.9 A | Prąd znamionowy, min. liczba biegunów (Tu=40°C) | 70.6 A |
| Prąd znamionowy, maks. liczba biegunów (Tu=40°C) | 61.3 A | napięcie znamionowe przy kat. przepięć/stopniu zanieczyszczenia II/2 | 1000 V |
| napięcie znamionowe przy kat. przepięć/stopniu zanieczyszczenia III/2 | 1000 V | napięcie znamionowe przy kat. przepięć/stopniu zanieczyszczenia III/3 | 690 V |
| znamionowe napięcie udarowe przy kat. przepięć/stopniu zanieczyszczenia II/2 | 6 kV | znamionowe napięcie udarowe przy kat. przepięć/stopniu zanieczyszczenia III/2 | 8 kV |
| znamionowe napięcie udarowe przy kat. przepięć/stopniu zanieczyszczenia III/3 | 8 kV | odporność na zwarcia | 3 x 1s z 1000 A |
| Odstęp izolacyjny po izolacji, min. | 10.5 mm | Odstęp izolacyjny powietrzny, min. | 8.9 mm |

### Dane znamionowe wg CSA

| | | | |
|---|---|---|---|
| Napięcie znamionowe (grupa użytkowa B / CSA) | 300 V | Napięcie znamionowe (grupa użytkowa C / CSA) | 300 V |
| Napięcie znamionowe (grupa użytkowa D / CSA) | 600 V | Prąd znamionowy (grupa użytkowa B / CSA) | 60 A |
| Prąd znamionowy (grupa użytkowa C / CSA) | 60 A | Prąd znamionowy (grupa użytkowa D / CSA) | 5 A |

### Dane znamionowe wg UL 1059

| | | | |
|---|---|---|---|
| Napięcie znamionowe (grupa użytkowa B / UL 1059) | 300 V | Napięcie znamionowe (grupa użytkowa C / UL 1059) | 300 V |
| Napięcie znamionowe (grupa użytkowa D / UL 1059) | 600 V | Prąd znamionowy (grupa użytkowa B / UL 1059) | 60 A |
| Prąd znamionowy (grupa użytkowa C / UL 1059) | 60 A | Prąd znamionowy (grupa użytkowa D / UL 1059) | 5 A |
| Odstęp izolacyjny po izolacji, min. | 10.5 mm | Odstęp izolacyjny powietrzny, min. | 8.9 mm |

### Opakowanie

| | | | |
|---|---|---|---|
| opakowanie | skrzynia | Długość VPE | 338.00 mm |
| Szerokość VPE | 130.00 mm | Wysokość VPE | 44.00 mm |

# SU 10.16HP/04/90MF2 3.5AG BK BX

**Weidmüller Interface GmbH & Co. KG**
Klingenbergstraße 26
D-32758 Detmold
Germany

www.weidmueller.com

## Dane techniczne

### Ważna informacja

| | |
|---|---|
| Zgodność IPC | Zgodność: produkty są projektowane, wytwarzane oraz dostarczane zgodnie z uznanymi normami międzynarodowymi, właściwości produktów są zgodne z gwarantowanymi w karcie katalogowej lub ich jakość wykonania jest zgodna z wymogami klasy 2 wg IPC-A-610. Na życzenie mogą być ocenione dalsze wymagania dotyczące produktów. |
| Uwagi | • Additional variants on request<br>• Rated current related to rated cross-section & min. No. of poles.<br>• P on drawing = pitch<br>• Rated data refer only to the component itself. Clearance and creepage distances to other components are to be designed in accordance with the relevant application standards.<br>• For all applications with flange we recommend to fix the pin header with the help of the soldering flange or a self-tapping screw on the board.<br>• In accordance with IEC 61984, OMNIMATE-connectors are connectors without breaking capacity (COC). During designated use, connectors are not allowed to be engaged or disengaged when live or under load<br>• Long term storage of the product with average temperature of 50 °C and maximum humidity 70%, 36 months |

### Klasyfikacje

| | | | |
|---|---|---|---|
| ETIM 8.0 | EC002637 | ETIM 9.0 | EC002637 |
| ETIM 10.0 | EC002637 | ECLASS 14.0 | 27-46-02-01 |
| ECLASS 15.0 | 27-46-02-01 | | |

# Karta katalogowa

## SU 10.16HP/04/90MF2 3.5AG BK BX

**Weidmüller Interface GmbH & Co. KG**
Klingenbergstraße 26
D-32758 Detmold
Germany

www.weidmueller.com

# Rysunki

## Zdjęcie produktu

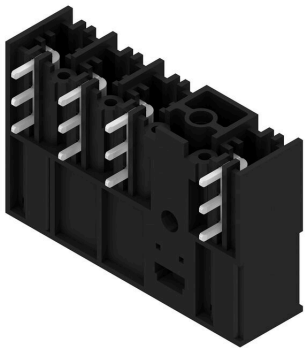

## Rysunek wymiarowany

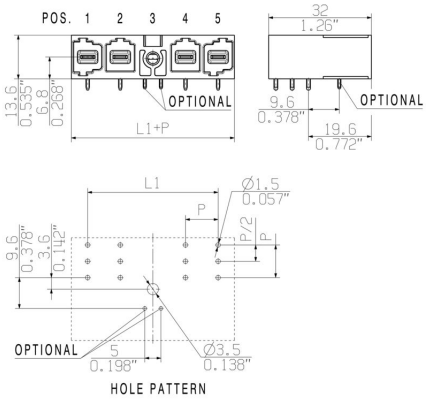


## Wykres

| | | | | | | | | |
|---|---|---|---|---|---|---|---|---|
| 6 | M(S)F6 | o | o | o | o | o | X | o |
| 6 | M(S)F5 | o | o | o | o | X | o | o |
| 6 | M(S)F4 | o | o | o | X | o | o | o |
| 6 | M(S)F3 | o | o | X | o | o | o | o |
| 6 | M(S)F2 | o | X | o | o | o | o | o |
| 5 | M(S)F5 | o | o | o | o | X | o | |
| 5 | M(S)F4 | o | o | o | X | o | o | |
| 5 | M(S)F3 | o | o | X | o | o | o | |
| 5 | M(S)F2 | o | X | o | o | o | o | |
| 4 | M(S)F4 | o | o | o | X | o | | |
| 4 | M(S)F3 | o | o | X | o | o | | |
| 4 | M(S)F2 | o | X | o | o | o | | |
| 3 | M(S)F3 | o | o | X | o | | | |
| 3 | M(S)F2 | o | X | o | o | | | |
| 2 | M(S)F2 | o | X | o | | | | |
| **No of poles** | **X = middle flange position** | **1** | **2** | **3** | **4** | **5** | **6** | **7** |
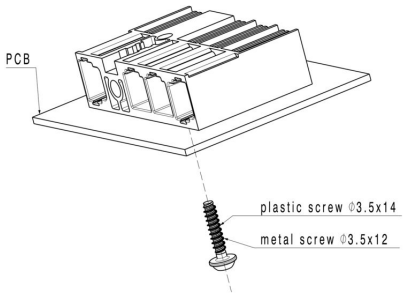
## Przykład zastosowania