# Karta katalogowa

## SAIL-VSC-3.0U(0.5)

**Weidmüller Interface GmbH & Co. KG**
Klingenbergstraße 26
D-32758 Detmold
Germany

www.weidmueller.com

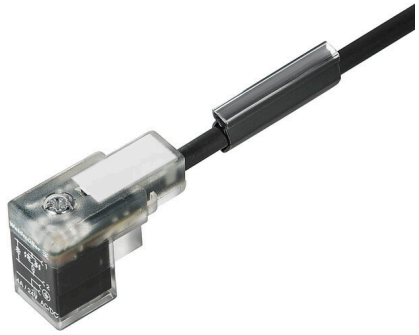

Weidmüller oferuje wtyki zaworowe jako przewód łączący z wtykami M8/M12 i wolną końcówką przewodu. Status wtyku zaworowego jest sygnalizowany diodą LED. Wtyki zaworowe mają połączenie ochronne. Dostępne w wersjach A, B, C zgodnych z DIN i standardami przemysłowymi. Klasa ochrony IP 67 zapewniana po wkręceniu. Decydujące znaczenie ma również kierunek wyjścia, dlatego Weidmüller oferuje inne wersje.

### Ogólne dane zamówieniowe

| | |
|---|---|
| Wersja | Przewód zaworu (zmontowany), końcówka kabla wolna - wtyk zaworowy, Forma C przemysłowa (9,4 mm), Długość kabla: 3 m, PUR, czarny |
| Nr zam. | 1845180300 |
| Typ | SAIL-VSC-3.0U(0.5) |
| GTIN (EAN) | 4032248358724 |
| Ilość | 1 szt. |
| Status dostawy | W przyszłości ten artykuł nie będzie już dostępny. |
| Ostatnia data zamówienia | 2027-02-28T00:00:00+01:00 |

# Karta katalogowa

## SAIL-VSC-3.0U(0.5)

**Weidmüller Interface GmbH & Co. KG**
Klingenbergstraße 26
D-32758 Detmold
Germany

www.weidmueller.com

# Dane techniczne

### Dopuszczenia

| | |
|---|---|
| Atesty | |
| ROHS | Zgodny |

### Wymiary i masa

| | |
|---|---|
| Masa netto | 96 g |

### Zgodność produktu z wymogami środowiska naturalnego

| | |
|---|---|
| Status zgodności z dyrektywą RoHS | Zgodne, bez wyłączenia |
| REACH SVHC | Bez SVHC powyżej 0,1 wt% |

### Specyfikacje techniczne kabla

| | | | |
|---|---|---|---|
| Długość kabla | 3 m | kolor płaszcza | czarny |
| Przydatność do łańcucha ciągowego | Tak | Przekrój żyły | 0.5 mm² |
| Ekranowane | Nie | Halogenki | Nie |
| Materiał płaszcza | PUR | Zakres temperatur, stały | -50...80 °C |
| Zakres temperatur, zmienny, min. / maks. | -25...80 °C | Liczba biegunów | 3 |
| Średnica zewnętrzna | 4.6 mm ± 0.2 mm | | |

### Dane ogólne techniczne

| | | | |
|---|---|---|---|
| kodowanie | Forma C przemysłowa (9,4 mm) | Ścieżka połączenia | inne |
| Powierzchnia styku | cynowana | LED | Tak |
| Wykonanie | końcówka kabla wolna - wtyk zaworowy | Materiał styków | CuZn |
| Napięcie znamionowe | 24 V | Znamionowe natężenie prądu | 4 A |
| Stopień ochrony | IP67, po wkręceniu | Okablowanie ochronne | Dioda supresyjna |
| Zakres temperatury obudowy | -25...+80 °C | | |

### Klasyfikacje

| | | | |
|---|---|---|---|
| ETIM 8.0 | EC001855 | ETIM 9.0 | EC001855 |
| ETIM 10.0 | EC001855 | ECLASS 14.0 | 27-06-03-12 |
| ECLASS 15.0 | 27-06-03-12 | | |

# SAIL-VSC-3.0U(0.5)

**Weidmüller Interface GmbH & Co. KG**
Klingenbergstraße 26
D-32758 Detmold
Germany

www.weidmueller.com

## Rysunki

### Rysunek wymiarowy

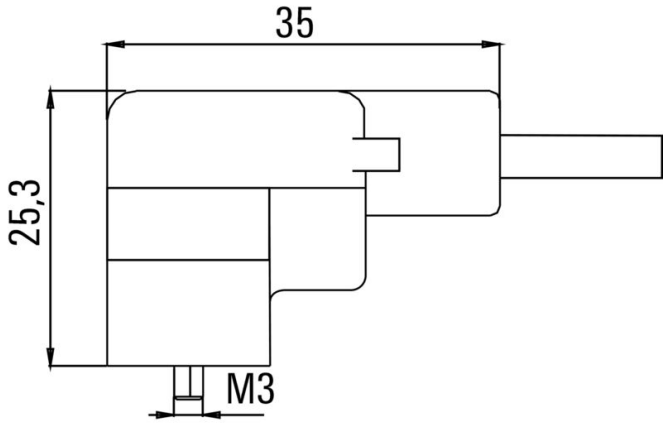


### Schemat biegunów

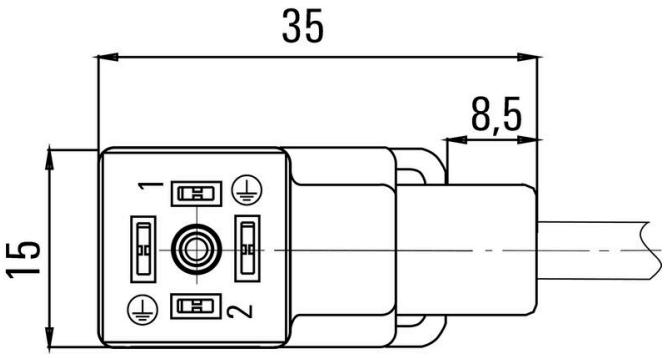


### Schemat połączeń

