Karta katalogowa

HDC 32A SDBO 2M25G

Weidmüller Interface GmbH & Co. KG
Klingenbergstraße 26
D-32758 Detmold
Germany

www.weidmueller.com

Dzięki specjalnemu stopowi odlewniczemu i wielowarstwowemu lakierowaniu powierzchni, obudowy HDC są perfekcyjnie zabezpieczone.
Inteligentnie zaprojektowany system ryglowania jest wykonany ze stali nierdzewnej. Dzięki temu cechuje się dużą trwałością oraz odpornością na korozję i uderzenia. Ryglowanie obudowy zapewnia bezpieczeństwo systemu. Nasz niepowtarzalny, opatentowany system sprężyn zapewnia skuteczność ryglowania obudowy i chroni przez niezamierzonym otwarciem.
Nanoszone laserowo oznaczenia umożliwiają szybkie i łatwe identyfikowanie. Aby każdy produkt można było natychmiast przyporządkować, na obudowie wypala się laserem trwałe oznakowanie.
Obudowy RockStar® IP65 / NEMA Typ 4X firmy Weidmüller to Państwa pierwszy wybór w kategorii obudów przemysłowych o stopniu ochrony IP 65.

Ogólne dane zamówieniowe

Wersja	obudowa HDC, Rozmiar instalacji: 7, Stopień ochrony: IP65, po podłączeniu, Obudowa podstawy, Zatrzask mocujący boczny u góry, standard, z pokrywą, Wymiary wlotów kablowych: M 25
Nr zam.	1788060000
Typ	HDC 32A SDBO 2M25G
GTIN (EAN)	4032248205509
Ilość	1 szt.

Karta katalogowa

HDC 32A SDBO 2M25G

Weidmüller Interface GmbH & Co. KG
Klingenbergstraße 26
D-32758 Detmold
Germany

www.weidmueller.com

Dane techniczne

Dopuszczenia

Atesty	
ROHS	Zgodny
UL File Number Search	Witryna UL
Nr certyfikatu (cURus)	E92202

Wymiary i masa

Wysokość	97 mm	Wysokość (cale)	3.8189 inch
Szerokość	89.2 mm	Szerokość (cale)	3.5118 inch
Wymiar mocowania wysokość	46 mm	Wymiar mocowania szerokość	92 mm
Masa netto	471 g		

Temperatury

Temperatura graniczna	-40 °C ... 125 °C

Zgodność produktu z wymogami środowiska naturalnego

Status zgodności z dyrektywą RoHS	Zgodne, bez wyłączenia	
REACH SVHC	Bez SVHC powyżej 0,1 wt%	
Odporność chemiczna	Substancja	Aceton
	Odporność chemiczna	Warunkowo odporny
	Substancja	Olej wiertniczy
	Odporność chemiczna	Odporny
	Substancja	Olej napędowy
	Odporność chemiczna	Odporny
	Substancja	Alkohol etylowy
	Odporność chemiczna	Odporny
	Substancja	Olej przekładniowy
	Odporność chemiczna	Odporny
	Substancja	Olej hydrauliczny
	Odporność chemiczna	Odporny
	Substancja	Płyn chłodzący
	Odporność chemiczna	Odporny
	Substancja	Benzyna ropopochodna
	Odporność chemiczna	Odporny
	Substancja	Pocenie
	Odporność chemiczna	Odporny
	Substancja	Benzyna wysokiej jakości
	Odporność chemiczna	Warunkowo odporny
	Substancja	Woda
	Odporność chemiczna	Odporny
	Substancja	UV
	Odporność chemiczna	Niestabilny
	Substancja	Ozon
	Odporność chemiczna	Niestabilny

Dane ogólne

Powierzchnia	lakier proszkowy	Stopień ochrony	IP65, po podłączeniu

Karta katalogowa

HDC 32A SDBO 2M25G

Weidmüller Interface GmbH & Co. KG
Klingenbergstraße 26
D-32758 Detmold
Germany

www.weidmueller.com

Dane techniczne

wersja

Wymiary wlotów kablowych	M 25	część górna/część dolna/wieko	część dolna
Osłona	bez pokrywy	moment dokręcający	1.2 Nm
liczba wpustów kablowych u góry	0	liczba wpustów kablowych z boku	2
wersja wieka	z pokrywą	wersja obudowy	Obudowa podstawy
wersja systemu zamykania	Zatrzask mocujący boczny u góry	Forma konstrukcyjna	standard
Rozmiar instalacji	7	wpust kablowy	z gwintem
Typ	Obudowa podstawy	wersja pałąka	Zacisk mocujący boczny
uszczelka	NBR	gwint (wewnętrzny)	M 25
kolor (RAL)	RAL 7035	BG	7
Odpowiednie do ModuPlug®	Nie		

wymiary

odstęp otworów długość A2	92 mm	wpust kablowy	z gwintem
szerokość obudowy C	56 mm	szerokość cokołu C1	64.5 mm
długość obudowy	82 mm	wysokość obudowy B	75 mm
wysokość cokołu B1	5 mm		

Klasyfikacje

ETIM 8.0	EC000437	ETIM 9.0	EC000437
ETIM 10.0	EC000437	ECLASS 14.0	27-44-02-02
ECLASS 15.0	27-44-02-02		

HDC 32A SDBO 2M25G

Weidmüller Interface GmbH & Co. KG
Klingenbergstraße 26
D-32758 Detmold
Germany

www.weidmueller.com

Rysunki

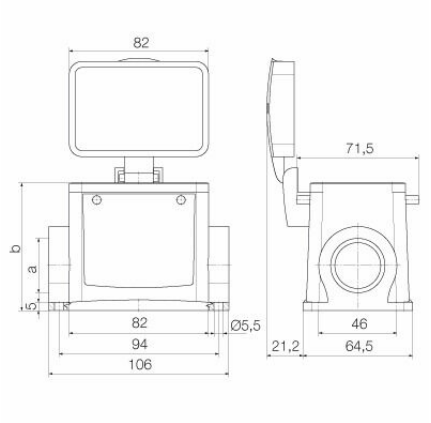

HDC 32A SDBO 2M25G

Weidmüller Interface GmbH & Co. KG
Klingenbergstraße 26
D-32758 Detmold
Germany

www.weidmueller.com

Akcesoria

obudowa wtyku, wpust kabla u góry

Dzięki specjalnemu stopowi odlewniczemu i wielowarstwowemu lakierowaniu powierzchni, obudowy HDC są perfekcyjnie zabezpieczone.
Inteligentnie zaprojektowany system ryglowania jest wykonany ze stali nierdzewnej. Dzięki temu cechuje się dużą trwałością oraz odpornością na korozję i uderzenia.
Ryglowanie obudowy zapewnia bezpieczeństwo systemu.
Nasz niepowtarzalny, opatentowany system sprężyn zapewnia skuteczność ryglowania obudowy i chroni przez niezamierzonym otwarciem.
Nanoszone laserowo oznaczenia umożliwiają szybkie i łatwe identyfikowanie. Aby każdy produkt można było natychmiast przyporządkować, na obudowie wypala się laserem trwałe oznakowanie.
Obudowy RockStar® IP65 / NEMA Typ 4X firmy Weidmüller to Państwa pierwszy wybór w kategorii obudów przemysłowych o stopniu ochrony IP 65.

Ogólne dane zamówieniowe

Typ	HDC 32A TOBU 1PG21G	Wersja
Nr zam.	1665790000	obudowa HDC, Rozmiar instalacji: 7, Stopień ochrony: IP65, po
GTIN (EAN)	4008190422813	podłączeniu, Wpust kablowy od góry, Korpus wtyczki, Zatrzask
Ilość	1 ST	mocujący boczny u dołu, standard, Wymiary wlotów kablowych: PG
		21
Typ	HDC 32A TOBU 1PG29G	Wersja
Nr zam.	1665810000	obudowa HDC, Rozmiar instalacji: 7, Stopień ochrony: IP65, po
GTIN (EAN)	4008190422837	podłączeniu, Wpust kablowy od góry, Korpus wtyczki, Zatrzask
Ilość	1 ST	mocujący boczny u dołu, standard, Wymiary wlotów kablowych: PG
		29
Typ	HDC 32A TOBU 1M32G	Wersja
Nr zam.	1787990000	obudowa HDC, Rozmiar instalacji: 7, Stopień ochrony: IP65, po
GTIN (EAN)	4032248205431	podłączeniu, Wpust kablowy od góry, Korpus wtyczki, Zatrzask
Ilość	1 ST	mocujący boczny u dołu, standard, Wymiary wlotów kablowych: M 32

obudowa wtyku, wpust kabla z boku

Dzięki specjalnemu stopowi odlewniczemu i wielowarstwowemu lakierowaniu powierzchni, obudowy HDC są perfekcyjnie zabezpieczone.
Inteligentnie zaprojektowany system ryglowania jest wykonany ze stali nierdzewnej. Dzięki temu cechuje się dużą trwałością oraz odpornością na korozję i uderzenia.
Ryglowanie obudowy zapewnia bezpieczeństwo systemu.
Nasz niepowtarzalny, opatentowany system sprężyn zapewnia skuteczność ryglowania obudowy i chroni przez niezamierzonym otwarciem.
Nanoszone laserowo oznaczenia umożliwiają szybkie i łatwe identyfikowanie. Aby każdy produkt można było natychmiast przyporządkować, na obudowie wypala się laserem trwałe oznakowanie.
Obudowy RockStar® IP65 / NEMA Typ 4X firmy Weidmüller to Państwa pierwszy wybór w kategorii obudów przemysłowych o stopniu ochrony IP 65.

HDC 32A SDBO 2M25G

Weidmüller Interface GmbH & Co. KG
Klingenbergstraße 26
D-32758 Detmold
Germany

www.weidmueller.com

Akcesoria

Ogólne dane zamówieniowe

Typ	HDC 32A TSBU 1PG21G	Wersja
Nr zam.	1665670000	obudowa HDC, Rozmiar instalacji: 7, Stopień ochrony: IP65, po
GTIN (EAN)	4008190422691	podłączeniu, Wpust kablowy z boku, Korpus wtyczki, Zatrzask
Ilość	1 ST	mocujący boczny u dołu, standard, Wymiary wlotów kablowych: PG
		21
Typ	HDC 32A TSBU 1PG29G	Wersja
Nr zam.	1665690000	obudowa HDC, Rozmiar instalacji: 7, Stopień ochrony: IP65, po
GTIN (EAN)	4008190422714	podłączeniu, Wpust kablowy z boku, Korpus wtyczki, Zatrzask
Ilość	1 ST	mocujący boczny u dołu, standard, Wymiary wlotów kablowych: PG
		29
Typ	HDC 32A TSBU 1M32G	Wersja
Nr zam.	1787950000	obudowa HDC, Rozmiar instalacji: 7, Stopień ochrony: IP65, po
GTIN (EAN)	4032248205394	podłączeniu, Wpust kablowy z boku, Korpus wtyczki, Zatrzask
Ilość	1 ST	mocujący boczny u dołu, standard, Wymiary wlotów kablowych: M 32
Typ	HDC 32A TSBU 1M25G	Wersja
Nr zam.	1787960000	obudowa HDC, Rozmiar instalacji: 7, Stopień ochrony: IP65, po
GTIN (EAN)	4032248205400	podłączeniu, Wpust kablowy z boku, Korpus wtyczki, Zatrzask
Ilość	1 ST	mocujący boczny u dołu, standard, Wymiary wlotów kablowych: M 25

wieko

Dzięki specjalnemu stopowi odlewniczemu i wielowarstwowemu lakierowaniu powierzchni, obudowy HDC są perfekcyjnie zabezpieczone.
Inteligentnie zaprojektowany system ryglowania jest wykonany ze stali nierdzewnej. Dzięki temu cechuje się dużą trwałością oraz odpornością na korozję i uderzenia.
Ryglowanie obudowy zapewnia bezpieczeństwo systemu.
Nasz niepowtarzalny, opatentowany system sprężyn zapewnia skuteczność ryglowania obudowy i chroni przez niezamierzonym otwarciem.
Nanoszone laserowo oznaczenia umożliwiają szybkie i łatwe identyfikowanie. Aby każdy produkt można było natychmiast przyporządkować, na obudowie wypala się laserem trwałe oznakowanie.
Obudowy RockStar® IP65 / NEMA Typ 4X firmy Weidmüller to Państwa pierwszy wybór w kategorii obudów przemysłowych o stopniu ochrony IP 65.

Ogólne dane zamówieniowe

Typ	HDC 32A DODQ 4BO	Wersja
Nr zam.	1665920000	obudowa HDC, Rozmiar instalacji: 7, Stopień ochrony: IP65, po
GTIN (EAN)	4008190422950	podłączeniu, Pokrywa dolnej części obudowy, Zatrzask mocujący
Ilość	1 ST	boczny u dołu, standard, Wymiary wlotów kablowych: none

HDC 32A SDBO 2M25G

Weidmüller Interface GmbH & Co. KG
Klingenbergstraße 26
D-32758 Detmold
Germany

www.weidmueller.com

Akcesoria

Wersja IP68

Oprócz wielu wersji obudów, firma Weidmüller oferuje także szereg różnych dławnic kablowych przeznaczonych do wielu aplikacji.
Dławnice kablowe wykonane z mosiądzu, tworzywa sztucznego i stali nierdzewnej spełniają najostrzejsze wymagania różnych klas IP dla obudów przemysłowych. W zależności od serii przepustu kablowego i danej aplikacji, elementy te są atestowane i poddane testom zgodnie z normami VDE, UL, UR, cULus, DNV GL lub EN 45545.

Ogólne dane zamówieniowe

Typ	VG M25 - MS 68	Wersja
Nr zam.	1772230000	VG MS (standardowa dławnica kablowa z mosiądzu), Dławnica
GTIN (EAN)	4032248129881	kablowa, proste, M 25, 8 mm, OD min. 10 - OD max. 14 mm, IP54,
Ilość	25 ST	IP66, IP67, IP68 - 5 bar (30 min.), IP69K, mosiądz, niklowany
Typ	VG M25 - K 68	Wersja
Nr zam.	1772310000	VG K (standardowa dławnica kablowa z tworzywa sztucznego),
GTIN (EAN)	4032248129973	Dławnica kablowa, proste, M 25, 10 mm, OD min. 13 - OD max. 18
Ilość	25 ST	mm, IP54, IP66, IP67, IP68 - 5 bar (30 min.), poliamid 6