Karta katalogowa

LXB 15.00/03/90 4.5SN GY BX

Weidmüller Interface GmbH & Co. KG
Klingenbergstraße 26
D-32758 Detmold
Germany

www.weidmueller.com

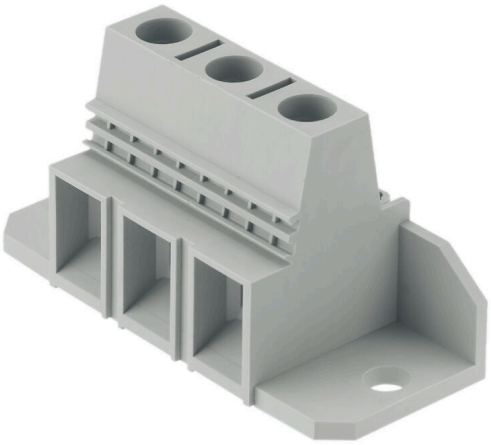

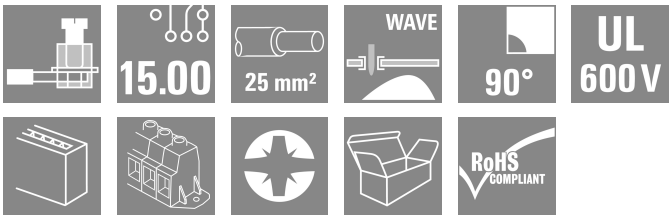

Montaż z kołnierzem w celu przystosowania się do działających sił i zamocowania zacisku. W tym zacisku do płytki drukowanej dopuszczalne są wartości 101 A, 1000 V i przekrój poprzeczny żyły 25 mm² . Sprawdzone złącze pałąkowym w rastrze 15,00 mm, kierunek odgałęzienia przewodu w wersji 90°, odczep probierczy.

Ogólne dane zamówieniowe

Wersja	Zacisk płytki drukowanej, 15.00 mm, Liczba biegunów: 3, 90°, Długość kołka lutowniczego (l): 4.5 mm, cynowana, piaskowy szary, Przyłącze z jarzmem, Przekrój przewodu (przyłącze znamionowe), maks.: 25 mm², skrzynia
Nr zam.	1783720000
Typ	LXB 15.00/03/90 4.5SN GY BX
GTIN (EAN)	4032248184972
Ilość	20 szt.
parametry produktu	IEC: 1000 V / 101 A / 1.5 - 25 mm² UL: 600 V / 85 A / AWG 16 - AWG 4
opakowanie	skrzynia

Data sporządzenia 11.11.2026 05:07:59 MEZ

Karta katalogowa

LXB 15.00/03/90 4.5SN GY BX

Weidmüller Interface GmbH & Co. KG
Klingenbergstraße 26
D-32758 Detmold
Germany

www.weidmueller.com

Dane techniczne

Dopuszczenia

Atesty	
ROHS	Zgodny
UL File Number Search	Witryna UL
Nr certyfikatu (UR)	E60693

Wymiary i masa

Głębokość	29.1 mm	Głębokość (cale)	1.1457 inch
Wysokość	41.5 mm	Wysokość (cale)	1.6339 inch
Najmniejsza wysokość montażu	37 mm	Szerokość	75 mm
Szerokość (cale)	2.9527 inch	Masa netto	53 g

Zgodność produktu z wymogami środowiska naturalnego

Status zgodności z dyrektywą RoHS	Zgodne, bez wyłączenia
REACH SVHC	Bez SVHC powyżej 0,1 wt%

Parametry systemu

Rodzina produktów	OMNIMATE Power - seria LX	Metoda wykonywania złącz	Przyłącze z jarzmem
montaż na płytce drukowanej	Połączenie lutowane THR	Kierunek odejścia przewodu	90°
Raster w mm (P)	15.00 mm	Raster w calach (P)	0.591 "
Liczba biegunów	3	liczba rzędów z biegunami	1
z możliwością połączenia szeregowego przez klienta	Nie	Liczba rzędów	1
maksymalnie urzędowane bieguny w każdym rzędzie	10	Długość kołka lutowniczego (l)	4.5 mm
Wymiary kołka lutowniczego	1,2 x 1,2 mm	Średnica otworu oczka lutowniczego (D)	1.6 mm
Tolerancja średnicy otworu oczka lutowniczego (D)	+ 0,1 mm	liczba kołków lutowanych na biegun	4
końcówka wkrętaka	1,0 x 5,5	końcówka wkrętaka norma	DIN 5264
Moment obrotowy dociągający, min.	2.4 Nm	Moment obrotowy dociągający, maks.	4 Nm
śruba dociskowa	M 5	Długość odizolowania	16 mm
L1 in mm	30.00 mm	L1 w calach	1.181 "
zabezpieczenie przed dotykiem wg DIN VDE 0470	IP 10	zabezpieczenie przed dotykiem wg DIN VDE 57 106	zabezpieczony przed dotknięciem palcami
Stopień ochrony	IP20	Rezystancja skrośna	0,50 mΩ

Dane materiałowe

Materiał izolacyjny	Wemid (PA)	Barwny	piaskowy szary
Tabela kolorów (podobny)	RAL 7032	grupa materiałów izolacyjnych	I
Porównywalny wskaźnik śledzenia (CTI)	≥ 600	Moisture Level (MSL)	
Klasa palności wg UL 94	V-0	Materiał styków	Stop Cu
Powierzchnia styku	cynowana	Struktura warstwowa przyłącza lutowanego	1.5...3 µm Ni / 4...6 µm Sn matt
Temperatura magazynowania, min.	-40 °C	Temperatura magazynowania, max.	70 °C
Temperatura pracy, min.	-50 °C	Temperatura pracy, max.	120 °C
Zakres temperatur montaż, min.	-25 °C	Zakres temperatur montaż, max.	120 °C

Karta katalogowa

LXB 15.00/03/90 4.5SN GY BX

Weidmüller Interface GmbH & Co. KG
Klingenbergstraße 26
D-32758 Detmold
Germany

www.weidmueller.com

Dane techniczne

Przewody pasujące do złącza

Przekrój przewodu (przyłącze znamionowe), min.	1.31 mm²
Przekrój przewodu (przyłącze znamionowe), maks.	25 mm²
przekrój przyłącza przewodu AWG, min.	AWG 16
przekrój przyłączeniowy przewodu AWG, maks.	AWG 4
jednodrutowe, min. H05(07) V-U	1.5 mm²
jednodrutowe, maks. H05(07) V-U	16 mm²
Wielodrutowe, min. H07V-R	6 mm²
wielodrutowe, maks. H07V-R	25 mm²
cienkodrutowe, min. H05(07) V-K	1.5 mm²
cienkodrutowe, maks. H05(07) V-K	25 mm²
z AEH z kołnierzem DIN 46 228/4, min.	1.5 mm²
z AEH z kołnierzem DIN 46 228/4, maks.	16 mm²
z tulejką zaciskową, DIN 46228 pt 1, min.	1.5 mm²
z końcówką kablową wg DIN 46 228/1, maks.	16 mm²
Sprawdzian trzpieniowy EN 60999 a x b; ø	6,9 mm x 6,9 mm

Przewód zaciskany	Przekrój poprzeczny przyłączanego przewodu	Typ	cienkodrutowe	
		znamionowy	4 mm²	
	przewód i końcówka tulejkowa	Długość zdejmowania izolacji	znamionowy	15 mm
		Zalecana tulejka kablowa	H4,0/15	
	Przekrój poprzeczny przyłączanego przewodu	Typ	cienkodrutowe	
		znamionowy	6 mm²	
	przewód i końcówka tulejkowa	Długość zdejmowania izolacji	znamionowy	15 mm
		Zalecana tulejka kablowa	H6,0/15	
	Przekrój poprzeczny przyłączanego przewodu	Typ	cienkodrutowe	
		znamionowy	10 mm²	
	przewód i końcówka tulejkowa	Długość zdejmowania izolacji	znamionowy	15 mm
		Zalecana tulejka kablowa	H10,0/15	
	Przekrój poprzeczny przyłączanego przewodu	Typ	cienkodrutowe	
		znamionowy	16 mm²	
	przewód i końcówka tulejkowa	Długość zdejmowania izolacji	znamionowy	15 mm
		Zalecana tulejka kablowa	H16,0/15	
Tekst referencyjny	Długość tulejek należy dobrać zależnie od produktu i napięcia znamionowego., Zewnętrzna średnica kołnierza wykonanego z tworzywa sztucznego nie powinna być większa niż podziałka (P)			

Dane znamionowe wg IEC

przetestowane zgodnie z normą	IEC 60664-1, IEC 61984	Prąd znamionowy przy minimalnej liczbie styków (Tu = 20°C)	101 A
Prąd znamionowy, maks. liczba biegunów (Tu=20°C)	101 A	Prąd znamionowy, min. liczba biegunów (Tu=40°C)	101 A

LXB 15.00/03/90 4.5SN GY BX

Weidmüller Interface GmbH & Co. KG
Klingenbergstraße 26
D-32758 Detmold
Germany

www.weidmueller.com

Dane techniczne

Prąd znamionowy przy maksymalnej liczbie styków (Tu = 40 °C)	101 A	Napięcie znamionowe dla klasy napięcia udarowego (stopień zanieczyszczenia II/2)	1000 V
Napięcie znamionowe dla klasy napięcia udarowego (stopień zanieczyszczenia III/2)	1000 V	Napięcie znamionowe dla klasy napięcia udarowego (stopień zanieczyszczenia III/3)	1000 V
Znamionowe napięcie impulsowe dla klasy napięcia udarowego (stopień zanieczyszczenia II/2)	6 kV	Znamionowe napięcie impulsowe dla klasy napięcia udarowego (stopień zanieczyszczenia III/2)	8 kV
Znamionowe napięcie impulsowe dla klasy napięcia udarowego (stopień zanieczyszczenia III/3)	8 kV	odporność na zwarcia	3 x 1s z 1000 A

Dane znamionowe wg CSA

Instytut (CSA)	CSA	Nr certyfikatu (CSA)	200039-1198743
Napięcie znamionowe (grupa użytkowa B / CSA)	600 V	Napięcie znamionowe (grupa użytkowa C / CSA)	600 V
Napięcie znamionowe (grupa użytkowa D / CSA)	600 V	Prąd znamionowy (grupa użytkowa B / CSA)	85 A
Prąd znamionowy (grupa użytkowa C / CSA)	85 A	Prąd znamionowy (grupa użytkowa D / CSA)	5 A
przekrój przyłącza przewodu AWG, min.	AWG 16	przekrój przyłącza przewodu AWG, maks.	AWG 4
Odniesienie do wartości znamionowych	W specyfikacji podano wartości minimalne, szczegóły – patrz certyfikat.		

Dane znamionowe wg UL 1059

Instytut (UR)	UR	Nr certyfikatu (UR)	E60693
Napięcie znamionowe (grupa użytkowa B / UL 1059)	600 V	Napięcie znamionowe (grupa użytkowa C / UL 1059)	600 V
Napięcie znamionowe (grupa użytkowa D / UL 1059)	600 V	Prąd znamionowy (grupa użytkowa B / UL 1059)	85 A
Prąd znamionowy (grupa użytkowa C / UL 1059)	85 A	Prąd znamionowy (grupa użytkowa D / UL 1059)	5 A
przekrój przyłącza przewodu AWG, min.	AWG 16	przekrój przyłącza przewodu AWG, maks.	AWG 4
Odniesienie do wartości znamionowych	W specyfikacji podano wartości minimalne, szczegóły – patrz certyfikat.		

Opakowanie

opakowanie	skrzynia	Długość VPE	217.00 mm
Szerokość VPE	133.00 mm	Wysokość VPE	82.00 mm

Testy typu

Test: wytrzymałość znaczników	Standard	DIN EN 61984 rozdział 7.3.2 / 09.02 według wzorca zamieszczonego w DIN EN 60068-2-70 / 07.96
	Test	znacznik początku, identyfikacja typu, raster, znacznik atestu CSA, znacznik zatwierdzenia UL, typ materiału, wytrzymałość
	Ocena	dostępny
Test: przekrój zaciskowy	Standard	DIN EN 60999 rozdziały 6 i 8.1 / 04.94, DIN EN 60947-1 rozdział 8.2.4.5.1 / 12.99

LXB 15.00/03/90 4.5SN GY BX

Weidmüller Interface GmbH & Co. KG
Klingenbergstraße 26
D-32758 Detmold
Germany

www.weidmueller.com

Dane techniczne

	Typ przewodnika	Typ przewodnika oraz przekrój przewodnika: pełny 1,5 mm²
		Typ przewodnika oraz przekrój przewodnika: bez izolacji 1,5 mm²
		Typ przewodnika oraz przekrój przewodnika: pełny 16 mm²
		Typ przewodnika oraz przekrój przewodnika: bez izolacji 25 mm²
		Typ przewodnika oraz przekrój przewodnika: AWG 16/1
		Typ przewodnika oraz przekrój przewodnika: AWG 16/ wielodrutowe
		Typ przewodnika oraz przekrój przewodnika: AWG 4/1
		Typ przewodnika oraz przekrój przewodnika: AWG 4/ wielodrutowe
	Ocena	sprawdzony
Test uszkodzenia i przypadkowego poluzowania przewodników	Standard	DIN EN 60999 rozdział 8.4 / 04.94
	Wymaganie	0,4 kg
	Typ przewodnika	Typ przewodnika oraz przekrój przewodnika: pełny 1,5 mm²
		Typ przewodnika oraz przekrój przewodnika: bez izolacji 1,5 mm²
		Typ przewodnika oraz przekrój przewodnika: AWG 16/7
		Typ przewodnika oraz przekrój przewodnika: AWG 16/19
	Ocena	sprawdzony
	Wymaganie	4,5 kg
	Typ przewodnika	Typ przewodnika oraz przekrój przewodnika: AWG 4/ wielodrutowe
	Ocena	sprawdzony
Test wyciągania	Standard	DIN EN 60999 rozdział 8.5 / 04.94
	Wymaganie	≥40 N
	Typ przewodnika	Typ przewodnika oraz przekrój przewodnika: H05V-U1.5
		Typ przewodnika oraz przekrój przewodnika: H05V-K1.5
		Typ przewodnika oraz przekrój przewodnika: AWG 16/7
		Typ przewodnika oraz przekrój przewodnika: AWG 16/19
	Ocena	sprawdzony
	Wymaganie	≥ 135 N
	Typ przewodnika	Typ przewodnika oraz przekrój przewodnika: H05V-R25
		Typ przewodnika oraz przekrój przewodnika: H05V-K25
		Typ przewodnika oraz przekrój przewodnika: AWG 4/ wielodrutowe
	Ocena	sprawdzony

Ważna informacja

Zgodność IPC	Zgodność: produkty są projektowane, wytwarzane oraz dostarczane zgodnie z uznanymi normami międzynarodowymi, właściwości produktów są zgodne z gwarantowanymi w karcie katalogowej lub ich jakość wykonania jest zgodna z wymogami klasy 2 wg IPC-A-610. Na życzenie mogą być ocenione dalsze wymagania dotyczące produktów.
Uwagi	• Additional variants on request • Rated current related to rated cross-section & min. No. of poles. • Wire end ferrule without plastic collar to DIN 46228/1 • Wire end ferrule with plastic collar to DIN 46228/4

LXB 15.00/03/90 4.5SN GY BX

Weidmüller Interface GmbH & Co. KG
Klingenbergstraße 26
D-32758 Detmold
Germany

www.weidmueller.com

Dane techniczne

- P on drawing = pitch
- Rated data refer only to the component itself. Clearance and creepage distances to other components are to be designed in accordance with the relevant application standards.
- The test point can only be used as potential-pickup point.
- Long term storage of the product with average temperature of 50 °C and maximum humidity 70%, 36 months

Klasyfikacje

ETIM 8.0	EC002643	ETIM 9.0	EC002643
ETIM 10.0	EC002643	ECLASS 14.0	27-46-01-01
ECLASS 15.0	27-46-01-01		

Karta katalogowa

LXB 15.00/03/90 4.5SN GY BX

Weidmüller Interface GmbH & Co. KG
Klingenbergstraße 26
D-32758 Detmold
Germany

www.weidmueller.com

Rysunki

Zdjęcie produktu

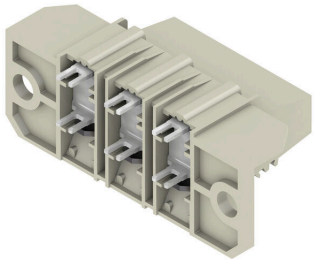

Rysunek wymiarowany

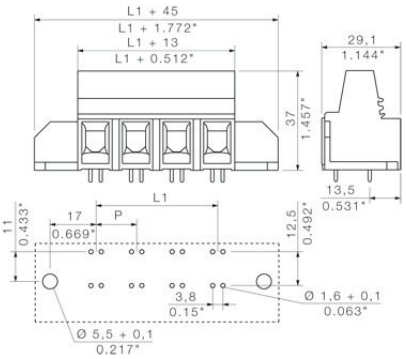

Wykres

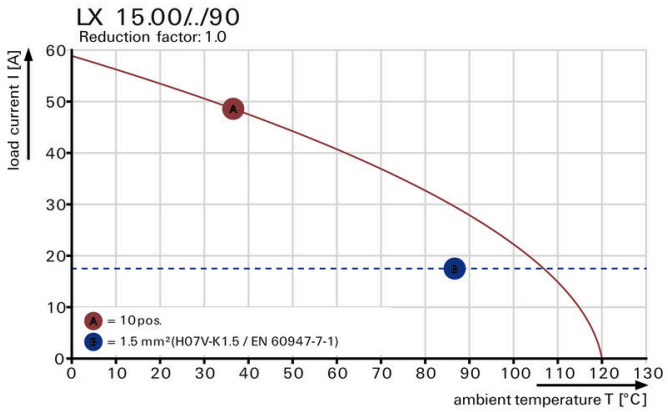

Wykres

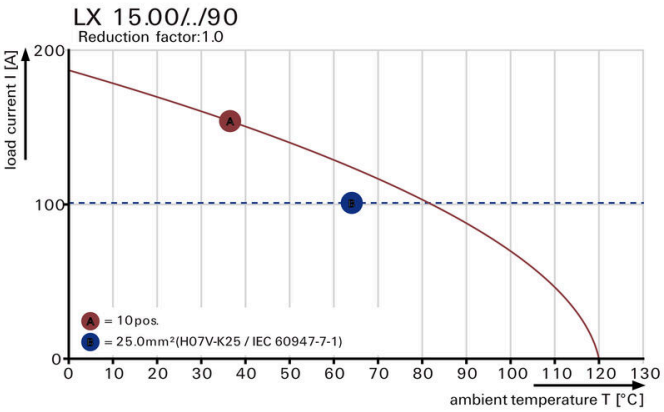

LXB 15.00/03/90 4.5SN GY BX

Weidmüller Interface GmbH & Co. KG
Klingenbergstraße 26
D-32758 Detmold
Germany

www.weidmueller.com

Akcesoria

pozostałe akcesoria



Żadne zadanie nie jest zbyt małe dla idealnego rozwiązania.
Przyłącza stanowią tylko jedną część całego procesu.
Drobne detale są często kluczem do idealnego rozwiązania w aplikacjach, w których potencjały są testowane, grupowane, a nawet izolowane.
System nie będzie systemem bez małych, ale istotnych szczegółów:
Wtyki testowe zapewniają niezawodny odbiór z gniazd diagnostycznych
W parze z procesem produkcji i aplikacją.

Ogólne dane zamówieniowe

Typ	PS 2.0 MC	Wersja
Nr zam.	0310000000	Złącze wtykowe do druku, Akcesoria, Wtyk kontrolny, czerwony,
GTIN (EAN)	4008190000059	Liczba biegunów: 1
Ilość	20 ST	