Karta katalogowa

HDC 04A TWLU 1PG11G

Weidmüller Interface GmbH & Co. KG
Klingenbergstraße 26
D-32758 Detmold
Germany

www.weidmueller.com

Zdjęcie produktu

IP65 RoHS COMPLIANT

Dzięki specjalnemu stopowi odlewniczemu i wielowarstwowemu lakierowaniu powierzchni, obudowy HDC są perfekcyjnie zabezpieczone.
Inteligentnie zaprojektowany system ryglowania jest wykonany ze stali nierdzewnej. Dzięki temu cechuje się dużą trwałością oraz odpornością na korozję i uderzenia. Ryglowanie obudowy zapewnia bezpieczeństwo systemu. Nasz niepowtarzalny, opatentowany system sprężyn zapewnia skuteczność ryglowania obudowy i chroni przez niezamierzonym otwarciem.
Nanoszone laserowo oznaczenia umożliwiają szybkie i łatwe identyfikowanie. Aby każdy produkt można było natychmiast przyporządkować, na obudowie wypala się laserem trwałe oznakowanie.
Obudowy RockStar® IP65 / NEMA Typ 4X firmy Weidmüller to Państwa pierwszy wybór w kategorii obudów przemysłowych o stopniu ochrony IP 65.

Ogólne dane zamówieniowe

Wersja	obudowa HDC, Rozmiar instalacji: 1, Stopień ochrony: IP65, po podłączeniu, Wpust kablowy z boku, Korpus wtyczki, Zatrzask mocujący boczny u dołu, standard, Wymiary wlotów kablowych: PG 11
Nr zam.	1652480000
Typ	HDC 04A TWLU 1PG11G
GTIN (EAN)	4008190402556
Ilość	1 szt.

Karta katalogowa

HDC 04A TWLU 1PG11G

Weidmüller Interface GmbH & Co. KG
Klingenbergstraße 26
D-32758 Detmold
Germany

www.weidmueller.com

Dane techniczne

Dopuszczenia

Atesty	
ROHS	Zgodny
UL File Number Search	Witryna UL
Nr certyfikatu (cURus)	E92202

Wymiary i masa

Głębokość	27 mm	Głębokość (cale)	1.063 inch
Wysokość	50 mm	Wysokość (cale)	1.9685 inch
Szerokość	37 mm	Szerokość (cale)	1.4567 inch
Masa netto	27.28 g		

Temperatury

Temperatura graniczna	-40 °C ... 125 °C

Zgodność produktu z wymogami środowiska naturalnego

Status zgodności z dyrektywą RoHS	Zgodne, bez wyłączenia	
REACH SVHC	Bez SVHC powyżej 0,1 wt%	
Odporność chemiczna	Substancja	Aceton
	Odporność chemiczna	Warunkowo odporny
	Substancja	Olej wiertniczy
	Odporność chemiczna	Odporny
	Substancja	Olej napędowy
	Odporność chemiczna	Odporny
	Substancja	Alkohol etylowy
	Odporność chemiczna	Odporny
	Substancja	Olej przekładniowy
	Odporność chemiczna	Odporny
	Substancja	Olej hydrauliczny
	Odporność chemiczna	Odporny
	Substancja	Płyn chłodzący
	Odporność chemiczna	Odporny
	Substancja	Benzyna ropopochodna
	Odporność chemiczna	Odporny
	Substancja	Pocenie
	Odporność chemiczna	Odporny
	Substancja	Benzyna wysokiej jakości
	Odporność chemiczna	Warunkowo odporny
	Substancja	Woda
	Odporność chemiczna	Odporny
	Substancja	UV
	Odporność chemiczna	Niestabilny
	Substancja	Ozon
	Odporność chemiczna	Niestabilny

Dane ogólne

Powierzchnia	lakier proszkowy	Stopień ochrony	IP65, po podłączeniu

Karta katalogowa

HDC 04A TWLU 1PG11G

Weidmüller Interface GmbH & Co. KG
Klingenbergstraße 26
D-32758 Detmold
Germany

www.weidmueller.com

Dane techniczne

wersja

Wymiary wlotów kablowych	PG 11	część górna/część dolna/wieko	część górna
Osłona	bez pokrywy	moment dokręcający	0.5 Nm
liczba wpustów kablowych u góry	0	liczba wpustów kablowych z boku	1
wersja obudowy	Wpust kablowy z boku, Korpus wtyczki	wersja systemu zamykania	Zatrzask mocujący boczny u dołu
Forma konstrukcyjna	standard	Rozmiar instalacji	1
wpust kablowy	z gwintem	Typ	wtyk
wersja pałąka	Zacisk mocujący boczny	uszczelka	bez uszczelnienia
gwint (wewnętrzny)	PG 11	kolor (RAL)	RAL 7035
BG	1	Odpowiednie do ModuPlug®	Nie

wymiary

wpust kablowy	z gwintem	szerokość obudowy C	27 mm
długość obudowy	37 mm	wysokość obudowy B	50 mm

Klasyfikacje

ETIM 8.0	EC000437	ETIM 9.0	EC000437
ETIM 10.0	EC000437	ECLASS 14.0	27-44-02-02
ECLASS 15.0	27-44-02-02		

HDC 04A TWLU 1PG11G

Weidmüller Interface GmbH & Co. KG
Klingenbergstraße 26
D-32758 Detmold
Germany

www.weidmueller.com

Rysunki

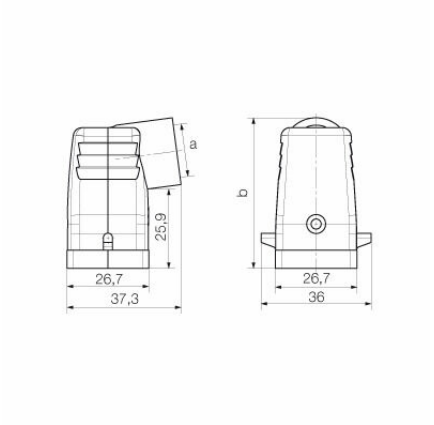

HDC 04A TWLU 1PG11G

Weidmüller Interface GmbH & Co. KG
Klingenbergstraße 26
D-32758 Detmold
Germany

www.weidmueller.com

Akcesoria

wieko

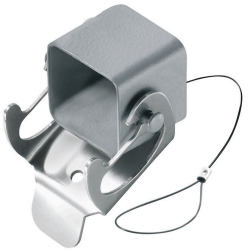

Dzięki specjalnemu stopowi odlewniczemu i wielowarstwowemu lakierowaniu powierzchni, obudowy HDC są perfekcyjnie zabezpieczone.
Inteligentnie zaprojektowany system ryglowania jest wykonany ze stali nierdzewnej. Dzięki temu cechuje się dużą trwałością oraz odpornością na korozję i uderzenia.
Ryglowanie obudowy zapewnia bezpieczeństwo systemu. Nasz niepowtarzalny, opatentowany system sprężyn zapewnia skuteczność ryglowania obudowy i chroni przez niezamierzonym otwarciem.
Nanoszone laserowo oznaczenia umożliwiają szybkie i łatwe identyfikowanie. Aby każdy produkt można było natychmiast przyporządkować, na obudowie wypala się laserem trwałe oznakowanie.
Obudowy RockStar® IP65 / NEMA Typ 4X firmy Weidmüller to Państwa pierwszy wybór w kategorii obudów przemysłowych o stopniu ochrony IP 65.

Ogólne dane zamówieniowe

Typ	HDC 04A DODL 1LB	Wersja
Nr zam.	1963690000	obudowa HDC, Rozmiar instalacji: 1, Stopień ochrony: IP65, po
GTIN (EAN)	4032248645961	podłączeniu, Pokrywa górnej części obudowy, Zatrzask
Ilość	1 ST	mocujący boczny u dołu, standard, Wymiary wlotów kablowych: none

Wersja IP68

Oprócz wielu wersji obudów, firma Weidmüller oferuje także szereg różnych dławnic kablowych przeznaczonych do wielu aplikacji.
Dławnice kablowe wykonane z mosiądzu, tworzywa sztucznego i stali nierdzewnej spełniają najostrzejsze wymagania różnych klas IP dla obudów przemysłowych. W zależności od serii przepustu kablowego i danej aplikacji, elementy te są atestowane i poddane testom zgodnie z normami VDE, UL, UR, cULus, DNV GL lub EN 45545.

Ogólne dane zamówieniowe

Typ	VG 11-MS68	Wersja
Nr zam.	1569080000	VG MS (standardowa dławnica kablowa z mosiądzu), Dławnica
GTIN (EAN)	4008190088231	kablowa, proste, PG 11, 6 mm, OD min. 5 - OD max. 10 mm, IP54,
Ilość	50 ST	IP66, IP67, IP68 - 5 bar (30 min.), IP69K, mosiądz, niklowany
Typ	VG 11-K68	Wersja
Nr zam.	1568990000	VG K (standardowa dławnica kablowa z tworzywa sztucznego),
GTIN (EAN)	4008190178123	Dławnica kablowa, proste, PG 11, 8 mm, OD min. 5 - OD max. 10
Ilość	50 ST	mm, IP54, IP66, IP67, IP68 - 5 bar (30 min.), poliamid 6