Karta katalogowa

KWN-M16/-240 90

Weidmüller Interface GmbH & Co. KG
Klingenbergstraße 26
D-32758 Detmold
Germany

www.weidmueller.com

Stosowanie łączników izolowanych gwarantuje użytkownikom stałą, długoterminową jakość połączeń elektrycznych.
Szeroki asortyment izolowanych oraz nieizolowanych końcówek kablowych oraz łączników Końcówki kablowe rurowe zgodne z najnowszymi standardami rynkowymi (Euroseries) Zaciskane końcówki kablowe zgodne z DIN 46235 Końcówki kablowe blaszane zgodne DIN 46234 Pierścieniowe końcówki kablowe zgodne z DIN 46237 Końcówki kablowe z bolcem zgodne z DIN 46231

Ogólne dane zamówieniowe

Wersja	końcówka kablowa,240 mm²,240 mm² - 240 mm²
Nr zam.	1494620000
Typ	KWN-M16/-240 90
GTIN (EAN)	4050118304237
Ilość	25 szt.
Status dostawy	W przyszłości ten artykuł nie będzie już dostępny.
Dostępne do	2026-03-31T00:00:00+02:00

KWN-M16/-240 90

Weidmüller Interface GmbH & Co. KG
Klingenbergstraße 26
D-32758 Detmold
Germany

www.weidmueller.com

Dane techniczne

Dopuszczenia

ROHS	Zgodny

Wymiary i masa

Masa netto	120.98 g

Zgodność produktu z wymogami środowiska naturalnego

Status zgodności z dyrektywą RoHS	Zgodne, bez wyłączenia
REACH SVHC	Bez SVHC powyżej 0,1 wt%

Dane techniczne

Wykonanie	Seria Euro 90°

łączniki

Przekrój przyłącza przewodu, maks.	240 mm²	Przekrój przyłącza przewodu, min.	240 mm²
Przekrój przyłącza przewodu	240 mm²	izolacja	element niedostępny
Otwór	M16	Kolor identyfikacyjny	Brak
Średnica wewnętrzna trzonu (d1)	21 mm	Średnica zewnętrzna trzonu (d3)	26 mm
Długość trzonu (a)	34 mm	Długość połączenia (l)	32 mm
Średnica wewnętrzna kołnierza (d2)	17 mm	Szerokość kołnierza (b)	38 mm

Klasyfikacje

ETIM 8.0	EC001051	ETIM 9.0	EC001051
ETIM 10.0	EC001051	ECLASS 14.0	27-40-02-05
ECLASS 15.0	27-40-02-05		

KWN-M16/-240 90

Weidmüller Interface GmbH & Co. KG
Klingenbergstraße 26
D-32758 Detmold
Germany

www.weidmueller.com

Rysunki

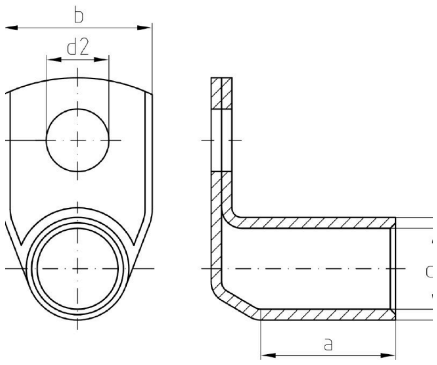

KWN-M16/-240 90

Weidmüller Interface GmbH & Co. KG
Klingenbergstraße 26
D-32758 Detmold
Germany

www.weidmueller.com

Akcesoria

Narzędzia

Narzędzia do zaciskania do końcówek kablowych, złącz oraz końcówek tulejkowych, z wymiennymi wkładkami bardzo szybka obróbka dzięki wspomaganiu hydraulicznemuduży zakres przekrojów obrabianych przewodów, maks. 300 mm²głowica do szybkiego zaciskania obracana o 270°automatyczne ograniczenie ciśnienia oraz monitorowanie przy użyciu czujnika ciśnieniaelektroniczne sterowanie i monitorowanie procesu zaciskaniaZapisywanie wszystkich cykli zaciskania oraz komunikatów o błędach w wewnętrznej pamięciOdczytywanie wszystkich cykli oraz komunikatów o błędach poprzez port USBAkumulator litowo-jonowy ze wskaźnikiem naładowania: 18 V, 2 Ah

Ogólne dane zamówieniowe

Typ	EPG 60	Wersja
Nr zam.	2453810000	narzędzia do zaprasowywania, Narzędzia, Narzędzie do zaciskania,
GTIN (EAN)	4050118468434	6mm², 300mm², Zacisk sześciokątny, Zagniatanie WM, Zacisk z
Ilość	1 ST	karbem, Zagniatanie trapezowe, Zaciskanie owalne

... do końcówek kablowych rurowych

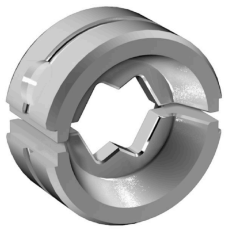

Narzędzia do zaciskania do końcówek kablowych, złącz oraz końcówek tulejkowych, z wymiennymi wkładkami bardzo szybka obróbka dzięki wspomaganiu hydraulicznemuduży zakres przekrojów obrabianych przewodów, maks. 300 mm²głowica do szybkiego zaciskania obracana o 270°automatyczne ograniczenie ciśnienia oraz monitorowanie przy użyciu czujnika ciśnieniaelektroniczne sterowanie i monitorowanie procesu zaciskaniaZapisywanie wszystkich cykli zaciskania oraz komunikatów o błędach w wewnętrznej pamięciOdczytywanie wszystkich cykli oraz komunikatów o błędach poprzez port USBAkumulator litowo-jonowy ze wskaźnikiem naładowania: 18 V, 2 Ah

Ogólne dane zamówieniowe

Typ	ES EPG/HPG 60 WM 240	Wersja
Nr zam.	2469640000	Wkład narzędzia do zaciskania, 240mm², Zagniatanie WM
GTIN (EAN)	4050118484052	
Ilość	1 ST	

KWN-M16/-240 90

Weidmüller Interface GmbH & Co. KG
Klingenbergstraße 26
D-32758 Detmold
Germany

www.weidmueller.com

Akcesoria

... do końcówek kablowych

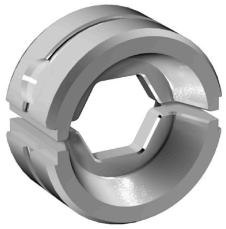

Narzędzia do zaciskania do końcówek kablowych, złącz oraz końcówek tulejkowych, z wymiennymi wkładkami bardzo szybka obróbka dzięki wspomaganiu hydraulicznemuduży zakres przekrojów obrabianych przewodów, maks. 300 mm²głowica do szybkiego zaciskania obracana o 270°automatyczne ograniczenie ciśnienia oraz monitorowanie przy użyciu czujnika ciśnieniaelektroniczne sterowanie i monitorowanie procesu zaciskaniaZapisywanie wszystkich cykli zaciskania oraz komunikatów o błędach w wewnętrznej pamięciOdczytywanie wszystkich cykli oraz komunikatów o błędach poprzez port USBAkumulator litowo-jonowy ze wskaźnikiem naładowania: 18 V, 2 Ah

Ogólne dane zamówieniowe

Typ	ES EPG/HPG 60 HEX 240	Wersja
Nr zam.	2505260000	Wkład narzędzia do zaciskania, 240mm², Zacisk sześciokątny
GTIN (EAN)	4050118519648	
Ilość	1 ST	

Narzędzia

Narzędzia do zaciskania do końcówek kablowych, złącz oraz końcówek tulejkowych, z wymiennymi wkładkami bardzo szybka obróbka dzięki wspomaganiu hydraulicznemu duży zakres przekrojów obrabianych przewodów, maks. 400 mm² głowica do szybkiego zaciskania obracana o 360° automatyczne ograniczenie ciśnienia oraz monitorowanie przy użyciu czujnika ciśnienia
Dodatkowe cechy serii APG:
elektroniczne sterowanie i monitorowanie procesu zaciskania Zapisywanie wszystkich cykli zaciskania oraz komunikatów o błędach w wewnętrznej pamięci Odczytywanie wszystkich cykli oraz komunikatów o błędach poprzez port USB

Ogólne dane zamówieniowe

Typ	HPG 60	Wersja
Nr zam.	2453820000	6mm², 300mm², Zacisk sześciokątny, Zagniatanie WM, Zacisk z
GTIN (EAN)	4050118468427	karbem, Zagniatanie trapezowe, Zaciskanie owalne
Ilość	1 ST	

KWN-M16/-240 90

Weidmüller Interface GmbH & Co. KG
Klingenbergstraße 26
D-32758 Detmold
Germany

www.weidmueller.com

Akcesoria

... do końcówek kablowych rurowych (wg EN 13600)

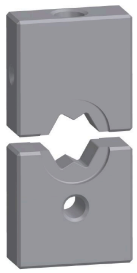

Narzędzia do zaciskania do końcówek kablowych, złącz oraz końcówek tulejkowych, z wymiennymi wkładkami bardzo szybka obróbka dzięki wspomaganiu hydraulicznemu duży zakres przekrojów obrabianych przewodów, maks. 400 mm² głowica do szybkiego zaciskania obracana o 360° automatyczne ograniczenie ciśnienia oraz monitorowanie przy użyciu czujnika ciśnienia
Dodatkowe cechy serii APG:
elektroniczne sterowanie i monitorowanie procesu zaciskania Zapisywanie wszystkich cykli zaciskania oraz komunikatów o błędach w wewnętrznej pamięci Odczytywanie wszystkich cykli oraz komunikatów o błędach poprzez port USB

Ogólne dane zamówieniowe

Typ	ES APG 80 WM 240	Wersja
Nr zam.	1502580000	240mm², Zagniatanie WM
GTIN (EAN)	4050118310689	
Ilość	1 ST	

... do zaciskanych końcówek kablowych rurowych (wg DIN 46235)

Narzędzia do zaciskania do końcówek kablowych, złącz oraz końcówek tulejkowych, z wymiennymi wkładkami bardzo szybka obróbka dzięki wspomaganiu hydraulicznemu duży zakres przekrojów obrabianych przewodów, maks. 400 mm² głowica do szybkiego zaciskania obracana o 360° automatyczne ograniczenie ciśnienia oraz monitorowanie przy użyciu czujnika ciśnienia
Dodatkowe cechy serii APG:
elektroniczne sterowanie i monitorowanie procesu zaciskania Zapisywanie wszystkich cykli zaciskania oraz komunikatów o błędach w wewnętrznej pamięci Odczytywanie wszystkich cykli oraz komunikatów o błędach poprzez port USB

Ogólne dane zamówieniowe

Typ	ES APG 80 HEX 240	Wersja
Nr zam.	1502740000	240mm², Zacisk sześciokątny
GTIN (EAN)	4050118310481	
Ilość	1 ST	