Karta katalogowa

IE-M12-PCBCE-PANEL-A

Weidmüller Interface GmbH & Co. KG
Klingenbergstraße 26
D-32758 Detmold
Germany

www.weidmueller.com

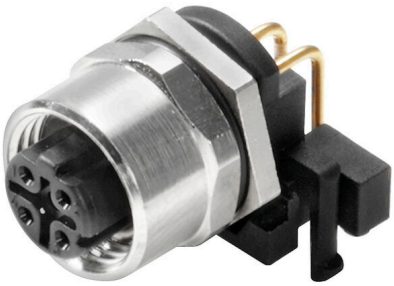

Ogólne dane zamówieniowe

Wersja	Element przyłączeniowy do płytki drukowanej M12, Połączenie lutowane, Cat.5 (ISO/IEC 11801), IP65 zgodnie z normą DIN EN 60529
Nr zam.	1393470000
Typ	IE-M12-PCBCE-PANEL-A
GTIN (EAN)	4050118194241
Ilość	10 szt.

IE-M12-PCBCE-PANEL-A

Weidmüller Interface GmbH & Co. KG
Klingenbergstraße 26
D-32758 Detmold
Germany

www.weidmueller.com

Dane techniczne

Dopuszczenia

ROHS	Zgodny

Wymiary i masa

Masa netto	10.88 g

Temperatury

Temperatura magazynowania		Temperatura eksploatacyjna	-40 °C...85 °C
Temperatura układania			

Zgodność produktu z wymogami środowiska naturalnego

Status zgodności z dyrektywą RoHS	Zgodne, z wyłączeniem
Wyłączenie RoHS (w przypadkach, w których ma to zastosowanie / jest znane)	6c
REACH SVHC	Lead 7439-92-1
SCIP	9229992a-00b9-4096-8962-200a7f33e289

Dane techniczne złącza wtykowego do płytek drukowanych

Liczba biegunów	4	kodowanie	Kodowanie D
Stopień ochrony	IP65 zgodnie z normą DIN EN 60529	Podstawowy materiał obudowy	CuZn, Poliamid, niklowany
Ścieżka połączenia	M12		

Dane ogólne

Liczba biegunów	4	złącze 1	M12
Przyłącze 2	Połączenie lutowane	Opis artykułu	element przyłączeniowy, zatrzaskowy
Skład	przystosowany do reflow	Podstawowy materiał obudowy	CuZn, Poliamid, niklowany
Kategoria	Cat.5 (ISO/IEC 11801)	Ścieżka połączenia	M12
Stopień ochrony	IP65 zgodnie z normą DIN EN 60529		

Ważna informacja

Uwagi

Klasyfikacje

ETIM 8.0	EC003568	ETIM 9.0	EC003568
ETIM 10.0	EC003568	ECLASS 14.0	27-44-01-10
ECLASS 15.0	27-44-01-10		

IE-M12-PCBCE-PANEL-A

Weidmüller Interface GmbH & Co. KG
Klingenbergstraße 26
D-32758 Detmold
Germany

www.weidmueller.com

Rysunki

Rysunek wymiarowy

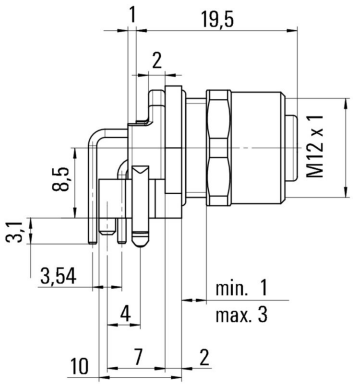

Rysunek wymiarowy

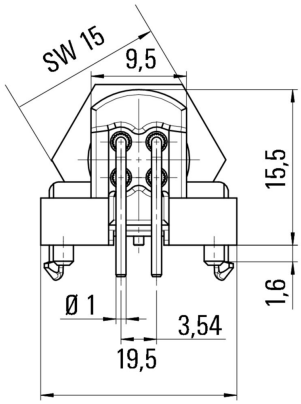

Schemat otworów wierconych

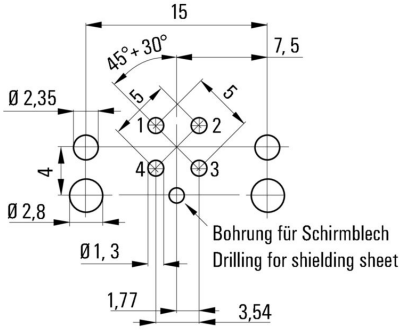

Leiterplattendicke: 1,6 mm
Thickness of PCB: 1,6 mm