Data sheet

HDC IP68 24B COVER CS

Weidmüller Interface GmbH & Co. KG
Klingenbergstraße 26
D-32758 Detmold
Germany

www.weidmueller.com



IP68 RoHS COMPLIANT

Obudowy RockStar® HighPower są wykonywane z wytrzymałego odlewu aluminiowego i dzięki stałemu doskonaleniu zapewniają idealną ochronę przed trudnymi warunkami środowiskowymi. Wieloczęściowa obudowa pozwala użytkownikom na kontrolowanie procesów roboczych na każdym etapie.

Ogólne dane zamówieniowe

Wersja	, Liczba biegunów: 0, Rozmiar instalacji: 8
Nr zam.	1324500000
Typ	HDC IP68 24B COVER CS
GTIN (EAN)	4050118128772
Ilość	1 szt.

HDC IP68 24B COVER CS

Weidmüller Interface GmbH & Co. KG
Klingenbergstraße 26
D-32758 Detmold
Germany

www.weidmueller.com

Technical data

Dopuszczenia

ROHS	Zgodny

Wymiary i masa

Masa netto	210 g

Zgodność produktu z wymogami środowiska naturalnego

Status zgodności z dyrektywą RoHS	Zgodne, bez wyłączenia
REACH SVHC	Bez SVHC powyżej 0,1 wt%

Dane ogólne

Liczba biegunów	0	wersja obudowy	Pokrywa
Rozmiar instalacji	8	Barwny	czarny (podobny do RAL 9005)
Powierzchnia	lakier proszkowy	bez halogenu	false
BG	8	Stopień ochrony	IP68, po podłączeniu

Dane ogólne

Podstawowy materiał obudowy	odlew ciśnieniowy aluminiowy	Powierzchnia	lakier proszkowy
Stopień ochrony	IP68, po podłączeniu	Obudowy EMC	Tak

wersja

Osłona	z pokrywą	liczba wpustów kablowych z boku	0
wersja obudowy	Pokrywa	wersja systemu zamykania	Śruba
Rozmiar instalacji	8	wpust kablowy	Nie
uszczelka	kauczuk silikonowy	kolor (RAL)	RAL 9005
BG	8		

Klasyfikacje

ETIM 8.0	EC000437	ETIM 9.0	EC000437
ETIM 10.0	EC000437	ECLASS 14.0	27-44-02-02
ECLASS 15.0	27-44-02-02		

HDC IP68 24B COVER CS

Weidmüller Interface GmbH & Co. KG
Klingenbergstraße 26
D-32758 Detmold
Germany

www.weidmueller.com

Drawings

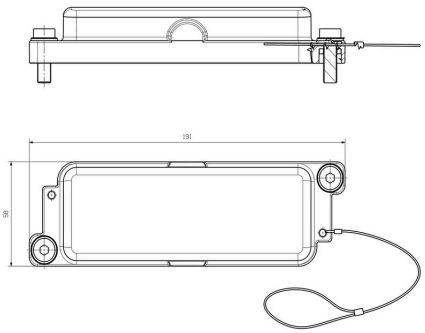

HDC IP68 24B COVER CS

Weidmüller Interface GmbH & Co. KG
Klingenbergstraße 26
D-32758 Detmold
Germany

www.weidmueller.com

Accessories

Obudowa doczepiana



Obudowy RockStar® HighPower są wykonywane z wytrzymałego odlewu aluminiowego i dzięki stałemu doskonaleniu zapewniają idealną ochronę przed trudnymi warunkami środowiskowymi. Wieloczęściowa obudowa pozwala użytkownikom na kontrolowanie procesów roboczych na każdym etapie.

Ogólne dane zamówieniowe

Typ	HDC IP68 HP 24B A	Wersja
Nr zam.	1120040000	obudowa HDC, Rozmiar instalacji: 8, Stopień ochrony: IP68, IP69, po
GTIN (EAN)	4032248901418	podłączeniu, Obudowa panelowa, Złącze z kabłąkiem zaciskowym,
Ilość	1 ST	standard