# Karta katalogowa

## SAIL-VSBD180-M8G-3-2.5U

**Weidmüller Interface GmbH & Co. KG**
Klingenbergstraße 26
D-32758 Detmold
Germany

www.weidmueller.com



Weidmüller oferuje wtyki zaworowe jako przewód łączący z wtykami M8/M12 i wolną końcówką przewodu. Status wtyku zaworowego jest sygnalizowany diodą LED. Wtyki zaworowe mają połączenie ochronne. Dostępne w wersjach A, B, C zgodnych z DIN i standardami przemysłowymi. Klasa ochrony IP 67 zapewniana po wkręceniu. Decydujące znaczenie ma również kierunek wyjścia, dlatego Weidmüller oferuje inne wersje.

### Ogólne dane zamówieniowe

| | |
|---|---|
| Wersja | Przewód zaworu (zmontowany), wtyk proste - wtyk zaworowy, Forma B DIN (10 mm), M8 = żadna, Długość kabla: 2.5 m, PUR, czarny |
| Nr zam. | 1276450250 |
| Typ | SAIL-VSBD180-M8G-3-2.5U |
| GTIN (EAN) | 4050118130539 |
| Ilość | 1 szt. |
| Status dostawy | W przyszłości ten artykuł nie będzie już dostępny. |
| Ostatnia data zamówienia | 2027-02-28T00:00:00+01:00 |

# Karta katalogowa

## SAIL-VSBD180-M8G-3-2.5U

**Weidmüller Interface GmbH & Co. KG**
Klingenbergstraße 26
D-32758 Detmold
Germany

www.weidmueller.com

# Dane techniczne

### Dopuszczenia

| | |
|---|---|
| Atesty | |
| ROHS | Zgodny |

### Wymiary i masa

| | |
|---|---|
| Masa netto | 75 g |

### Zgodność produktu z wymogami środowiska naturalnego

| | |
|---|---|
| Status zgodności z dyrektywą RoHS | Zgodne |
| REACH SVHC | Lead 7439-92-1 |
| SCIP | 4060c755-8d0b-4d43-bdb3-4ffabe9d7497 |

### Specyfikacje techniczne kabla

| | | | |
|---|---|---|---|
| Długość kabla | 2.5 m | kolor płaszcza | czarny |
| Przydatność do łańcucha ciągowego | Tak | Przekrój żyły | 0.5 mm² |
| Ekranowane | Nie | Halogenki | Nie |
| izolacja | PP | Przyspieszenie | 5 m/s² |
| promień zgięcia min., ruchomy | 10 x średnica kabla | promień zgięcia, min., ułożony na stałe | 5 x średnica kabla |
| Cykle gięcia | 2 mln | Prędkość | 200 m/s |
| Materiał płaszcza | PUR | Odporność na iskry spawalnicze | Nie |
| Kodowanie kolorami | brązowy, niebieski, zielony / żółty | Wytrzymałość na skręcanie | 0 °/m |
| Zakres temperatur, stały | -50...80 °C | Odporne na ściegi spawalnicze | Nie |
| Zakres temperatur, zmienny, min. / maks. | -25...80 °C | Liczba biegunów | 3 |
| Średnica zewnętrzna | 4.6 mm ± 0.2 mm | | |

### Dane ogólne techniczne

| | | | |
|---|---|---|---|
| kodowanie | Forma B DIN (10 mm), M8 = żadna | Powierzchnia styku | cynowana |
| LED | Tak | Wykonanie | wtyk proste - wtyk zaworowy |
| Napięcie znamionowe | 24 V | Znamionowe natężenie prądu | 4 A |
| Stopień ochrony | IP67, po wkręceniu | Okablowanie ochronne | Dioda supresyjna |
| Zakres temperatury obudowy | -25...+80 °C | | |

### Klasyfikacje

| | | | |
|---|---|---|---|
| ETIM 8.0 | EC001855 | ETIM 9.0 | EC001855 |
| ETIM 10.0 | EC001855 | ECLASS 14.0 | 27-06-03-12 |
| ECLASS 15.0 | 27-06-03-12 | | |

# Karta katalogowa

## SAIL-VSBD180-M8G-3-2.5U

**Weidmüller Interface GmbH & Co. KG**
Klingenbergstraße 26
D-32758 Detmold
Germany

www.weidmueller.com

# Rysunki

### Rysunek wymiarowy

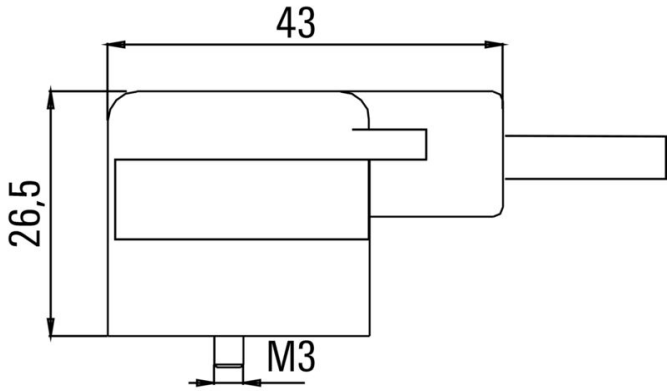


### Rysunek wymiarowy

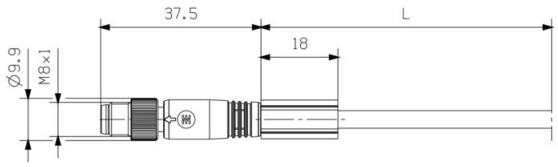


### Schemat biegunów

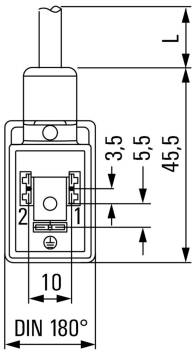


### Schemat biegunów

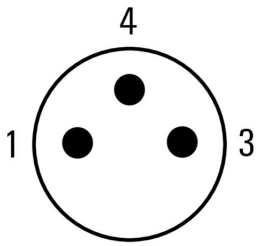


### Schemat połączeń

