Karta katalogowa

SAIL-M12GM12W-CD-2.0B

Weidmüller Interface GmbH & Co. KG
Klingenbergstraße 26
D-32758 Detmold
Germany

www.weidmueller.com





Połączenia między dwoma I/O Slaves lub między sterownikiem a uczestnikiem I/O najbezpieczniej realizuje się wstępnie konfekcjonowanymi przewodami.. Oferta sięga od przewodów PROFIBUS przez CANopen, DeviceNetTM, EtherCAT aż po przewody do Ethernetu.

Ogólne dane zamówieniowe

Wersja	Przewód magistrali, Kabel połączeniowy, M12 / M12, Liczba biegunów: 5, 2 m, styk, prosty — gniazdo, 90°, Ekranowane: Tak, LED: Nie, Materiał płaszcza: PVC, Halogenki: Tak
Nr zam.	1062190200
Typ	SAIL-M12GM12W-CD-2.0B
GTIN (EAN)	4050118473827
Ilość	1 szt.

Karta katalogowa

SAIL-M12GM12W-CD-2.0B

Weidmüller Interface GmbH & Co. KG
Klingenbergstraße 26
D-32758 Detmold
Germany

www.weidmueller.com

Dane techniczne

Dopuszczenia

Atesty	
ROHS	Zgodny

Wymiary i masa

Długość	2 m	Długość (cale)	78.7402 inch
Masa netto	120 g		

Zgodność produktu z wymogami środowiska naturalnego

Status zgodności z dyrektywą RoHS	Zgodne, z wyłączeniem
Wyłączenie RoHS (w przypadkach, w których ma to zastosowanie / jest znane)	6c
REACH SVHC	Lead 7439-92-1
SCIP	1c533b66-fcff-4da5-b89f-fd55fbf5cb55

Specyfikacje techniczne kabla

Długość kabla	2 m	kolor płaszcza	fioletowy
Odporność na olej	in accordance with IEC 60811-2-1	Przydatność do łańcucha ciągowego	Nie
Przekrój żyły	0.34 mm²	liczba żył	5
Ekranowane	Tak	Halogenki	Tak
izolacja	PVC	Przyspieszenie	7 m/s²
promień zgięcia, min., ułożony na stałe	10 x średnica kabla	Cykle gięcia	5 milionów
Przekrój przewodu (druk/online)	2 x 0,34 mm² + 2 x 0,22 mm²	odporność na rozprzestrzenianie się płomienia	According to IEC 60754-1
Prędkość	180 m/min	Materiał płaszcza	PVC
Długość kabla jest konfigurowana	Nie	Zewnętrzna okładzina zgodnie z UL AWM style	2571 (80 °C)
Kabel hybrydowy	Nie	Sieciowane radiacyjnie	Nie
Odporność na iskry spawalnicze	Nie	Kodowanie kolorami	czerwony, czarny, biały, niebieski
Zakres temperatur, stały	-40...80 °C	Odporne na ściegi spawalnicze	Nie
Zakres temperatur, zmienny, min. / maks.	-25...80 °C	Liczba biegunów	5
Średnica zewnętrzna	6.7 mm ± 0.3 mm		

Dane ogólne techniczne

kodowanie	Kodowanie A	Ścieżka połączenia	M12 / M12
Powierzchnia styku	pozłacany	LED	Nie
Wykonanie	styk, prosty — gniazdo, 90°	Podstawowy materiał obudowy	PUR
Materiał styków	CuZn35PB2	Napięcie znamionowe	125 V
Znamionowe natężenie prądu	4 A	Stopień ochrony	IP67
Cykle wpinania	≥ 100	Stopień zanieczyszczenia	3
zmostkowany	Nie	Materiał pierścienia gwintowanego	mosiądz, niklowany
Zakres temperatury obudowy	-25...+80 °C	Moment dokręcający	M12: 0,8 - 1,2 Nm

Karta katalogowa

SAIL-M12GM12W-CD-2.0B

Weidmüller Interface GmbH & Co. KG
Klingenbergstraße 26
D-32758 Detmold
Germany

www.weidmueller.com

Dane techniczne

Specjalne standardy dla kabli

Gazy trujące	According to EN-50267-2-1

Standardy ogólne

Norma dot. łączników wtykowych	IEC 61076-2-101

Właściwości elektryczne

Napięcie znamionowe	125 V

wtyki lewe

Wtyk po lewej	M12, Kodowanie A, Liczba biegunów: 5, IP67, styk męski, prosty, wtyk, Ekranowane

wtyki prawe

Wtyk po prawej	M12, Kodowanie A, Liczba biegunów: 5, IP67, styk żeński, zakrzywiony 0°, wtyk, Ekranowane

Klasyfikacje

ETIM 8.0	EC002599	ETIM 9.0	EC002599
ETIM 10.0	EC002599	ECLASS 14.0	27-06-03-08
ECLASS 15.0	27-06-03-07		

SAIL-M12GM12W-CD-2.0B

Weidmüller Interface GmbH & Co. KG
Klingenbergstraße 26
D-32758 Detmold
Germany

www.weidmueller.com

Rysunki

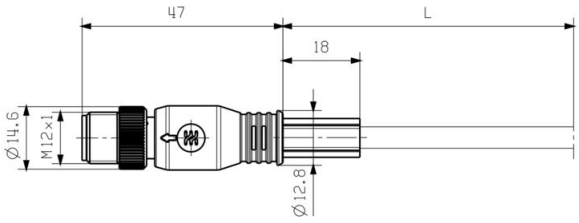

Male, straight

Rysunek wymiarowy

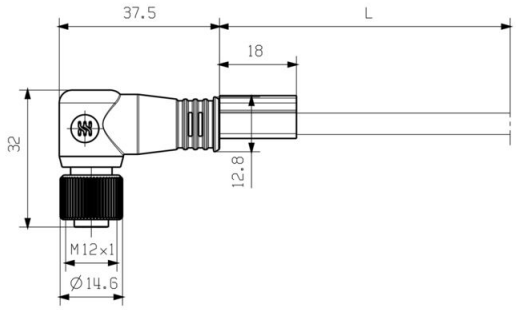

Socket angled

Schemat biegunów

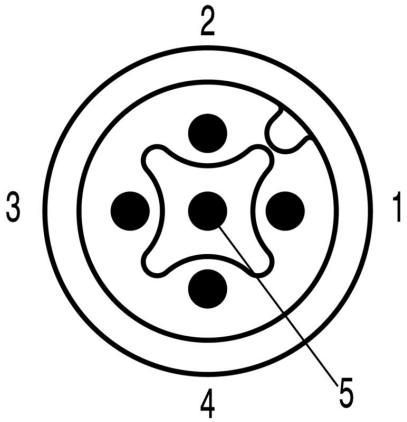

Pin

Schemat biegunów

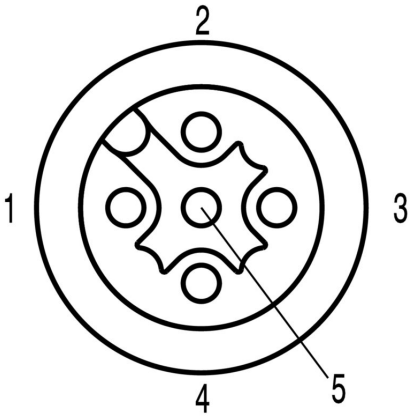

Socket

SAIL-M12GM12W-CD-2.0B

Weidmüller Interface GmbH & Co. KG
Klingenbergstraße 26
D-32758 Detmold
Germany

www.weidmueller.com

Rysunki

Schemat połączeń

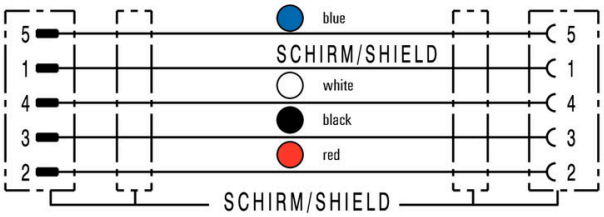

Idealne narzędzie: Screwty ® z regulacją momentu obrotowego



Light, securely screwed-in round plug-in connectors. Screwty set DM / VPE: 1 / Order No.: 1920000000 Adapters: M12, M12 F, M8, M8 F