Karta katalogowa

HDC S12/2 MC

Weidmüller Interface GmbH & Co. KG
Klingenbergstraße 26
D-32758 Detmold
Germany

www.weidmueller.com

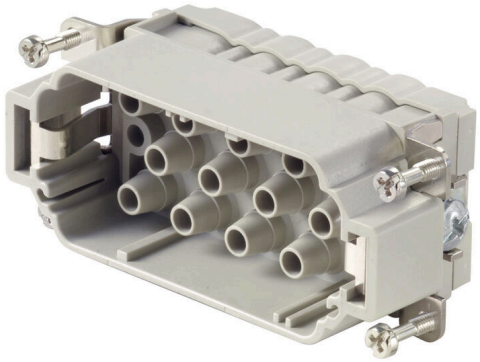

Seria MixMate charakteryzuje się tym, że w jednym złączu wtykowym jest możliwe jednoczesne przenoszenie dużych prądów i napięć pomiarowych, jak również sygnałów.
Płaszczyzna przyłączania przewodów została zaprojektowana jako zacisk zagniatany. Cenione połączenie zaciskane stosowano przez dziesięciolecia jako sprawdzony standard.
Styki zaciskowe nie są dostarczane wraz z wkładkami.
Przyłącze zaciskane

Ogólne dane zamówieniowe

Wersja	wkład HDC, Złącze męskie, 690 V, 40 A, Liczba biegunów: 14, Przyłącze zagniatane, Rozmiar instalacji: 6
Nr zam.	1023340000
Typ	HDC S12/2 MC
GTIN (EAN)	4032248739486
Ilość	1 szt.

Karta katalogowa

HDC S12/2 MC

Weidmüller Interface GmbH & Co. KG
Klingenbergstraße 26
D-32758 Detmold
Germany

www.weidmueller.com

Dane techniczne

Dopuszczenia

Atesty	
ROHS	Zgodny
UL File Number Search	Witryna UL
Nr certyfikatu (cURus)	E92202

Wymiary i masa

Głębokość	84.5 mm	Głębokość (cale)	3.3268 inch
Wysokość	38.6 mm	Wysokość (cale)	1.5197 inch
Szerokość	34 mm	Szerokość (cale)	1.3386 inch
Masa netto	62 g		

Temperatury

Temperatura graniczna	-40 °C ... 125 °C

Zgodność produktu z wymogami środowiska naturalnego

Status zgodności z dyrektywą RoHS	Zgodne, bez wyłączenia	
REACH SVHC	Potassium perfluorobutane sulfonate 29420-49-3	
SCIP	1609748e-c278-4c9b-b3d1-e6215d2988cd	
Odporność chemiczna	Substancja	Aceton
	Odporność chemiczna	Odporny
	Substancja	Amoniak, wodnisty
	Odporność chemiczna	Warunkowo odporny
	Substancja	Benzyna
	Odporność chemiczna	Odporny
	Substancja	Benzen
	Odporność chemiczna	Odporny
	Substancja	Olej napędowy
	Odporność chemiczna	Warunkowo odporny
	Substancja	Kwas octowy, stężony
	Odporność chemiczna	Odporny
	Substancja	Wodorotlenek potasu
	Odporność chemiczna	Warunkowo odporny
	Substancja	Metanol
	Odporność chemiczna	Warunkowo odporny
	Substancja	Olej silnikowy
	Odporność chemiczna	Warunkowo odporny
	Substancja	Ług rozcieńczony
	Odporność chemiczna	Odporny
	Substancja	Wodorofluorowęglowodory
	Odporność chemiczna	Warunkowo odporny
	Substancja	Zastosowanie na zewnątrz
	Odporność chemiczna	Warunkowo odporny

Dane ogólne

Liczba biegunów	14	moment dokręcający	0.5 Nm
cykle wtykania Ag	≥ 500	cykle wtykania Au	≥ 500
Rodzaj przyłącza	Przyłącze zagniatane	Rozmiar instalacji	6
Klasa palności wg UL 94	V-0	Rezystancja skrośna	≤2 mΩ

HDC S12/2 MC

Weidmüller Interface GmbH & Co. KG
Klingenbergstraße 26
D-32758 Detmold
Germany

www.weidmueller.com

Dane techniczne

Barwny	beżowy	Opór izolacji	1010 Ω
Materiał izolacyjny	PC ze wzmocnieniem włóknem szklanym (listowanie UL i kwalifikacja pasma)	grupa materiałów izolacyjnych	IIIa
moment dokręcający maks. złącze PE	2.5 Nm	Typ	Złącze męskie
Stopień zanieczyszczenia	3	moment dokręcający min. złącze PE	2 Nm
Materiał podstawowy	stop miedzi	Typoszereg	MixMate
Napięcie pomiarowe (DIN EN 61984)	690 V	Napięcie pomiarowe według UL/CSA	600 V AC/DC
Udarowe napięcie pomiarowe (DIN EN 61984)	8 kV	Prąd pomiarowy (DIN EN 61984)	40 A
bez halogenu	true	Produkt o niskiej dymotwórczości wg DIN EN 45545-2	Tak
BG	6	Liczba zestyków sygnałowych	2
Zestyk sygnałowy, typ	HD	Liczba zestyków zasilania	12
Zestyk zasilania, typ	HX		

wymiary

Szerokość	34 mm	długość cokołu	84.5 mm
wysokość wtyku	38.6 mm		

Dane przyłączeniowe PE

Rodzaj przyłącza PE	złącze śrubowe	rozmiar końcówki rowek (złącze PE)	SD 1,2 x 6,5
Długość odizolowania, przyłącze PE	13 mm	moment dokręcający maks. złącze PE	2.5 Nm
moment dokręcający min. złącze PE	2 Nm	Śruba mocująca	M 5
Przekrój pomiarowy	6 mm²	przekrój przewodu AWG (PE), min.	AWG 20
przekrój przewodu AWG (PE), maks.	AWG 10		

zestyk mocy

Rodzaj złącza zestyk mocy	Przyłącze zagniatane	
liczba biegunów zestyk mocy	12	
długość zdejmowanej izolacji zestyk mocy	9 mm	
obszar zacisku, zestyk mocy, maks.	6 mm²	
obszar zacisku, zestyk mocy, min.	1.5 mm²	
napięcie znamionowe (DIN EN 61984) zestyk mocy	690 V	
udarowe napięcie znamionowe (DIN EN 61984) zestyk mocy	8 kV	
prąd znamionowy (DIN EN 61984) zestyk mocy	40 A	
Moc prądu znamionowego w obwodzie (UR)	Przekrój poprzeczny połączenia AWG	AWG 10
	Prąd znamionowy	40 A
	Przekrój poprzeczny połączenia AWG	AWG 12
	Prąd znamionowy	20 A
	Przekrój poprzeczny połączenia AWG	AWG 14
	Prąd znamionowy	15 A
	Przekrój poprzeczny połączenia AWG	AWG 16
	Prąd znamionowy	10 A
Znamionowy sygnał prądowy w obwodzie (UR)	Przekrój poprzeczny połączenia AWG	AWG 14
	Prąd znamionowy	10 A
	Przekrój poprzeczny połączenia AWG	AWG 16
	Prąd znamionowy	8 A
	Przekrój poprzeczny połączenia AWG	AWG 18
	Prąd znamionowy	7 A
	Przekrój poprzeczny połączenia AWG	AWG 20

Weidmüller Interface GmbH & Co. KG
Klingenbergstraße 26
D-32758 Detmold
Germany

www.weidmueller.com

Dane techniczne

	Prąd znamionowy	5 A
	Przekrój poprzeczny połączenia AWG	AWG 22
	Prąd znamionowy	3 A
Znamionowy sygnał prądowy w obwodzie (cUR)	Przekrój poprzeczny połączenia AWG	AWG 14
	Prąd znamionowy	10 A
	Przekrój poprzeczny połączenia AWG	AWG 16
	Prąd znamionowy	8 A
	Przekrój poprzeczny połączenia AWG	AWG 18
	Prąd znamionowy	7 A
	Przekrój poprzeczny połączenia AWG	AWG 20
	Prąd znamionowy	5 A
	Przekrój poprzeczny połączenia AWG	AWG 22
	Prąd znamionowy	3 A
Moc prądu znamionowego w obwodzie (cUR)	Przekrój poprzeczny połączenia AWG	AWG 10
	Prąd znamionowy	24 A
	Przekrój poprzeczny połączenia AWG	AWG 12
	Prąd znamionowy	19 A
	Przekrój poprzeczny połączenia AWG	AWG 14
	Prąd znamionowy	14 A
	Przekrój poprzeczny połączenia AWG	AWG 16
	Prąd znamionowy	10 A

zestyk sygnałowy

rodzaj złącza zestyk sygnałowy	Przyłącze zagniatane	
liczba biegunów zestyk sygnałowy	2	
obszar zacisku, zestyk sygnałowy, maks.	2.5 mm²	
obszar zacisku, zestyk sygnałowy, min.	0.5 mm²	
długość zdejmowanej izolacji zestyk sygnałowy	8 mm	
napięcie znamionowe (DIN EN 61984) zestyk mocy	250 V	
udarowe napięcie znamionowe (DIN EN 61984) zestyk mocy	4 kV	
prąd znamionowy (DIN EN 61984) zestyk mocy	10 A	
Moc prądu znamionowego w obwodzie (UR)	Przekrój poprzeczny połączenia AWG	AWG 10
	Prąd znamionowy	40 A
	Przekrój poprzeczny połączenia AWG	AWG 12
	Prąd znamionowy	20 A
	Przekrój poprzeczny połączenia AWG	AWG 14
	Prąd znamionowy	15 A
	Przekrój poprzeczny połączenia AWG	AWG 16
	Prąd znamionowy	10 A
Znamionowy sygnał prądowy w obwodzie (UR)	Przekrój poprzeczny połączenia AWG	AWG 14
	Prąd znamionowy	10 A
	Przekrój poprzeczny połączenia AWG	AWG 16
	Prąd znamionowy	8 A
	Przekrój poprzeczny połączenia AWG	AWG 18
	Prąd znamionowy	7 A
	Przekrój poprzeczny połączenia AWG	AWG 20
	Prąd znamionowy	5 A
	Przekrój poprzeczny połączenia AWG	AWG 22
	Prąd znamionowy	3 A
Znamionowy sygnał prądowy w obwodzie (cUR)	Przekrój poprzeczny połączenia AWG	AWG 14
	Prąd znamionowy	10 A
	Przekrój poprzeczny połączenia AWG	AWG 16
	Prąd znamionowy	8 A
	Przekrój poprzeczny połączenia AWG	AWG 18

Weidmüller Interface GmbH & Co. KG
Klingenbergstraße 26
D-32758 Detmold
Germany

www.weidmueller.com

Dane techniczne

	Prąd znamionowy	7 A
	Przekrój poprzeczny połączenia AWG	AWG 20
	Prąd znamionowy	5 A
	Przekrój poprzeczny połączenia AWG	AWG 22
	Prąd znamionowy	3 A
Moc prądu znamionowego w obwodzie (cUR)	Przekrój poprzeczny połączenia AWG	AWG 10
	Prąd znamionowy	24 A
	Przekrój poprzeczny połączenia AWG	AWG 12
	Prąd znamionowy	19 A
	Przekrój poprzeczny połączenia AWG	AWG 14
	Prąd znamionowy	14 A
	Przekrój poprzeczny połączenia AWG	AWG 16
	Prąd znamionowy	10 A

wersja

przekrój przyłączeniowy przewodu AWG, maks.	AWG 10	Długość usunięcia izolacji przyłącza pomiarowego	9 mm
Rodzaj przyłącza	Przyłącze zagniatane	Rozmiar instalacji	6
Rezystancja skrośna	≤2 mΩ	przekrój przyłącza przewodu AWG, min.	AWG 16
Przekrój przyłącza przewodu, jednodrutowy, max.	6 mm²	Przekrój przyłącza przewodu, jednodrutowy, min.	0.5 mm²
Przekrój przyłącza przewodu, cienki przewód wielodrutowy z tulejkami kablowymi DIN 46228/4, maks.	6 mm²	Przekrój przyłącza przewodu, cienki przewód wielodrutowy z tulejkami kablowymi DIN 46228/4, min.	0.5 mm²
Przekrój przyłącza przewodu, z cienkiego drutu, maks.	6 mm²	Przekrój przyłącza przewodu, cienki przewód wielodrutowy, min.	0.5 mm²
Przekrój przyłącza przewodu, maks.	6 mm²	Przekrój przyłącza przewodu, min.	1.5 mm²
Materiał podstawowy	stop miedzi	BG	6

Klasyfikacje

ETIM 8.0	EC000438	ETIM 9.0	EC000438
ETIM 10.0	EC000438	ECLASS 14.0	27-44-02-05
ECLASS 15.0	27-44-02-05		

HDC S12/2 MC

Weidmüller Interface GmbH & Co. KG
Klingenbergstraße 26
D-32758 Detmold
Germany

www.weidmueller.com

Rysunki

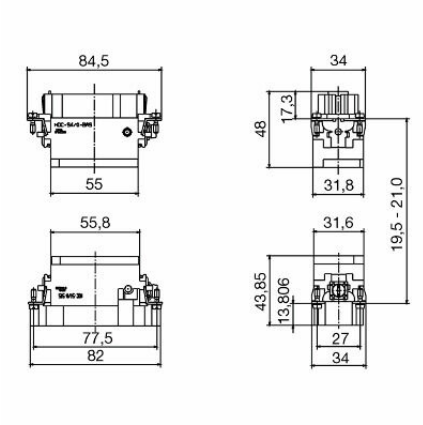

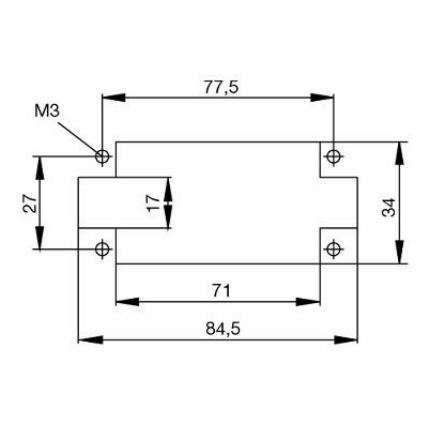

Weidmüller Interface GmbH & Co. KG
Klingenbergstraße 26
D-32758 Detmold
Germany

www.weidmueller.com

Akcesoria

Wkrętaki z końcówką płaską

Wkrętak do śrub rowkowych z izolacją VDE, SDI DIN 7437, ISO 2380/2, napęd zgodny z DIN 5264, ISO 2380/1, rękojeść SoftFinish

Ogólne dane zamówieniowe

Typ	SDIS 1.2X6.5X150	Wersja
Nr zam.	9008420000	Wkrętak, Wkrętak
GTIN (EAN)	4032248056385	
Ilość	1 ST	
Typ	SDS 1.2X6.5X150	Wersja
Nr zam.	9009010000	Wkrętak, Wkrętak
GTIN (EAN)	4032248266869	
Ilość	1 ST	

Wkrętaki z końcówką krzyżową, typu Phillips

Wkrętak do śrub z rowkiem krzyżowym z izolacją VDE, Typ Phillips, SDIK PH DIN 7438, ISO 8764/2-PH, uchwyt zgodny z ISO 8764-PH, rękojeść SoftFinish

Ogólne dane zamówieniowe

Typ	SDIK PH2	Wersja
Nr zam.	9008580000	Wkrętak, Wkrętak
GTIN (EAN)	4032248056576	
Ilość	1 ST	
Typ	SDK PH2	Wersja
Nr zam.	9008490000	Wkrętak, Wkrętak
GTIN (EAN)	4032248056484	
Ilość	1 ST	

HDC S12/2 MC

Weidmüller Interface GmbH & Co. KG
Klingenbergstraße 26
D-32758 Detmold
Germany

www.weidmueller.com

Akcesoria

Wkrętaki z końcówką płaską

Wkrętak do śrub rowkowych z izolacją VDE, SDI DIN 7437, ISO 2380/2, napęd zgodny z DIN 5264, ISO 2380/1, rękojeść SoftFinish

Ogólne dane zamówieniowe

Typ	SDIS 0.6X3.5X100	Wersja
Nr zam.	9008390000	Wkrętak, Wkrętak
GTIN (EAN)	4032248056354	
Ilość	1 ST	
Typ	SDS 0.6X3.5X100	Wersja
Nr zam.	9008330000	Wkrętak, Wkrętak
GTIN (EAN)	4032248056286	
Ilość	1 ST	

Crimping tools

Praski do styków toczonych
Wymuszona blokada gwarantuje wysoką jakość zacisku Możliwość odblokowania przy ewentualnym błędzie w obsłudze Ogranicznik zapewnia dokładne pozycjonowanie styków

Ogólne dane zamówieniowe

Typ	CTIN CM 1.6/2.5	Wersja
Nr zam.	9205430000	Narzędzie do zaciskania, Narzędzie do zaciskania terminali, 0.14mm²,
GTIN (EAN)	4032248733446	6mm², poczw. Zagniatanie karbowane
Ilość	1 ST	

Narzędzia do usuwania styków

Firma Weidmüller oferuje szeroki wybór narzędzi do zagniatania, usuwania styków oraz do kabli światłowodowych.

HDC S12/2 MC

Weidmüller Interface GmbH & Co. KG
Klingenbergstraße 26
D-32758 Detmold
Germany

www.weidmueller.com

Akcesoria

Ogólne dane zamówieniowe

Typ	REMOVAL TOOL HD	Wersja
Nr zam.	1866730000	Narzędzia, Narzędzie do demontażu styków
GTIN (EAN)	4032248437054	
Ilość	1 ST	

zestyki zaciskane HX

Zaciskanie to bezpieczny i niezawodny pod względem elektrycznym i mechanicznym sposób łączenia przewodu i styku. Idealne łączenie zaciskane jest gazoszczelne i odporne na korozję.

Ogólne dane zamówieniowe

Typ	HDC C HX SM1.5AG	Wersja
Nr zam.	1002910000	Złącza przemysłowe, Styk zaciskany, MixMate, Złącze męskie, Przekrój
GTIN (EAN)	4032248697090	przyłącza przewodu, maks.: 1.5, toczony, stop miedzi
Ilość	25 ST	
Typ	HDC C HX SM2.5AG	Wersja
Nr zam.	1002920000	Złącza przemysłowe, Styk zaciskany, MixMate, Złącze męskie, Przekrój
GTIN (EAN)	4032248697106	przyłącza przewodu, maks.: 2.5, toczony, stop miedzi
Ilość	25 ST	
Typ	HDC C HX SM4.0AG	Wersja
Nr zam.	1002930000	Złącza przemysłowe, Styk zaciskany, MixMate, Złącze męskie, Przekrój
GTIN (EAN)	4032248697212	przyłącza przewodu, maks.: 4, toczony, stop miedzi
Ilość	25 ST	
Typ	HDC C HX SM6.0AG	Wersja
Nr zam.	1002940000	Złącza przemysłowe, Styk zaciskany, MixMate, Złącze męskie, Przekrój
GTIN (EAN)	4032248697229	przyłącza przewodu, maks.: 6, toczony, stop miedzi
Ilość	25 ST	

zestyki zaciskane HD

Zaciskanie to bezpieczny i niezawodny pod względem elektrycznym i mechanicznym sposób łączenia przewodu i styku. Idealne łączenie zaciskane jest gazoszczelne i odporne na korozję.

Ogólne dane zamówieniowe

Typ	HDC-C-HD-SM0.14-0.37AG	Wersja
Nr zam.	1651520000	Złącza przemysłowe, Styk zaciskany, HD, HDD, HQ, MixMate, Złącze
GTIN (EAN)	4008190400194	męskie, Przekrój przyłącza przewodu, maks.: 0.37, toczony, stop
Ilość	100 ST	miedzi

HDC S12/2 MC

Weidmüller Interface GmbH & Co. KG
Klingenbergstraße 26
D-32758 Detmold
Germany

www.weidmueller.com

Akcesoria

Typ	HDC-C-HD-SM0.5AG	Wersja
Nr zam.	1651530000	Złącza przemysłowe, Styk zaciskany, HD, HDD, HQ, MixMate, Złącze
GTIN (EAN)	4008190400200	męskie, Przekrój przyłącza przewodu, maks.: 0.5, toczony, stop miedzi
Ilość	100 ST	
Typ	HDC-C-HD-SM0.75-1.00AG	Wersja
Nr zam.	1601750000	Złącza przemysłowe, Styk zaciskany, HD, HDD, HQ, MixMate, Złącze
GTIN (EAN)	4008190134280	męskie, Przekrój przyłącza przewodu, maks.: 1, toczony, stop miedzi
Ilość	100 ST	
Typ	HDC-C-HD-SM1.5AG	Wersja
Nr zam.	1651550000	Złącza przemysłowe, Styk zaciskany, HD, HDD, HQ, MixMate, Złącze
GTIN (EAN)	4008190400224	męskie, Przekrój przyłącza przewodu, maks.: 1.5, toczony, stop miedzi
Ilość	100 ST	
Typ	HDC-C-HD-SM2.5AG	Wersja
Nr zam.	1651560000	Złącza przemysłowe, Styk zaciskany, HD, HDD, HQ, MixMate, Złącze
GTIN (EAN)	4008190400231	męskie, Przekrój przyłącza przewodu, maks.: 2.5, toczony, stop miedzi
Ilość	100 ST	
Typ	HDC-C-HD-SM0.14-0.37AU	Wersja
Nr zam.	1651620000	Złącza przemysłowe, Styk zaciskany, HD, HDD, HQ, MixMate, Złącze
GTIN (EAN)	4008190400293	męskie, Przekrój przyłącza przewodu, maks.: 0.37, toczony, stop
Ilość	100 ST	miedzi
Typ	HDC-C-HD-SM0.5AU	Wersja
Nr zam.	1651630000	Złącza przemysłowe, Styk zaciskany, HD, HDD, HQ, MixMate, Złącze
GTIN (EAN)	4008190400309	męskie, Przekrój przyłącza przewodu, maks.: 0.5, toczony, stop miedzi
Ilość	100 ST	
Typ	HDC-C-HD-SM0.75-1.00AU	Wersja
Nr zam.	1651640000	Złącza przemysłowe, Styk zaciskany, HD, HDD, HQ, MixMate, Złącze
GTIN (EAN)	4008190400316	męskie, Przekrój przyłącza przewodu, maks.: 1, toczony, stop miedzi
Ilość	100 ST	
Typ	HDC-C-HD-SM1.5AU	Wersja
Nr zam.	1651650000	Złącza przemysłowe, Styk zaciskany, HD, HDD, HQ, MixMate, Złącze
GTIN (EAN)	4008190400323	męskie, Przekrój przyłącza przewodu, maks.: 1.5, toczony, stop miedzi
Ilość	100 ST	
Typ	HDC-C-HD-SM2.5AU	Wersja
Nr zam.	1651660000	Złącza przemysłowe, Styk zaciskany, HD, HDD, HQ, MixMate, Złącze
GTIN (EAN)	4008190400330	męskie, Przekrój przyłącza przewodu, maks.: 2.5, toczony, stop miedzi
Ilość	100 ST	