데이터 시트

FP IOT MD01 4EU S2 00000

Weidmüller Interface GmbH & Co. KG
Klingenbergstraße 26
D-32758 Detmold
Germany

www.weidmueller.com

IoT- 게이트웨이의 특징

- MDA(머신 데이터 수집)를 지원하고 현장 기기 액세스와 다양한 프로토콜 및 인터페이스를 통한 PLC'를 제공합니다
- 자체 IT 시스템 뿐 아니라 공용 클라우드 시스템의 인터페이스를 지원합니다
- 오픈 IoT 표준 Node-RED를 통해 엣지에서의 사전 처리를 통해 데이터 트래픽을 감소시킵니다
- 바이드ü뮬러 u-link 원격 액세스 서비스를 통해 간편하고 안전하게 원격으로 유지관리합니다
- 작은 몸체 안에 가장 널리 사용되는 통신 인터페이스가 모두 포함되어 있습니다
- 강력한 커뮤니티 지원이 있는 오픈 프로그래밍 플랫폼 Node-RED 사용

일반 주문 데이터

버전	FieldPower® IoT-Box, LAN, Wireless, IP54
주문 번호	8000058270
유형	FP IOT MD01 4EU S2 00000
GTIN (EAN)	4064675384618
수량	1 items

FP IOT MD01 4EU S2 00000

Weidmüller Interface GmbH & Co. KG
Klingenbergstraße 26
D-32758 Detmold
Germany

www.weidmueller.com

기술 데이터

승인

승인	CE UKCA
ROHS	준수

치수 및 중량

깊이	155 mm	깊이 (인치)	6.1024 inch
높이	433 mm	높이 (인치)	17.0472 inch
너비	228 mm	폭 (인치)	8.9764 inch
순중량	2445 g		

온도

보관 온도	-40 °C...85 °C	작동 온도	-20 °C...40 °C
습도	5 ~ 95%, 응결 없음		

환경 제품 규정 준수

RoHS 준수 상태	준수, 예외 존재
RoHS 면제(해당되거나 알려진 경우)	6c, 7a, 7cI
REACH SVHC	Lead 7439-92-1, Potassium perfluorobutane sulfonate 29420-49-3, Lead monoxide 1317-36-8
SCIP	d6f9e3fe-0f29-41d1-a537-4e62eab21ef2

입력

권장 백업 퓨즈	2 A / DI, 안전 퓨즈 6 A, Char. B, 회로 차단기 2...4 A, Char. C, 회로 차단기	주파수 범위 AC	45...65 Hz
입력 전압(전압 모드 입력)	85...264 V AC (경감 @ 100 V AC), 옵션 24V 외부 공급	입력 퓨즈(내부)	예
AC 전류 소비량	0.5 A @ 230 V AC / 1.0 A @ 100 V AC	유입 전류	최대 40 A

출력

결선 방식	PUSH IN	출력 전압 유형	DC
출력 전압	optional: max. 950 mA / 24 V		

케이블 글랜드

케이블 글랜드 수	1	케이블 글랜드 클램핑 면적, 최소	6 mm
케이블 글랜드 재질	폴리아미드 6	케이블 글랜드 클램핑 면적, 최대	12 mm

시스템 데이터

프로세서	Dual Core ARM Cortex A9, 600 MHz	메모리 (플래시)	4 GB
실시간 시계	용량 버퍼 처리(최대 5일)		

일반 데이터

UL 94 가연성 등급	V-0

FP IOT MD01 4EU S2 00000

Weidmüller Interface GmbH & Co. KG
Klingenbergstraße 26
D-32758 Detmold
Germany

www.weidmueller.com

기술 데이터

전원 공급

공급 전압	24 V DC

클램핑 용량

연결 데이터 - 단자대 스트립	와이어 결선 방식	PUSH IN	
	컨덕터 결선 단면적, 솔리드, 최대	2.5 mm²	
	컨덕터 결선 단면적, 솔리드, 최소	0.50 mm²	
	컨덕터 결선 단면적, 연선, 최대	2.50 mm²	
	와이어 결선 단면적, 연선, 최소	0.50 mm²	
	컨덕터 결선 단면적, 매우 가는 연선, 최대	2.50 mm²	
	컨덕터 결선 단면적, 가는 연선, 최소	0.50 mm²	
	컨덕터 결선 단면적, 가장 가는 연선, 최대	2.50 mm²	
	컨덕터 연선 단면적, 가장 가는 연선, 최소	0.50 mm²	
	컨덕터 결선 단면적, 와이어 및 종단 페룰 채용	전선 종단 페룰 유형	플라스틱 칼라 채용 12 mm
		표준	DIN 46228/1
		단면적, 최소	0.5 mm²
		단면적, 최대	2.5 mm²
		전선 종단 페룰 유형	플라스틱 칼라 채용 12 mm
		표준	DIN 46228/4
		단면적, 최소	0.5 mm²
		단면적, 최대	2.5 mm²
		전선 종단 페룰 유형	플라스틱 칼라 채용 8 mm
		표준	DIN 46228/1
		단면적, 최소	0.5 mm²
		단면적, 최대	2.5 mm²
		전선 종단 페룰 유형	플라스틱 칼라 채용 8 mm
		표준	DIN 46228/4
		단면적, 최소	0.5 mm²
		단면적, 최대	2.5 mm²
		전선 종단 페룰 유형	트윈 페럴
		단면적, 최소	0.5 mm²
		단면적, 최대	2.5 mm²

일반 사양

설치 권고	덮개 스크류 포함	보호 등급	IP54
기본 재질	폴리카보네이트, 유리 섬유 강화, PC	컬러 코드	검정, 투명
UL 94 가연성 등급	V-0	커버 부착	TX20 스크류
커버 스크류 토크	2 Nm	인클로저 장착	고정 러그

입력

권장 백업 퓨즈	2 A / DI, 안전 퓨즈 6 A, Char. B, 회로 차단기 2...4 A, Char. C, 회로 차단기	주파수 범위 AC	45...65 Hz
입력 전압(전압 모드 입력)	85...264 V AC (경감 @ 100 V AC), 옵션 24V 외부 공급	AC 전류 소비량	0.5 A @ 230 V AC / 1.0 A @ 100 V AC
유입 전류	최대 40 A	입력 퓨즈(내부)	예

FP IOT MD01 4EU S2 00000

Weidmüller Interface GmbH & Co. KG
Klingenbergstraße 26
D-32758 Detmold
Germany

www.weidmueller.com

기술 데이터

출력

출력 전압 유형	DC	출력 전압	optional: max. 950 mA / 24 V

시스템 데이터

메모리(RAM)	1 GB, DDR3	프로세서	Dual Core ARM Cortex A9, 600 MHz
메모리 (플래시)	4 GB	실시간 시계	용량 버퍼 처리(최대 5일)

VPN

u-link	바이드뮬러 u-link 클라우드를 통한 오픈 VPN 기반 원격 액세스 서비스

기술 데이터

컬러 코드	검정, 투명	하우징 기본 재질	폴리카보네이트 유리 섬유 강화
장착 유형	스크류 장착, 고정 러그	보호 등급	IP54
속도	Fast Ethernet		

인터페이스

이더넷 포트	2	RJ45 포트	10/100/1000BaseT(X), 자동 협상, 풀/하프 듀플렉스 모드, Auto MDI/MDI-X 포트
포트 수	2x RJ45 10/100/1000BaseT(X), 1x RS-232	디지털 출력	1x, 19.2 ~ 28V 고, 최대 1A
디지털 입력	2x, >10V 고, <3.6V 저, 최대 30V DC	SIM 카드 슬롯형	Micro-SIM
외부 안테나 커넥터	SMA (소켓)	USB 포트	1x USB 2.0(타입 A, 최대 500 mA)
직렬 포트	1x RS232/RS485	SIM 카드 슬롯 개수	1

전원 공급

공급 전압	24 V DC	
유입 전류	최대 40 A	
전압 공급 범위	전압 유형	DC
	전압, 최소	19.2 V
	전압, 최대	28 V
전류 소비량	전압	24 V
	전류	0.24 A

환경 조건

작동 온도, 최대	40 °C	작동 온도, 최소	-20 °C
습도	5 ~ 95%, 응결 없음	보관 온도, 최대	85 °C
보관 온도, 최소	-40 °C		

모바일 무선 인터페이스

전속 속도 모바일 무선	LTE 카테고리	CAT 4
	다운로드 속도, 최대	150 Mbit/s

FP IOT MD01 4EU S2 00000

Weidmüller Interface GmbH & Co. KG
Klingenbergstraße 26
D-32758 Detmold
Germany

www.weidmueller.com

기술 데이터

	업로드 속도, 최대	50 Mbit/s
무선 모듈	초고속 무선 인터넷 액세스를 위한 LTE/HSPA+ 다중 대역 무선 모듈 (4G/3G/2G)	
주파수 대역	LTE: 2100MHz (B1), 1800MHz (B3), 850MHz (B5), 2600MHz (B7), 900MHz (B8), 800MHz (B20), 2600MHz (B38), 2300MHz (B40), 2600MHz (B41), UMTS/WCDMA: 2100MHz (B1), 850MHz (B5), 900MHz (B8), GSM/GPRS/EDGE: 900MHz (B8), 1800MHz (B3)	

분류

ETIM 6.0	EC001099	ETIM 7.0	EC001099
ETIM 8.0	EC001099	ETIM 9.0	EC001099
ETIM 10.0	EC001099	ECLASS 9.0	19-17-01-00
ECLASS 9.1	19-17-01-00	ECLASS 10.0	19-17-05-90
ECLASS 11.0	19-17-05-90	ECLASS 12.0	19-17-05-90
ECLASS 13.0	19-17-05-90	ECLASS 14.0	19-17-05-90
ECLASS 15.0	19-17-05-90		

FP IOT MD01 4EU S2 00000

Weidmüller Interface GmbH & Co. KG
Klingenbergstraße 26
D-32758 Detmold
Germany

www.weidmueller.com

도면

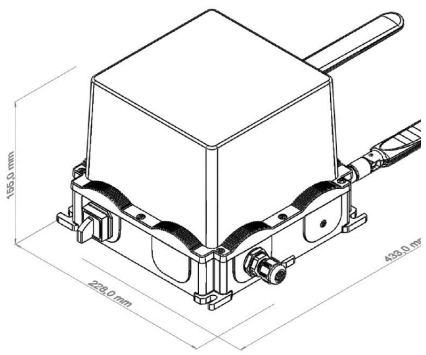

FP IOT MD01 4EU S2 00000

Weidmüller Interface GmbH & Co. KG
Klingenbergstraße 26
D-32758 Detmold
Germany

www.weidmueller.com

액세서리

꺾임, 케이블 글랜드 포함

IEC 60603-7-51 적합 RJ45 플러그인 커넥터(무공구).

일반 주문 데이터

유형	IE-PS-RJ45-FH-90-P-1.6	버전
주문 번호	1518100000	RJ45 플러그, 천공 접점 포함, 90°, 4x90°, Cat.5(ISO/IEC 11801),
GTIN (EAN)	4050118325232	PROFINET
수량	1 ST	

일자 스크류드라이버

VDE 절연 일자 스크류드라이버, SDI DIN 7437, ISO 2380/2, DIN 5264, ISO 2380/1에 따른 드라이브 출력. SoftFinish 그립

일반 주문 데이터

유형	SDIS 0.6X3.5X100	버전
주문 번호	2749810000	스크류드라이버, 블레이드 폭(B): 3.5 mm, 블레이드 길이: 100 mm,
GTIN (EAN)	4050118897012	블레이드 두께(A): 0.6 mm
수량	1 ST	

DMS PRO

바이드뮬러의 토크 스크류드라이버는 인체공학적으로 설계되어 있기 때문에 한 손만으로도 충분히 사용이 가능합니다. 어떤 설치 위치에서 사용해도 피로감을 유발하지 않습니다. 또한 자동 토크 리미터가 통합되어 있으며, 재현 정확도가 높습니다.

일반 주문 데이터

유형	DMS PRO	버전
주문 번호	1479120000	Mounting tool
GTIN (EAN)	4050118287011	
수량	1 ST	

FP IOT MD01 4EU S2 00000

Weidmüller Interface GmbH & Co. KG
Klingenbergstraße 26
D-32758 Detmold
Germany

www.weidmueller.com

액세서리

비트 E6,3 - Torx®

바이드뮬러의 비트는 뛰어난 품질, 제품의 다양성과 효율성 측면에서 사용자들에게 큰 사랑을 받고 있습니다. 컴퓨터가 제어하는 경화법은 바이드뮬러가 높은 품질 표준을 지속적으로 유지할 수 있도록 보장합니다.
고품질의 원자재를 사용함으로써 관련 DIN 표준에 지정된 토크보다 훨씬 높은 토크에 이를 수 있습니다.
• DIN 5261 - PH/PZ 비트,
• DIN 5263 - 일자 비트,
• Camcar 표준 - TORX 비트
높은 토크에서도 긴 수명을 보장하므로 일반적인 상황에서 매우 이상적인 솔루션이 될 수 있습니다.
이점은 다음과 같습니다.
• 모든 스크류 유형에 적합합니다. 경도(59-61 HRC)가 뛰어나기 때문에 수동 공구나 전동 공구와 함께 사용할 수 있습니다.
• 뛰어난 마모 저항으로 기대 수명이 높습니다.
• 모든 DIN 스크류에서 최적의 피팅이 가능하기 때문에 마모가 적고 토크 전달이 뛰어납니다.
• 일관된 높은 품질로 관련 ISO 표준에 따라 전문가적 품질 기준을 충족할 수 있도록 제조되었습니다.

일반 주문 데이터

유형	BIT E6,3 T20 X 150	버전
주문 번호	2821510000	조립 공구
GTIN (EAN)	4064675359050	
수량	5 ST	