데이터 시트

SPE P20 R1H 2.1 6 N/N TU

Weidmüller Interface GmbH & Co. KG
Klingenbergstraße 26
D-32758 Detmold
Germany

www.weidmueller.com

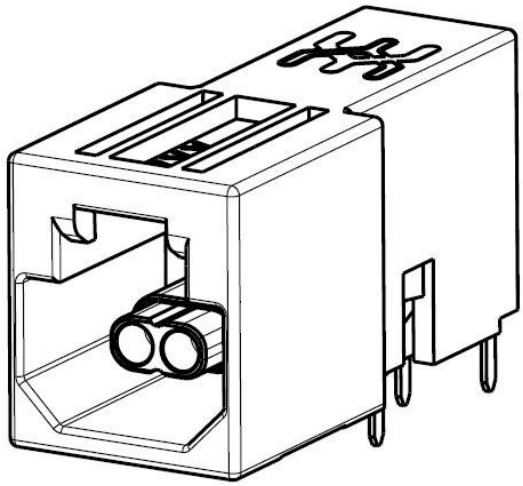

SPElink®

싱글 페어 이더넷 PCB 소켓
싱글 페어 이더넷(SPE)은 데이터와 전력 공급을 와이어 한 쌍으로 모두 처리하는 기술입니다.
이러한 이점 때문에 SPE는 현장을 비롯해 여러 환경에서 다양하게 활용될 것으로 기대되고 있습니다.
싱글 페어 이더넷(SPE)의 이점:

- 일관성: SPE는 센서에서 클라우드까지 균일한 이더넷 기반 커뮤니케이션을 제공합니다.
- 미래 대비: Industry 4.0과 IIoT의 핵심 기술입니다.
- 유연성: 최대 범위 1,000m, 전송 속성 최대 1Gbps로 다양한 응용 분야에서 활용 가능합니다.
- 혁신성: 더 가볍고, 공간을 덜 차지하며, 설치도 상대적으로 수월합니다.

일반 주문 데이터

버전	, SPE (Single Pair Ethernet), 클립온 플랜지, THT/THR 용접 결선, 1.80 mm, 극 수: 2, 90°, 솔더 핀 길이(l): 2.1 mm, Ni/Au, 검정, Tube
주문 번호	3150600000
유형	SPE P20 R1H 2.1 6 N/N TU
GTIN (EAN)	4099987609906
수량	61 items
패키징	Tube

SPE P20 R1H 2.1 6 N/N TU

Weidmüller Interface GmbH & Co. KG
Klingenbergstraße 26
D-32758 Detmold
Germany

www.weidmueller.com

기술 데이터

치수 및 중량

깊이	21.5 mm	깊이 (인치)	0.8465 inch
높이	10.3 mm	높이 (인치)	0.4055 inch
가장 낮은 버전의 높이	10.3 mm	너비	9 mm
폭 (인치)	0.3543 inch	순중량	1.5 g

온도

설치 온도	-40 °C ... 85 °C

전기 속성

절연 강도, 접점/차폐	2250 V DC	절연 강도, 접점/접점	1000 V DC
절연 저항	≥ 500 MΩ	공칭 전압	72 V
PoE / PoE+	IEEE 802.3bu / cg 적합 PoDL		

시스템 사양

극 수	2	LED	아니요
솔더 핀 길이(l)	2.1 mm	PCB에 장착	THT/THR 용접 결선
피치(인치)(P)	0.071 "	차폐 재질	CuSn
차폐	Yes	측면 종단, 특성	클립온 플랜지
전송 속도	10/100 MBit/s, 1000 MBit/s, 10/100/1000 MBit/s	결선 유형	용접 결선
범주	CAT B (ISO/IEC 63171)	피치(mm)(P)	1.80 mm
보호 등급	IP20	플러그 주기	750
외향 엘보	90°	차폐 표면	주석 도금
성능 카테고리	CAT B (ISO/IEC 63171) 10/100 MBit/s, 1000 MBit/s, 10/100/1000 MBit/s	솔더링 프로세스	리플로우 솔더링, 수작업 솔더링, 웨이브 솔더링
래치 옵션	상단	솔더핀 크기	8각형

자재 데이터

절연재	LCP, PA 9T	컬러 코드	검정
컬러 차트(유사)	RAL 9011	절연 저항	≥ 500 MΩ
Moisture Level (MSL)	1	UL 94 가연성 등급	V-0
접점 기본 재질	CuMg	접점 재질	구리 합금
접점 표면	Ni/Au	용접 결선의 레이어 구조	2...4 µm Ni / ≥ 0.25 µm Au
플러그 접점의 레이어 구조	2...4 µm Ni / ≥ 0.25 µm Au	보관 온도, 최소	-40 °C
보관 온도, 최대	85 °C	작동 온도, 최소	-40 °C
작동 온도, 최대	85 °C		

패키징

패키징	Tube	VPE 길이	0.00 mm
VPE 폭	0.00 mm	VPE 높이	0.00 mm

중요 참고 사항

참고 사항

SPE P20 R1H 2.1 6 N/N TU

Weidmüller Interface GmbH & Co. KG
Klingenbergstraße 26
D-32758 Detmold
Germany

www.weidmueller.com

기술 데이터

분류

ETIM 8.0	EC002637	ETIM 9.0	EC002637
ETIM 10.0	EC002637	ECLASS 14.0	27-46-02-01
ECLASS 15.0	27-46-02-01		

SPE P20 R1H 2.1 6 N/N TU

Weidmüller Interface GmbH & Co. KG
Klingenbergstraße 26
D-32758 Detmold
Germany

www.weidmueller.com

도면