데이터 시트

IE-PCB-SPE-P-90V2.1-THR-YG/YG RL

Weidmüller Interface GmbH & Co. KG
Klingenbergstraße 26
D-32758 Detmold
Germany

www.weidmueller.com

SPElink®

RoHS COMPLIANT

싱글 페어 이더넷 PCB 소켓
싱글 페어 이더넷(SPE)은 데이터와 전력 공급을 와이어 한 쌍으로 모두 처리하는 기술입니다.
이러한 이점 때문에 SPE는 현장을 비롯해 여러 환경에서 다양하게 활용될 것으로 기대되고 있습니다.
싱글 페어 이더넷(SPE)의 이점:

- 일관성: SPE는 센서에서 클라우드까지 균일한 이더넷 기반 커뮤니케이션을 제공합니다.
- 미래 대비: Industry 4.0과 IIoT의 핵심 기술입니다.
- 유연성: 최대 범위 1,000m, 전송 속성 최대 1Gbps로 다양한 응용 분야에서 활용 가능합니다.
- 혁신성: 더 가볍고, 공간을 덜 차지하며, 설치도 상대적으로 수월합니다.

일반 주문 데이터

버전	PCB 플러그인 커넥터, SPE (Single Pair Ethernet), 클립온 플랜지, THT/THR 용접 결선, 1.80 mm, 극수: 2, 90°, 솔더 핀 길이(l): 2.1 mm, Ni/Au, 검정, Tape
주문 번호	2795120000
유형	IE-PCB-SPE-P-90V2.1-THR-YG/YG RL
GTIN (EAN)	4064675119227
수량	100 items
패키징	Tape
배송 상태	향후에는 이 품목을 더 이상 사용할 수 없습니다.
이용가능 기간	2026-06-30T00:00:00+02:00
대체용 제품	SPE P20 R1H 2.1 6 YG/YG TU

작성 날짜 13.03.2026 10:13:45 MEZ

IE-PCB-SPE-P-90V2.1-THR-YG/YG RL

Weidmüller Interface GmbH & Co. KG
Klingenbergstraße 26
D-32758 Detmold
Germany

www.weidmueller.com

기술 데이터

승인

승인	cULus
ROHS	준수
UL File Number Search	UL 웹사이트
인증 번호(cURus)	E316369

치수 및 중량

깊이	19.9 mm	깊이 (인치)	0.7835 inch
높이	10.9 mm	높이 (인치)	0.4291 inch
너비	7.52 mm	폭 (인치)	0.2961 inch
순중량	5.93 g		

온도

설치 온도	

환경 제품 규정 준수

RoHS 준수 상태	준수, 예외 미존재
REACH SVHC	0.1 wt% 이상의 SVHC 없음

전기 속성

절연 강도, 접점/차폐	2250 V DC	절연 강도, 접점/접점	1000 V DC
절연 저항	≥ 500 MΩ	공칭 전압	72 V
정격 전류	4 A	PoE / PoE+	IEEE 802.3bu / cg 적합 PoDL

표준

커넥터 표준	IEC 63171-2

시스템 사양

극 수	2	LED	예
솔더 핀 길이(l)	2.1 mm	PCB에 장착	THT/THR 용접 결선
피치(인치)(P)	0.071 "	차폐 재질	CuSn
차폐	Yes	측면 종단, 특성	클립온 플랜지
플러깅 힘/폴, 최대	3.5 N	전송 속도	10/100 MBit/s, 1000 MBit/s, 10/100/1000 MBit/s
당기는 힘 / 폴, 최대	6.7 N	결선 유형	용접 결선
범주	T1-B	피치(mm)(P)	1.80 mm
보호 등급	IP20	플러그 주기	750
외향 엘보	90°	차폐 표면	주석 도금
성능 카테고리	T1-B 10/100 MBit/s, 1000 MBit/s, 10/100/1000 MBit/s	솔더링 프로세스	리플로우 솔더링, 수작업 솔더링, 웨이브 솔더링
플러깅 힘/폴, 최소	9.10 N	당기는 힘 / 폴, 최소	3.40 N
솔더핀 크기	8각형	솔더핀 위치의 공차	± 0.1 mm

IE-PCB-SPE-P-90V2.1-THR-YG/YG RL

Weidmüller Interface GmbH & Co. KG
Klingenbergstraße 26
D-32758 Detmold
Germany

www.weidmueller.com

기술 데이터

시스템 매개변수

결선 유형	용접 결선	피치(mm)(P)	1.80 mm
피치(인치)(P)	0.071 "	극 수	2
핀 시리즈 수량	1	보호 등급	IP20
플러그 주기	750	플러깅 힘/폴, 최대	3.5 N
당기는 힘 / 폴, 최대	6.7 N		

자재 데이터

절연재	LCP	컬러 코드	검정
컬러 차트(유사)	RAL 9011	절연 저항	≥ 500 MΩ
Moisture Level (MSL)	1	UL 94 가연성 등급	V-0
접점 기본 재질	CuMg	접점 재질	구리 합금
접점 표면	Ni/Au	용접 결선의 레이어 구조	2...4 µm Ni / ≥ 0.25 µm Au
작동 온도, 최소	-40 °C	작동 온도, 최대	85 °C

UL 1059에 따른 정격 데이터

협회(cURus)	CURUS	인증 번호(cURus)	E316369
승인값 참조	사양은 최대값, 상세정보 - 승인서 참조		

패키징

패키징	Tape	VPE 길이	459.00 mm
VPE 폭	365.00 mm	VPE 높이	61.00 mm

재료 데이터

UL 94 가연성 등급	V-0	절연재	LCP

일반 데이터

컬러 코드	검정	보호 등급	IP20
컬러 차트(유사)	RAL 9011		

중요 참고 사항

참고 사항

분류

ETIM 8.0	EC002637	ETIM 9.0	EC002637
ETIM 10.0	EC002637	ECLASS 14.0	27-46-02-01
ECLASS 15.0	27-46-02-01		

IE-PCB-SPE-P-90V2.1-THR-YG/YG RL

Weidmüller Interface GmbH & Co. KG
Klingenbergstraße 26
D-32758 Detmold
Germany

www.weidmueller.com

도면

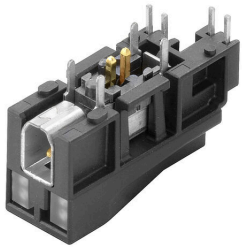

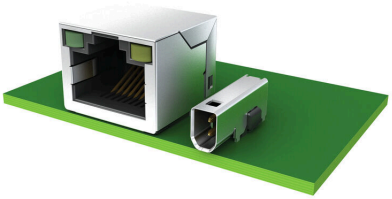

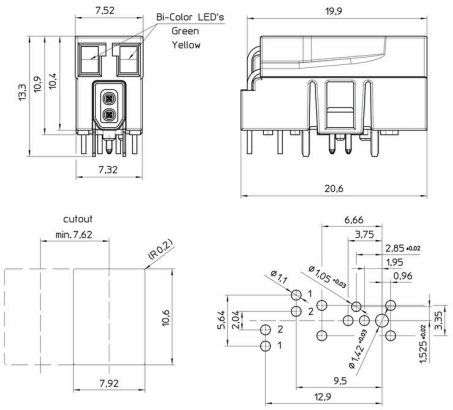

Pin assignment

Pair	Contacts	Data
1	1	RX/TX+
	2	RX/TX-

	effective length
Contact 1	11,3
Contact 2	15

LED Polarity

LED- Specifications				
Bi-Color LED		Forward Voltage (Max)	*Forward Voltage (Typ)	Wavelength
Green/Yellow	Green	2,6 V	2,2 V	570 nm
	Yellow	2,6 V	2,1 V	590 nm

* With a forward current of 20 mA (Typ)

IE-PCB-SPE-P-90V2.1-THR-YG/YG RL

Weidmüller Interface GmbH & Co. KG
Klingenbergstraße 26
D-32758 Detmold
Germany

www.weidmueller.com

도면

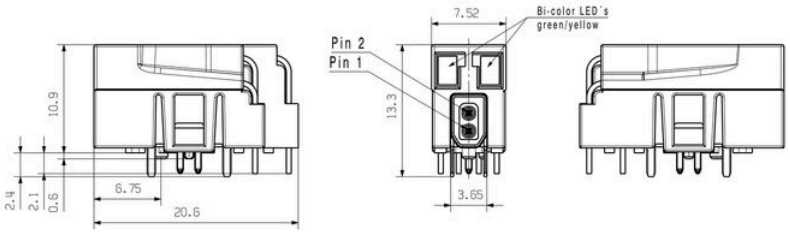

Pin assignment

LED Polarity

Pair	Contacts	Data
1	1	RX/TX+
	2	RX/TX-

	effective length
Contact 1	11.3
Contact 2	15

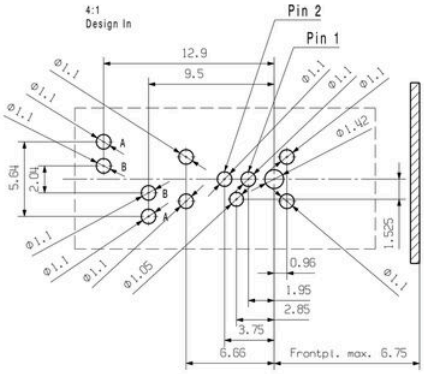

LED- Specifications				
Bi-Color LED		Forward Voltage (Max)	*Forward Voltage (Typ)	Wavelength
Green/Yellow	Green	2,6 V	2,2 V	570 nm
	Yellow	2,6 V	2,1 V	590 nm

* With a forward current of 20 mA (Typ)

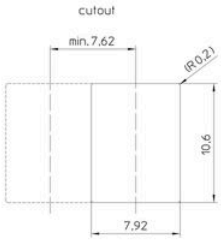

IE-PCB-SPE-P-90V2.1-THR-YG/YG RL

Weidmüller Interface GmbH & Co. KG
Klingenbergstraße 26
D-32758 Detmold
Germany

www.weidmueller.com

대응물

IP20 패치 케이블

싱글 페어 이더넷(SPE)은 데이터와 전력 공급을 와이어 한 쌍으로 모두 처리하는 기술입니다.
이러한 이점 때문에 SPE는 현장을 비롯해 여러 환경에서 다양하게 활용될 것으로 기대되고 있습니다.싱글 페어 이더넷(SPE)의 이점

- 일관성: SPE는 센서에서 클라우드까지 균일한 이더넷 기반 커뮤니케이션을 제공합니다.
- 미래 대비: Industry 4.0과 IIoT의 핵심 기술입니다.
- 유연성: 최대 범위 1,000m, 전송 속성 최대 1Gbps로 다양한 응용 분야에서 활용 가능합니다.
- 혁신성: 더 가볍고, 공간을 덜 차지하며, 설치도 상대적으로 수월합니다.

일반 주문 데이터

유형	IE-S1DS2VE0010T01T01-E	버전
주문 번호	2725850010	패치 케이블, SPE 플러그(IEC 63171- 2) - IP20 소켓 접점 직선, SPE
GTIN (EAN)	4050118824544	플러그(IEC 63171- 2) - IP20 소켓 접점 직선, T1-B, PVC, 1 m
수량	1 ST	
유형	IE-S1DS2VE0020T01T01-E	버전
주문 번호	2725850020	패치 케이블, SPE 플러그(IEC 63171- 2) - IP20 소켓 접점 직선, SPE
GTIN (EAN)	4050118825312	플러그(IEC 63171- 2) - IP20 소켓 접점 직선, T1-B, PVC, 2 m
수량	1 ST	
유형	IE-S1DS2VE0030T01T01-E	버전
주문 번호	2725850030	패치 케이블, SPE 플러그(IEC 63171- 2) - IP20 소켓 접점 직선, SPE
GTIN (EAN)	4050118825329	플러그(IEC 63171- 2) - IP20 소켓 접점 직선, T1-B, PVC, 3 m
수량	1 ST	
유형	IE-S1DS2VE0050T01T01-E	버전
주문 번호	2725850050	패치 케이블, SPE 플러그(IEC 63171- 2) - IP20 소켓 접점 직선, SPE
GTIN (EAN)	4050118825336	플러그(IEC 63171- 2) - IP20 소켓 접점 직선, T1-B, PVC, 5 m
수량	1 ST	