데이터 시트

IE-PCB-SPM-P-180-THR

Weidmüller Interface GmbH & Co. KG
Klingenbergstraße 26
D-32758 Detmold
Germany

www.weidmueller.com

싱글 페어 이더넷 PCB 소켓
싱글 페어 이더넷(SPE)은 데이터와 전력 공급을 와이어 한 쌍으로 모두 처리하는 기술입니다.
이러한 이점 때문에 SPE는 현장을 비롯해 여러 환경에서 다양하게 활용될 것으로 기대되고 있습니다.
싱글 페어 이더넷(SPE)의 이점:

- 일관성: SPE는 센서에서 클라우드까지 균일한 이더넷 기반 커뮤니케이션을 제공합니다.
- 미래 대비: Industry 4.0과 IIoT의 핵심 기술입니다.
- 유연성: 최대 범위 1,000m, 전송 속성 최대 1Gbps로 다양한 응용 분야에서 활용 가능합니다.
- 혁신성: 더 가볍고, 공간을 덜 차지하며, 설치도 상대적으로 수월합니다.

일반 주문 데이터

버전	내장 플러그, M8 PCB 인서트, 용접 결선, IP67(하우징 미포함), THT/THR 용접 결선, 180°, 극수: 2, Tape
주문 번호	2735920000
유형	IE-PCB-SPM-P-180-THR
GTIN (EAN)	4050118820164
수량	100 items
패키징	Tape
배송 상태	향후에는 이 품목을 더 이상 사용할 수 없습니다.
이용가능 기간	2026-06-30T00:00:00+02:00

IE-PCB-SPM-P-180-THR

Weidmüller Interface GmbH & Co. KG
Klingenbergstraße 26
D-32758 Detmold
Germany

www.weidmueller.com

기술 데이터

승인

ROHS	준수

치수 및 중량

깊이	14.5 mm	깊이 (인치)	0.5709 inch
높이	24 mm	높이 (인치)	0.9449 inch
너비	10.1 mm	폭 (인치)	0.3976 inch
순중량	3 g		

온도

보관 온도		작동 온도	-40 °C...85 °C
설치 온도			

환경 제품 규정 준수

RoHS 준수 상태	준수, 예외 미존재
REACH SVHC	0.1 wt% 이상의 SVHC 없음

전기 속성

절연 강도, 접점/차폐	2250 V DC	절연 강도, 접점/접점	1000 V DC
절연 저항	≥ 500 MΩ	공칭 전압	72 V
정격 전류	4 A		

표준

커넥터 표준	IEC 63171-5

시스템 사양

극 수	2	PCB에 장착	THT/THR 용접 결선
차폐	Yes	측면 종단, 특성	클립온 플랜지
전송 속도	10/100/1000 MBit/s	결선 유형	용접 결선
범주	T1-B	제품군	산업용 이더넷
보호 등급	IP67(하우징 미포함)	플러그 주기	≥ 100
외향 엘보	180°	성능 카테고리	T1-B 10/100/1000 MBit/s
솔더링 프로세스	리플로우 솔더링, 수작업 솔더링, 웨이브 솔더링	솔더핀 크기	8각형

자재 데이터

절연재	LCP	컬러 코드	검정
컬러 차트(유사)	RAL 9011	절연 저항	≥ 500 MΩ
Moisture Level (MSL)	1	UL 94 가연성 등급	V-0
접점 재질	구리 합금	접점 표면	Ni/Au
작동 온도, 최소	-40 °C	작동 온도, 최대	85 °C

패키징

패키징	Tape	VPE 길이	330.00 mm
VPE 폭	330.00 mm	VPE 높이	49.00 mm

IE-PCB-SPM-P-180-THR

Weidmüller Interface GmbH & Co. KG
Klingenbergstraße 26
D-32758 Detmold
Germany

www.weidmueller.com

기술 데이터

중요 참고 사항

참고 사항

분류

ETIM 8.0	EC002637	ETIM 9.0	EC002637
ETIM 10.0	EC002637	ECLASS 14.0	27-46-02-01
ECLASS 15.0	27-46-02-01		

IE-PCB-SPM-P-180-THR

Weidmüller Interface GmbH & Co. KG
Klingenbergstraße 26
D-32758 Detmold
Germany

www.weidmueller.com
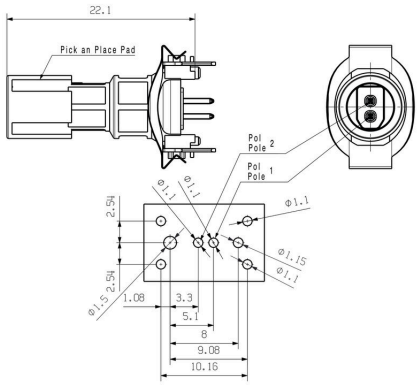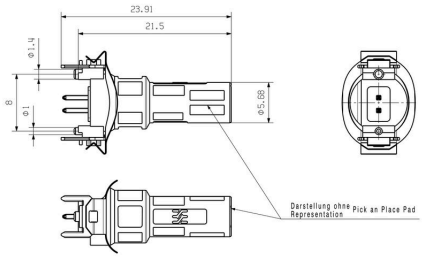
도면