데이터 시트

IE-BHD-SPE-M8-OT-BP

Weidmüller Interface GmbH & Co. KG
Klingenbergstraße 26
D-32758 Detmold
Germany

www.weidmueller.com

SPElink®

RoHS COMPLIANT

싱글 페어 이더넷 PCB 소켓
싱글 페어 이더넷(SPE)은 데이터와 전력 공급을 와이어 한 쌍으로 모두 처리하는 기술입니다.
이러한 이점 때문에 SPE는 현장을 비롯해 여러 환경에서 다양하게 활용될 것으로 기대되고 있습니다.
싱글 페어 이더넷(SPE)의 이점:

- 일관성: SPE는 센서에서 클라우드까지 균일한 이더넷 기반 커뮤니케이션을 제공합니다.
- 미래 대비: Industry 4.0과 IIoT의 핵심 기술입니다.
- 유연성: 최대 범위 1,000m, 전송 속성 최대 1Gbps로 다양한 응용 분야에서 활용 가능합니다.
- 혁신성: 더 가볍고, 공간을 덜 차지하며, 설치도 상대적으로 수월합니다.

일반 주문 데이터

버전	PCB, M8 소켓 하우징, IP67, 후면 패널 장착
주문 번호	2726030000
유형	IE-BHD-SPE-M8-OT-BP
GTIN (EAN)	4050118810783
수량	20 items

IE-BHD-SPE-M8-OT-BP

Weidmüller Interface GmbH & Co. KG
Klingenbergstraße 26
D-32758 Detmold
Germany

www.weidmueller.com

기술 데이터

승인

ROHS	준수

치수 및 중량

높이	18 mm	높이 (인치)	0.7087 inch
너비	17.2 mm	폭 (인치)	0.6772 inch
순중량	3 g		

온도

보관 온도		작동 온도	40 °C...85 °C
설치 온도			

환경 제품 규정 준수

RoHS 준수 상태	준수, 예외 존재
RoHS 면제(해당되거나 알려진 경우)	6c
REACH SVHC	Lead 7439-92-1
SCIP	3e8ceb07-2a6e-42e7-9cfb-aa443d2916b3

전기 속성

절연 저항	≥ 500 MΩ

표준

커넥터 표준	IEC 61076-2-104, IEC 63171-5

시스템 사양

극 수	2	제품군	산업용 이더넷
보호 등급	IP67		

자재 데이터

컬러 코드	은색	컬러 차트(유사)	RAL 7001
절연 저항	≥ 500 MΩ	UL 94 가연성 등급	V-0
작동 온도, 최소	40 °C	작동 온도, 최대	85 °C

패키징

VPE 길이	177.00 mm	VPE 폭	122.00 mm
VPE 높이	29.00 mm		

중요 참고 사항

참고 사항

분류

ETIM 8.0	EC001031	ETIM 9.0	EC001031
ETIM 10.0	EC001031	ECLASS 14.0	27-19-01-04
ECLASS 15.0	27-19-01-04		

IE-BHD-SPE-M8-OT-BP

Weidmüller Interface GmbH & Co. KG
Klingenbergstraße 26
D-32758 Detmold
Germany

www.weidmueller.com

도면
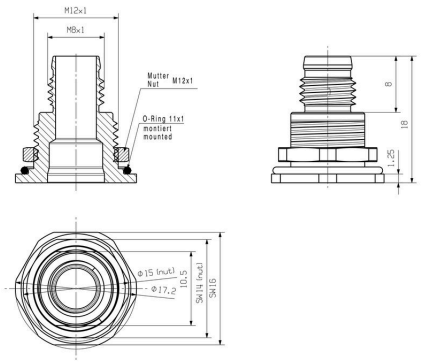
치수 도면