데이터 시트

S2C 2.5

Weidmüller Interface GmbH & Co. KG
Klingenbergstraße 26
D-32758 Detmold
Germany

www.weidmueller.com

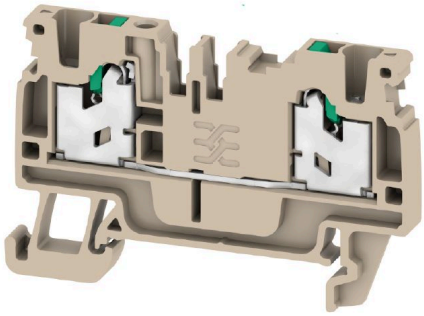

전력, 신호 및 데이터를 공급하는 것은 전기 공학 및 패널 구축의 전통적인 요구 사항입니다. 절연재, 결선 시스템 및 단자대의 디자인이 차별화된 특징입니다. 기본 연결 단자대는 하나 이상의 컨덕터를 연결 및/또는 결선하기에 적합합니다. 이것은 동일한 전위에 있거나 서로 절연된 하나 이상의 연결 레벨을 가지고 있을 수 있습니다.

일반 주문 데이터

버전	기본 연결 단자대 블록, SNAP IN, 진한 베이지색, 2.5 mm², 24 A, 800 V, 결선 수: 2
주문 번호	2674530000
유형	S2C 2.5
GTIN (EAN)	4064675266389
수량	100 items

S2C 2.5

Weidmüller Interface GmbH & Co. KG
Klingenbergstraße 26
D-32758 Detmold
Germany

www.weidmueller.com

기술 데이터

승인

승인	
ROHS	준수
UL File Number Search	UL 웹사이트
인증 번호(cURus)	E60693
인증 번호(cURusEX)	E184763

치수 및 중량

깊이	38 mm	깊이 (인치)	1.4961 inch
높이	59 mm	높이 (인치)	2.3228 inch
너비	5.1 mm	폭 (인치)	0.2008 inch
순중량	8.45 g		

온도

보관 온도	-25 °C...55 °C	주변 온도	-5 °C
연속 작동 온도, 최소	-60 °C	연속 작동 온도, 최대	130 °C

환경 제품 규정 준수

RoHS 준수 상태	준수, 예외 미존재
REACH SVHC	0.1 wt% 이상의 SVHC 없음

CSA 등급 데이터

와이어 단면적 최대(CSA)	14 AWG	전압 크기 C(CSA)	600 V
전류 크기 C(CSA)	15 A	인증 번호(CSA)	200039-8116541
전압 크기 B(CSA)	600 V	전류 크기 B(CSA)	15 A
전압 크기 D(CSA)	600 V	전류 크기 D(CSA)	5 A
와이어 단면적 최소(CSA)	20 AWG		

UL 등급 데이터

컨덕터 크기 팩토리 결선 최대(cURus)	12 AWG	전압 크기 B(cURus)	600 V
전압 크기 D(cURus)	600 V	인증 번호(cURus)	E60693
컨덕터 크기 필드 결선 최소(cURus)	22 AWG	컨덕터 크기 팩토리 결선 최소(cURus)	22 AWG
전류 크기 B(cURus)	20 A	전압 크기 C(cURus)	600 V
전류 크기 C(cURus)	20 A	전류 크기 D(cURus)	5 A
컨덕터 크기 필드 결선 최대(cURus)	12 AWG		

등급 데이터

정격 단면적	2.5 mm²	정격 전압	800 V
정격 DC 전압	800 V	정격 전류	24 A
최대 와이어에서 전류	24 A	표준 규격	IEC 60947-7-1
IEC 60947-7-x에 따른 체적 저항률	1.33 mΩ	정격 임펄스 내전압	8 kV

Weidmüller Interface GmbH & Co. KG
Klingenbergstraße 26
D-32758 Detmold
Germany

www.weidmueller.com

기술 데이터

IEC 60947-7-x 규격 전력 손실	0.77 mW	서지 전압 범주	III
오염 심각도	3		

시스템 사양

엔드 커버 플레이트 필요	예	전위 수	1
레벨 수	1	레벨당 클램프 지점 개수	2
계층당 전위 수	1	레벨 내부 교차 결선	아니요
PE 결선	아니요	장착 레일	TS 35
N-기능	아니요	PE 기능	아니요
PEN 기능	아니요		

일반

결선 단면규격 AWG, 최대	AWG 14	결선 단면규격 AWG, 최소	AWG 22
표준 규격	IEC 60947-7-1	장착 레일	TS 35

자재 데이터

기본 재질	Wemid	컬러 코드	진한 베이지색
작동 요소의 색상	녹색	UL 94 가연성 등급	V-0

정격 데이터 IECEx/ATEX

인증 번호(ATEX)	TUEV22ATEX8925U	인증 번호(IECEX)	IECEXTUR22.0073U
최대 전압(ATEX)	550 V	전류(ATEX)	21 A
와이어 단면적 최대(ATEX)	2.5 mm²		

추가 기술 데이터

스냅인 페그 포함	아니요	개방측	오른쪽
스냅온	예	장착물 유형	스냅온
폭발 테스트 버전	아니요	장착 유형	TS 35

클램프용 컨덕터(정격 결선)

IEC 60947-1 규격 게이지	A2
결선 단면규격 AWG, 최대	AWG 14
결선 방향	상단
탈피 길이	10 mm
결선 유형	SNAP IN
결선 수	2
클램프 범위, 최대	2.5 mm²
클램프 범위, 최소	0.34 mm²
블레이드 크기	0.6 x 3.5 mm
결선 단면규격 AWG, 최소	AWG 22
와이어 결선 단면적, 와이어 종단 페룰 DIN 46228/4 채용 가는 꼬임, 최대	2.5 mm²
와이어 결선 단면적, 와이어 종단 페룰 DIN 46228/4 채용 가는 꼬임, 최소	0.34 mm²
와이어 결선 단면적, 와이어 종단 페룰 DIN 46228/1 채용 가는 꼬임, 최대	2.5 mm²
와이어 결선 단면적, 와이어 종단 페룰 DIN 46228/1 채용 가는 꼬임, 최소	0.34 mm²
와이어 결선 단면, 가는 꼬임, 최대	4 mm²
와이어 결선 단면, 가는 꼬임, 최소	0.34 mm²
결선 단면적, 꼬임, 최대	2.5 mm²
결선 단면적, 꼬임, 최소	0.34 mm²

Weidmüller Interface GmbH & Co. KG
Klingenbergstraße 26
D-32758 Detmold
Germany

www.weidmueller.com

기술 데이터

트윈 와이어 종단 페룰, 최대	0.75 mm²	
트윈 와이어 종단 페룰, 최소	0.5 mm²	
와이어 결선 단면적, 경질 코어 최대	2.5 mm²	
와이어 결선 단면적, 경질 코어, 최소	0.34 mm²	
결선 단면적, 가는 꼬임, 최대	2.5 mm²	
결선 단면적, 가는 꼬임, 최소	0.34 mm²	
단면도에 따른 와이어 엔드 페룰의 튜브 길이, 플라스틱 칼라- 채용	단면적, 최소	0.25 mm²
	단면적, 최대	0.34 mm²
	튜브 길이, 최소	8 mm
	튜브 길이, 최대	8 mm
	단면적, 최소	0.5 mm²
	단면적, 최대	1 mm²
	튜브 길이, 최소	8 mm
	튜브 길이, 최대	12 mm
	단면적, 최소	1.5 mm²
	단면적, 최대	2.5 mm²
	튜브 길이, 최소	10 mm
	튜브 길이, 최대	12 mm
단면도에 따른 와이어 엔드 페룰의 튜브 길이, 플라스틱 칼라- 미채용	단면적, 최소	0.5 mm²
	단면적, 최대	1 mm²
	튜브 길이, 최소	10 mm
	튜브 길이, 최대	10 mm
	단면적, 최소	1.5 mm²
	단면적, 최대	2.5 mm²
	튜브 길이, 최소	10 mm
	튜브 길이, 최대	18 mm
단면도에 따른 트윈 와이어 엔드 페룰의 튜브 길이	단면적, 최소	0.5 mm²
	단면적, 최대	0.5 mm²
	튜브 길이, 최소	8 mm
	튜브 길이, 최대	12 mm
	단면적, 최소	0.75 mm²
	단면적, 최대	0.75 mm²
	튜브 길이, 최소	18 mm
	튜브 길이, 최대	18 mm

클램프용 전선(추가 결선)

결선 유형, 추가 결선	SNAP IN

분류

ETIM 8.0	EC000897	ETIM 9.0	EC000897
ETIM 10.0	EC000897	ECLASS 14.0	27-25-01-01
ECLASS 15.0	27-25-01-01		

Weidmüller Interface GmbH & Co. KG
Klingenbergstraße 26
D-32758 Detmold
Germany

www.weidmueller.com
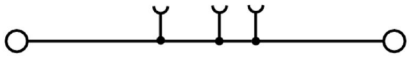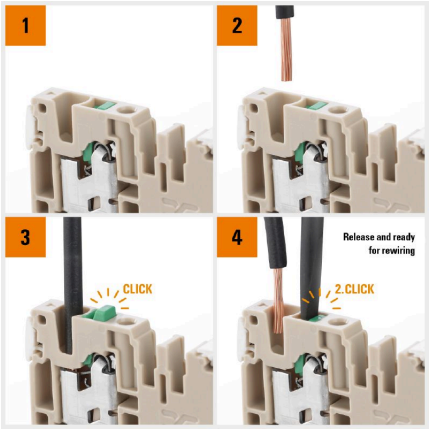
도면